Inbouwapparaten 2023

LIEBHERR

Koelen en vriezen

Tijdloos vers

Bij levensmiddelen let u op de hoogste kwaliteit en geniet u van de authentieke smaak. U neemt graag een omweg naar uw regionale kaasboer, eet het liefst vers gevangen vis en kweekt uw eigen radijsjes. Zou het niet perfect zijn als deze kwaliteit ook na enkele dagen in de koelkast nog onvervalst kan worden geproefd? Dat de tijd als het ware zou worden stilgezet?
Wij zouden dat perfect vinden.

Daarom ontwikkelen we voortdurend nieuwe en nog betere oplossingen om optimale bewaaromstandigheden voor uiteenlopende levensmiddelen te garanderen. Voor een langdurige versheid, de bescherming van waardevolle vitaminen en een smaak als direct na aankoop of oogst. Laat u overtuigen door onze inbouwapparaten 2023.

IRBd 5181 Δ Peak-Serie

Inhoud

Kwaliteit 6
Productverantwoordelijkheid 8
Prestaties in balans 10
Bewaartechnologieën 12
EasyFresh 14
BioFresh 15
BioFresh Professional met HydroBreeze 16
BioFresh Professional met Fish & Seafood-Safe 18
AutoDoor 20
Comfort & flexibiliteit 22
Design 24
Connectiviteit 26
OpenStage 28
Water & ijs 30
De vier series 32
Side-by-Side concept 34
Assortimentsoverzicht 38

Koel-vriescombinaties 40
Koelkasten 62
Koelkasten met decorlijst 100
Onderbouw 104
Diepvrieskasten 112

Wijnkasten 128

Assortimentsoverzicht 131
Woordenlijst 144
Praktische accessoires 146
Inbouwtekeningen 148

Zelfs het kleinste detail verdient de grootste aandacht.

Wij hechten waarde aan compromisloze kwaliteit – tot zelfs het allerkleinste schroefje – en dat vanaf het begin. Sinds 1954 produceren we hoogwaardige koel- en vriesapparaten. Deze distribueren we wereldwijd. Diep in ons hart zijn wij nog altijd een in Duitsland geworteld familiebedrijf. Hier blijven wij al onze producten ontwikkelen. Duitse ingenieurskunst – uit solidariteit met de oprichter van onze onderneming en met de kennis en knowhow die hier al ingenieurgeneraties lang gebundeld wordt.

Made in Germany

Comfort voor iedereen.

Onze nieuwe inbouwapparaten zijn verkrijgbaar in verschillende series: Pure, Plus, Prime en Peak. Welke serie u ook kiest, bij elke Liebherr voelt u de compromisloze Liebherr-kwaliteit, want vele features zijn nu al standaard ingebouwd in onze apparaten uit de Pure-serie. Bijvoorbeeld de automatische ontdooifunctie NoFrost. Of de EasyFresh-technologie voor het bewaren van fruit en groenten. Of onze feature DuoCooling. Twee afzonderlijke koelcircuits zorgen dat er geen luchtuitwisseling plaatsvindt tussen het koel- en het vriesgedeelte. De opgeslagen levensmiddelen drogen daardoor niet uit en er worden geen geurtjes overgedragen.

IRBdi 5180 Δ Peak-Serie

Niets zou korter mogen meegaan dan heel lang.

Onze kwaliteitseisen gelden zelfs voor de kleinste details. Voordat bij ons bijvoorbeeld een deurscharnier wordt goedgekeurd, moet het minstens 100.000 open- en sluitcycli doorstaan. Ruimschoots voldoende voor de levensduur van het apparaat.
En als zich, tegen de verwachting in, toch een probleem voordoet, dan kunt u of onze landelijke servicedienst dit meestal snel verhelpen, want elk van onze apparaten is uiterst reparatievriendelijk. Wij houden alle essentiële reserveonderdelen langer dan 10 jaar in voorraad. Dat is niet alleen duurzaam, maar bespaart u ook geld op kleine reparaties of de aanschaf van een nieuw apparaat.

Wij beloven het niet alleen. Wij garanderen het.

Tijdens de productie controleren wij alle onderdelen van onze koelkasten en diepvriezers nauwgezet en testen wij veel strenger en vaker dan wettelijk vereist is – de laatste test vindt vlak voor het verpakken plaats. Pas dan kunnen onze apparaten een beetje uitrusten. Al onze productielocaties zijn gecertificeerd volgens de internationale normen voor kwaliteit ISO 9001, energiebeheer ISO 50001 en milieubeheer ISO 14001. Daarom kunnen wij u met een gerust hart garanderen dat onze producten minstens twee jaar vrij zijn van materiaal- en fabricagefouten en bijzonder gemakkelijk zijn in te bouwen.

Wij bieden bovendien gratis 7 jaar zekerheid op alle huishoudelijke Liebherr apparaten. U heeft hiermee van het derde tot en met het zevende jaar garantie op onderdelen en arbeid bij registratie binnen zes maanden op liebherr-home.nl.

Kortom: één ding is zeker – u zult heel lang plezier hebben van uw Liebherr.

EasyFresh voor groenten en fruit vanaf de Pure-serie

Nooit meer ontdooien met NoFrost – vanaf de Pure-serie

Verder denken dan vandaag.

Bij het ontwerpen van onze apparaten besteden we veel aandacht aan algehele duurzaamheid. Belangrijke aandachtspunten hierbij zijn de lange levensduur van onze apparaten, maximale energie-efficiëntie en minder voedselverspilling. Waarom? Omdat een duurzame benadering nodig is, om mens en natuur te beschermen.

Minder levensmiddelen weggooien.

Wie levensmiddelen onder optimale omstandigheden bewaart, levert een grote bijdrage aan de strijd tegen voedselverspilling. Met onze apparaten lukt dat – dankzij een combinatie van innovatieve features:

Ten eerste: Onze versheidstechnologieën. Zo voorkomt DuoCooling in onze koel/vriescombinaties dat uw levensmiddelen voortijdig uitdrogen. Innovatieve versheidstechnologieën zoals BioFresh zorgen voor optimale bewaaromstandigheden met een aanzienlijk langere houdbaarheid en versheid. Dat voorkomt voortijdig weggooien van levensmiddelen. Bovendien hoeft u minder vaak boodschappen te doen. En de grootste nul-graden-vakken op de markt bieden voldoende ruimte voor bijzonder grote levensmiddelvoorraden.

Ten tweede: Onze SmartDevice-app helpt ook bij het op de juiste manier bewaren van levensmiddelen, voor nog meer genieten en houdbaarheid.

Ten derde: Onze apparaten denken mee en waarschuwen u als uw levensmiddelen een keer niet optimaal bewaard worden. Bijvoorbeeld via een deuralarm dat alarm slaat als de deur van uw apparaat nog openstaat.

Efficiënt over de hele linie.

Ons assortiment zit ook dit jaar weer vol met apparaten die behoren tot de beste energie-efficiëntieklassen op de markt –dit geldt voor al onze productgroepen: koelkasten, diepvriezers en koel/vriescombinaties uit de nieuwe generatie vrijstaande apparaten.

Maar er zijn natuurlijk nog veel meer details, waarvan sommige heel klein, die bij een Liebherr het beslissende verschil in efficiëntie maken, zoals de vele energiebesparende standen. Zoals de EnergySaver, die de standaardtemperatuur tot 7 °C verhoogt, of de HolidayMode, die tijdens de vakantie alleen het absoluut noodzakelijke koelt of de CleaningMode voor een energiebesparende reiniging van het apparaat.

Kwaliteit voor mens en milieu.

Een bewuste omgang met hulpbronnen door duurzame materialen. Uit solidariteit met de volgende generatie werken we uitsluitend met duurzame vacuümpanelen, natuurlijke koelmiddelen en gebruiken absoluut geen HFO-drijfgassen zolang het milieueffect ervan nog niet helemaal duidelijk is. Ook bij de productie denken we aan het milieu. Grotendeels werken we met materialen die na de levensduur van het apparaat kunnen worden gerecycled.
Bovendien zorgen we ervoor dat overtollig kunststof consequent wordt hergebruikt.

Liebherr SIBa 3950 ⬡ Prime-serie
Dankzij de uiterst ruimtebesparende en bijzonder goed isolerende vacuümpanelen zijn wij erin geslaagd met deze BioFresh-koelkast de allerhoogste energie-efficiëntieklasse te bereiken.

Voor water zonder plastic.

Onze InfinitySpring brengt een kristalheldere, koele waterbron direct in uw keuken. Het slepen van zware kratten en water in plastic flessen is daarmee verleden tijd. Eenvoudig en duurzaam.

Perfect in evenwicht: een sterk totaalpakket.

Onze koelkasten zijn echte allrounders. Naast een laag stroomverbruik scoren ze ook met een laag geluidsniveau, veel ruimte voor levensmiddelen, een lange levensduur en vele krachtreserves wanneer het er echt op aankomt. Wij houden dus bij de ontwikkeling al rekening met vele factoren tegelijk en bieden het optimaal uitgebalanceerde apparaat. Met andere woorden: Bij ons is viermaal scheepsrecht.

Energieverbruik

Onze nieuwe inbouwapparaten scoren topposities in de efficiëntieranking. Zo beschermen ze de kostbare hulpbronnen van ons milieu en, dankzij de lage elektriciteitskosten, ook uw portemonnee.

Geluidsniveau

In moderne woningen wordt de keuken steeds verder geïntegreerd in de leefruimte. Daarom is het belangrijk dat koelkasten bijzonder stil zijn. Ons nieuwe inbouwprogramma biedt daarom een ruime keuze aan uiterst stille apparaten. In sommige gevallen wordt zelfs de ultrastilte van 29 dB bereikt.

Koelvolume

Wij hebben voor alle gezinsgroottes, woonsituaties en nishoogten het passende apparaat.
Van extra grote laden tot de kleinste details: wij zorgen ervoor dat er geen liter ruimte verloren gaat, bijvoorbeeld door ruimtebesparende in de behuizing verzonken verlichtingsoplossingen.

Koelvermogen

Intelligente sensortechnologie past het koelvermogen altijd aan het wisselende gebruik aan – onze inbouwapparaten zijn dus zeer energie-efficiënt en zuinig in het dagelijks gebruik. Tegelijkertijd bieden ze voldoende krachtreserves, bijvoorbeeld om na de wekelijkse boodschappen een grote hoeveelheid levensmiddelen te koelen.

Hoe efficiënt onze apparaten zijn, toont de onlinetool van de door de EU gefinancierde projecten LABEL2020 en BELT.
Op deze pagina **(tool.label2020.eu)** kunt u het stroomverbruik alsmede vele andere productgegevens van elektrische apparaten oproepen en met elkaar vergelijken. Hierbij houdt de computer rekening met de plaatselijke stroomprijzen en toont hij de kosten gedurende de gehele gebruiksduur.
De vergelijking toont: een Liebherr is het waard!

Het huidige EU-energielabel voor elektrische apparaten

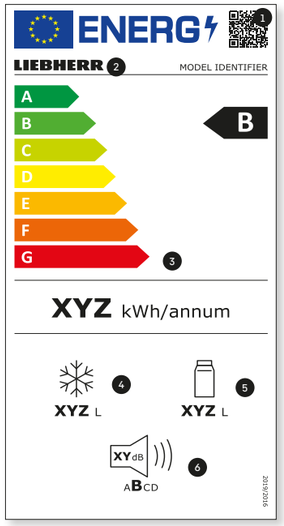

1. De QR-code voor de identificatie van het product in de EU-database EPREL (European Product Database for Energy Labeling).
2. De „Model Identifier“ voor de handmatige identificatie van het product in de EU-database EPREL, bijv. via het artikelnummer.
3. De nieuwe efficiëntieschaal van „A“ tot „G“. „G“ is echter alleen bestemd voor wijnkoelers.
4. Het totaalvolume* van alle vriesvakken.
5. Het totaalvolume* van alle koel- en vriesvakken.
6. Het geluidsniveau wordt nu ingedeeld in de klassen „A“ tot en met „D“.

* De term „volume“ verwijst naar de term „volume“ in de huidige Verordening EU 2019/2016.

Langer lekker.

Tijdens het inkopen sluit u geen compromissen. U let op natuurlijke ingrediënten, de beste kwaliteit en maximale versheid. Het is duidelijk dat, als u zo veel waarde hecht aan goede levensmiddelen, u ze ook lang wilt bewaren. Dat is precies de reden waarom wij vernieuwende bewaartechnologieën hebben ontwikkeld en die jaar na jaar blijven verfijnen. Zodat uw levensmiddelen ook na enige tijd in de koelkast nog een verse smaak hebben.

DuoCooling. Geen uitdroging.
Onze basistechnologie in alle koel-vriescombinaties. Twee volledig gescheiden koelcircuits zorgen ervoor dat er geen luchtuitwisseling plaatsvindt tussen het koel- en het vriesgedeelte. De levensmiddelen drogen niet uit en er worden geen geurtjes overgedragen.

EasyFresh. Ideaal voor groente en fruit.
Hier voelen onverpakte groente, fruit en vruchten zich helemaal thuis. Bij dezelfde temperatuur als in het koelgedeelte en in de safe luchtdicht afgesloten is bijvoorbeeld salade ook na zeven dagen nog steeds perfect vers.

BioFresh. Onze allrounder.
Met de beproefde BioFresh-technologie worden levensmiddelen bij een temperatuur net boven de 0 °C aanzienlijk koeler bewaard dan in andere delen van het apparaat. Door de perfecte luchtvochtigheid blijven groente en fruit in de luchtdichte Fruit & Vegetable-safe nog langer vers. Vlees, vis en zuivelproducten worden in de Meat & Dairy-safe optimaal bewaard.

BioFresh Professional met Hydro Breeze. Professioneel koelen.
De koude nevel die zich over de levensmiddelen verspreid geeft een extra kick voor een langere houdbaarheid. En zorgt voor een optisch wow-effect.

BioFresh Professional met Fish & Seafood-safe. Net zo vers als op de markt.
Bijzonder kwetsbare levensmiddelen, zoals vis en zeevruchten, worden het best bewaard bij vriestemperaturen en een lage vochtigheidsgraad. De constante temperatuur van -2 °C in de Fish & Seafood-safe is dus optimaal voor een langdurige verse smaak.

SmartFrost. Snel en gemakkelijk ontdooien.
Met SmartFrost kan het vriesdeel snel worden ontdooid en gemakkelijker worden gereinigd. De binnenwanden zijn bijzonder glad waardoor ijs snel loslaat en voordat het is gesmolten uit het vriesdeel kan worden geveegd.

NoFrost. Nooit meer ontdooien.
Met de automatische ontdooifunctie is de kwaliteit van diepvriesproducten langdurig gegarandeerd. Het tussentijds bewaren van bevroren levensmiddelen tijdens het handmatig ontdooien is niet meer nodig. De producten blijven constant, zonder onderbreking, op de optimale bewaartemperatuur.

Gegevens hebben betrekking op de vergelijking
met het normale koelgedeelte.

Koel en nevelig. Perfect weer voor uw groente.

Onze feature HydroBreeze is exemplarisch voor ons streven naar maximale versheid. Een koude nevel die zich als een balsem over het fruit en de groenten in de BioFresh Professional-safe legt. De nevel zorgt voor een knapperige versheid, verbetert de structuur en maakt zelfs zeer fijnbladige groenten extra lang houdbaar. Ook staat HydroBreeze garant voor een visueel wow-effect.

Het versheidsgeheim van de natuur.

De inspiratie voor onze BioFresh Professional met HydroBreeze deden wij op in de Salinas-vallei in Californië, VS. Door de nabijheid van de koele Grote Oceaan gaat er in de zomer een fijne, vochtige nevel over het dal en de velden liggen. Deze voorkomt dat de hier aangebouwde gewassen uitdrogen.

Telkens wanneer de deur geopend wordt, wordt een koude, frisse nevel geproduceerd.

BioFresh Professional met HydroBreeze

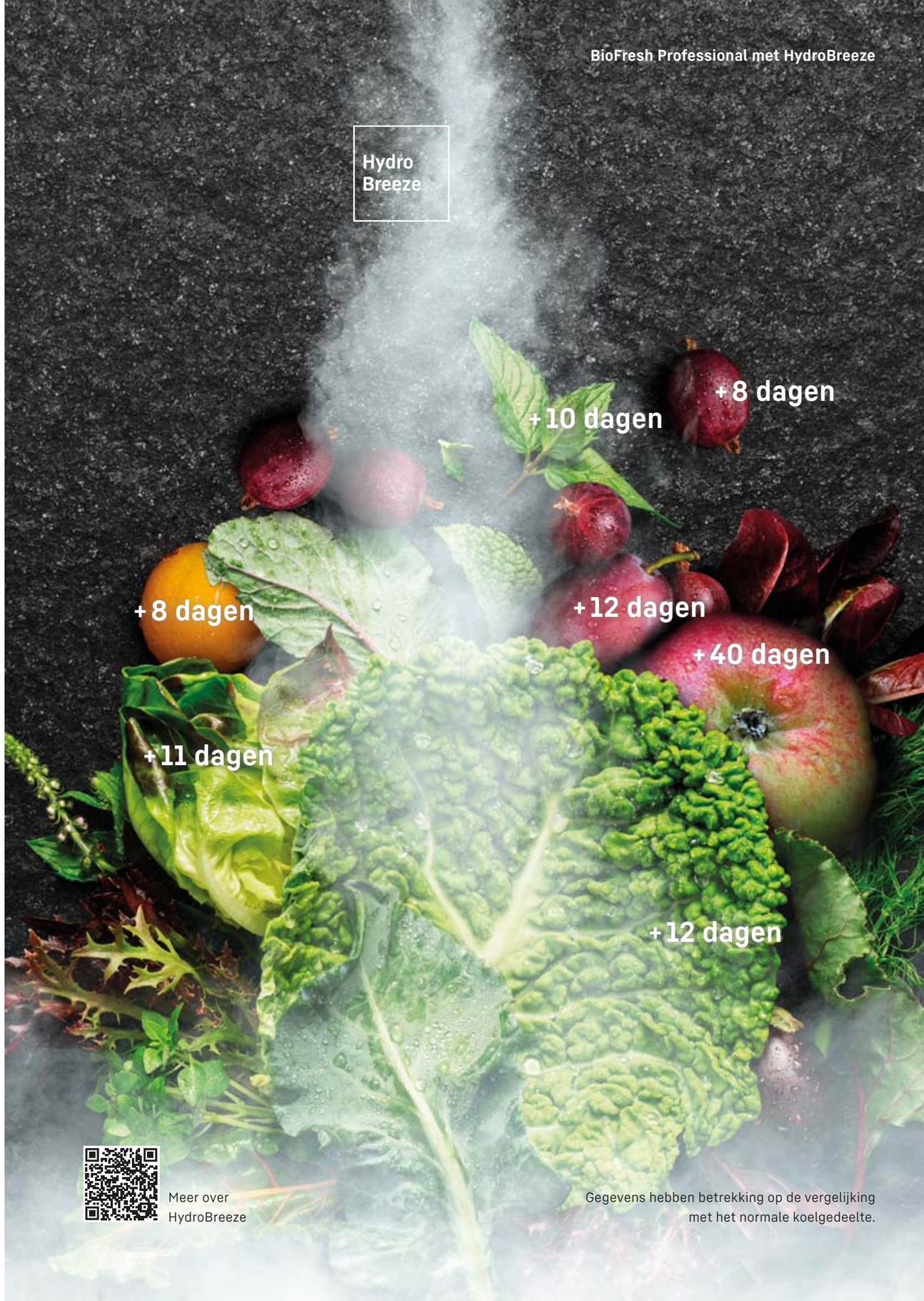

Meer over HydroBreeze

Gegevens hebben betrekking op de vergelijking met het normale koelgedeelte.

Als verse vis van de markt. Met onze Fish & Seafood-Safe.

Om ervoor te zorgen dat vis en zeevruchten nog even vers smaken als verse vis van de markt, is een koelvak nodig dat de versheid bewaart, zoals onze Fish & Seafood-safe. Vis en zeevruchten worden hier bewaard bij -2 °C en een lage vochtigheids-graad. Perfecte omstandigheden om aanzienlijk langer van de smaak van verse vis te genieten.

Gegevens hebben betrekking op de vergelijking met het normale koelgedeelte.

BioFresh Professional met Fish & Seafood-Safe

Flexibel in gebruik
De ruimte in de BioFresh Professional-safe kan aan uw eigen behoeften worden aangepast. Zo kan de zone van -2 °C geheel of gedeeltelijk worden omgezet in een temperatuurzone die net boven de 0 °C ligt. Hier worden bijvoorbeeld vlees en zuivelproducten optimaal bewaard. Wij hebben de vier opties hieronder voor u afgebeeld:

Nog een handgreep minder.

Onze AutoDoor-functie maakt de greeploze keuken perfect, want hiermee kunnen Liebherr-apparaten volledig automatisch openen en sluiten – met een klopsignaal, SmartDevice-app of gesproken opdracht. En zo blijven de handgreep en de voorkant van het apparaat schoon, zelfs wanneer uw handen wat plakkerig zijn.

De eerste koelkasten en diepvriezers ter wereld die geheel automatisch openen en sluiten. De hoek van de opening en de duur tot het sluiten kiest u zelf. En indien nodig opent en sluit u hem ook gewoon met de hand of met uw smartphone.

Openen en sluiten met gesproken opdracht

(Hiervoor is de SmartDevice-app en Amazon Alexa of Google Assistant nodig.)

Openen en sluiten met klopsignaal

Openen en sluiten met smartphone

(Hiervoor is de SmartDevice-app nodig.)

IRCBf 5121 ◊ Peak-Serie

Comfort & flexibiliteit

Sluit perfect aan op uw wensen.

Koel- en vriesapparaten worden dagelijks gebruikt. Ze zijn al lang een fundamenteel bestanddeel van ons leven geworden. En het leven moet zo eenvoudig en comfortabel mogelijk zijn. Daarom ontwikkelen wij inbouwapparaten die uitblinken op het gebied van bedieningscomfort, overzichtelijkheid en flexibiliteit – van de eerste deuropening tot in de kleinste details van de uitrusting.

Details die niemand koud laten.

De uitrustingdetails van de nieuwe inbouwapparaten zorgen voor meer vrije ruimte: de deelbare glasplaat die moeiteloos met één hand kan worden bediend creëert bijvoorbeeld ruimte voor hoge kommen en karaffen.
Houdt u van orde? Met de VarioBox en de VarioSafe kunt u kleinere voorwerpen overzichtelijk in de deur of de binnenruimte opbergen – precies op de gewenste hoogte.

Zin in koele drankjes? Het glasplateau boven de BioFresh-safe verandert in een handomdraai in een flessenplateau. Ook het vriesgedeelte van de apparaten van onze nieuwe inbouwserie biedt voor ieder wat wils: VarioSpace creëert bijvoorbeeld ruimte voor de grote kalkoen of de hoogste ijstaart. Over taart gesproken: voor alle fervente hobbybakkers bieden onze koelapparaten en combinaties zelfs voldoende ruimte voor een bakplaat met baksels.

Vol levensmiddelen. En comfort.

Opdat alle levensmiddelen altijd binnen handbereik zijn, hebben onze apparaten in het koel- en vriesgedeelte uittrekbare telescooprails, waarop de laden soepel naar buiten en weer naar binnen glijden. Ook als u alle benodigde ingrediënten verzameld hebt, blijft het comfortabel voor u. Dankzij het SoftSystem sluiten onze deuren altijd zacht en gedempt, zelfs als u deze eens met iets te veel kracht dichtgooit.

Tijdloos en stijlvol.
Design voor elke keuken.

Achter het decor van de keuken blijft uw Liebherr op het eerste gezicht verstopt, zodat het design van uw keuken voorrang krijgt. Maar bij het openen wordt duidelijk dat hier iets heel bijzonders verborgen ligt.

Design meets function.

Enerzijds puristisch en tijdloos. Anderzijds stijlvol en exclusief. De nieuwe designtaal past **Design meets function.**

De nieuwe designtaal past vrijwel naadloos in elk interieur. Binnenin overtuigen hoogwaardige componenten van glas en edelstaal. De nauwkeurige afwerking, het oog voor detail en de harmonieuze combinatie van materialen, vormen en kleuren zorgen voor een stijlvol geheel.
Dit wordt op fraaie wijze geaccentueerd door het nieuwe verlichtingsconcept.

De LightTower verlicht het interieur gelijkmatig op ieder niveau en biedt dankzij de verzonken plaatsing ook meer ruimte voor levensmiddelen.

Gewoon een ventilator? Nee, de nieuwe ventilator met sfeerverlichting zorgt voor een vrijwel gelijkmatige temperatuurverdeling en bevat ook een actief koolfilter. Functioneler kan bijna niet.

Wij leveren nu al de techniek van de toekomst.

Eén ding is duidelijk: techniek wordt in de toekomst steeds slimmer.
Maar moet ook een koelkast intelligent zijn? Dat hoeft niet.
Maar wij vinden: een beetje meedenken kan geen kwaad. Onze apparaten fungeren dankzij vele slimme functies als betrouwbare hulpjes op de achtergrond.

Ingebouwde innovatie.

Uw koelkast denkt voor u mee waar hij maar kan. Zo herinnert hij u bijvoorbeeld aan vergeten dranken in het vriesvak – dankzij de geïntegreerde BottleTimer. Gebarsten flessen zijn daarmee verleden tijd.

Nog een interessante functie, vooral voor liefhebbers van een middernachtssnack: de NightMode.
In deze modus wordt het interieur gedimd verlicht. Zo kan men als de honger is gestild weer snel het bed in, zonder klaarwakker te zijn geworden.

Altijd goed gekoppeld.

Al onze nieuwe inbouwmodellen kunnen met wifi worden verbonden via de SmartDeviceBox. U kunt apparaten met een ingebouwde SmartDeviceBox herkennen aan de kleine „i“ achter de modelaanduiding (bijv: IRBdi 5180) Een aantal modellen zijn standaard met deze SmartDeviceBox uitgerust. Voor de andere modellen is de SmartDeviceBox als accessoire beschikbaar.

Zo profiteert u van de vele nieuwe mogelijkheden van onze SmartDevice-app en de koppeling van uw koelkast aan een bestaand Smart Home. Dit vereenvoudigt de bediening van het apparaat met behulp van spraakassistenten als Amazon Alexa en Google Assistant of diensten als IFTTT en Home Connect Plus (beschikbaarheid per land varieert).

Dankzij de koppeling krijgt u belangrijke statusmeldingen direct als pushbericht op uw mobiele telefoon. Bijvoorbeeld het deuralarm, als de koelkastdeur nog open is. Onze SmartDevice-app heeft echter nog veel meer te bieden.

Kortom: met onze apparaten bent u vandaag al klaar voor de dag van morgen.

Wij nemen het zeer, zeer zekere voor het onzekere.

Gegevensbescherming heeft bij ons de prioriteit. Daarom hebben we voor een softwarepartner gekozen die onze hoge eisen deelt: Microsoft.
Microsoft heeft als eerste toonaangevende aanbieder van clouddiensten een certificering conform de internationale norm ISO/IEC 27018 voor gegevensbescherming gekregen en gebruikt met AES-256 dezelfde coderingstechnologie die ook in de bankensector wordt gebruikt.

Smart Device LIEBHERR

Ontdek hoe digitaal gekoppeld koelen u het dagelijks leven gemakkelijker maakt:
www.liebherr-home.nl/liebherr-smartdevice

Hier kunt u de SmartDevice-app downloaden:

Download in de App Store

ONTDEK HET OP Google Play

De keuken wordt uw marktkraam: met de nieuwe OpenStage-laden.

Een en al overzicht: met de transparante OpenStage-laden geven wij een nieuwe dimensie aan bedieningscomfort en design. Geïnspireerd op vitrines in delicatessenwinkels stalt het OpenStage model uw levensmiddelen overzichtelijk uit. De laden presenteren de volledige koelkastinhoud overzichtelijk en ergonomisch bereikbaar.

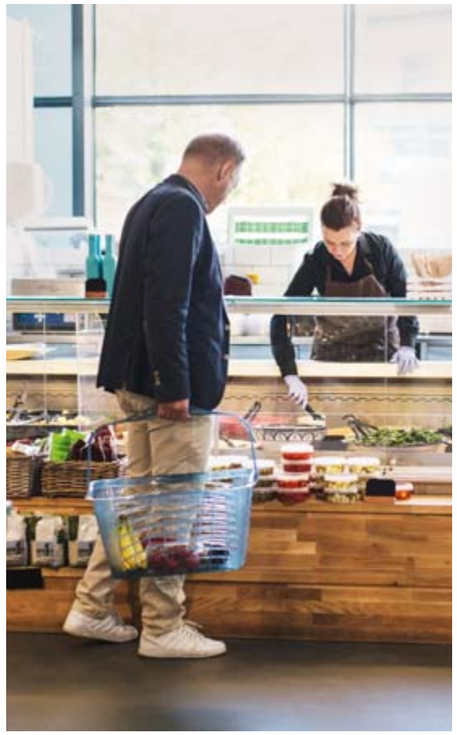

Op de praktische laden kunt u een groot aantal dranken uitstallen en deze gemakkelijk uitnemen.
Hoogwaardige relingen zorgen voor stabiliteit.
Ook bij het sluiten van de laden kunt u genieten van het comfort van het zelfsluitende mechanisme en de zachte demping.

Het hoogwaardige design van het interieur, met een SmartSteel achterwand en binnendeur en een ventilator met subtiele sfeerverlichting, maakt van elke deuropening een bijzondere belevenis.

Deze bron ontspringt in de koelkast.

Met de InfinitySpring brengen wij een kristalheldere, koele waterbron direct in uw keuken. Want water is gezond. Ook het slepen van zware kratten en water in plastic flessen is daarmee verleden tijd.
Dat is goed voor uw rug en voor het milieu. Eenvoudig en duurzaam.

Vlug tappen in plaats van lang slepen.

De vlak geïntegreerde waterdispenser is er altijd wanneer u hem nodig heeft – en is bijna onzichtbaar als u hem niet nodig heeft. Hij is geschikt voor glazen van vrijwel elk formaat, ook voor karaffen of flessen. Het geïntegreerde filtersysteem zorgt voor een uitstekende waterkwaliteit. Overigens: in tegenstelling tot gebruikelijke tafelwaterfilters moet dit filter slechts eens per half jaar worden vervangen.

Ons nieuwe ruimtewonder.

De uittrekbare IceTower stelt nieuwe normen. Deze combineert twee opslagmogelijkheden van groot formaat: de automatische IceMaker voor maximaal 5,7 kilogram ijsblokjes.
En nog een extra ruim vak – groot genoeg om bijvoorbeeld een paar gezinspizza's rechtop op te bergen.
En om ervoor te zorgen dat met deze afmetingen alles altijd snel gevonden kan worden, hebben wij onze IceTower ook nog verlicht.

Flexibele installatie.

De IceMaker is verkrijgbaar met rechtstreekse aansluiting op de drinkwaterleiding. Als deze niet beschikbaar is, zijn er ook modellen met een watertank in het koelgedeelte. U kunt dus genieten van een handige ijsblokjesproductie, zelfs zonder vaste wateraansluiting.

Voor een goed overzicht. Al voordat u de koelkast opendoet.

○ Pure ◊ Plus ⬡ Prime △ Peak

Welk apparaat is het juiste voor mij?
Een vraag die niet altijd gemakkelijk te beantwoorden is.
Daarom hebben wij de oriëntatie nog eenvoudiger voor u gemaakt en ons assortiment ingedeeld in vier begrijpelijke series.

○ Pure-Serie

De Pure-Serie is onze standaard. Helder, perfect uitgerust voor alle essentiële behoeften en zonder opsmuk. Apparaten van de Pure-Serie zijn gereduceerd tot de kern. Maar boordevol Liebherr-kwaliteit van het hoogste niveau.

EasyFresh

Connectiviteit

BioFresh

SoftSystem-sluitdemping

◊ Plus-Serie

De Plus-Serie is gebaseerd op onze Pure-Serie, maar valt op door aanvullende details. Plus betekent hier vooral extra comfort. De apparaten koelen en vriezen niet alleen voortreffelijk, maar zijn ook net iets slimmer. Zo helpen ze vele handelingen nog iets gemakkelijker te maken.

⬡ Prime-Serie

De Prime-Serie biedt duidelijk toegevoegde waarde. Deze serie geeft een onmiskenbaar statement af qua design en materiaal. Zo worden voor het interieur vooral hoogwaardige materialen gebruikt, bijvoorbeeld edelstaal. En ook de bijzondere verlichtingsoplossingen maken van apparaten in deze serie echte blikvangers.

LightTower

Touch & Swipe

BioFresh **met HydroBreeze**

InfinitySpring

△ Peak-Serie

De Peak-Serie is de kers op de taart van onze series. Hier is het beste van het beste gecombineerd. Compromissen bestaan hier niet. Innovatieve technologie van Liebherr ontmoet high-end design en eersteklas comfortoplossingen. Apparaten van deze serie zijn voor iedereen die niet bereid is tot compromissen.

EWTdf 1653 Vinidor
SIFNd 3954 ○ Prime-Serie
IRc 3950 ○ Prime-Serie
SIBa 3950 ○ Prime-Serie

Uw eigen koelmeubel: omdat geen huishouden hetzelfde is.

Combineer Liebherr-apparaten geheel naar uw eigen wensen en behoeften.

Alle modellen met het Side-by-Side-symbool kunnen verticaal en/of horizontaal gecombineerd worden tot de ideale koelwand en voldoen perfect aan de meest uiteenlopende behoeften.

Zo profiteert u van alle voordelen op één plek: Uitstekende koelcapaciteit, extra lange versheid met BioFresh, wijnen perfect op temperatuur en het comfort van nooit meer ontdooien met NoFrost.

Side by Side

Zo stelt u uw eigen koelmeubel samen.

Om condensvorming tussen de apparaten te voorkomen, hebben de naast elkaar geplaatste Liebherr-apparaten een ingebouwd verwarmingselement in het bovenpaneel en/of de zijpanelen. Dit betekent dat verschillende Liebherr-modellen zonder problemen kunnen worden gecombineerd en perfect beschermd blijven, net als de keukenmeubelen.

Stel uw eigen koelmeubel samen op liebherr-home.nl/configurator

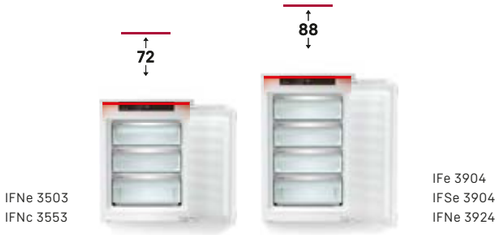

Diepvriezers met verwarmd bovenpaneel

Dankzij het verwarmde bovenpaneel kunnen diepvriezers met een nishoogte van 72 of 88 cm verticaal gecombineerd worden met een koelkast of wijnkast van elke nishoogte.

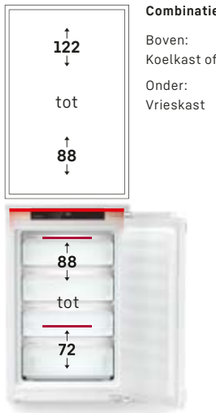

Combinatievoorbeeld

Boven:
Koelkast of wijnkast

Onder:
Vrieskast

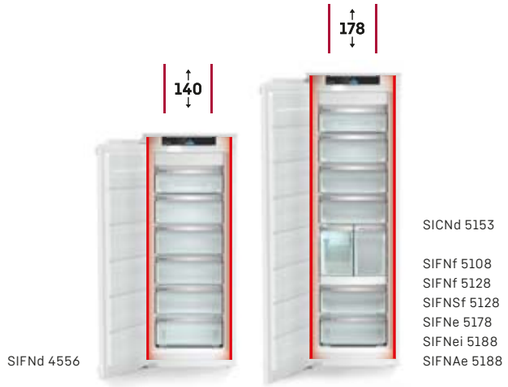

Aan beide zijden verwarmde zijpanelen

Dankzij de verwarmde zijpanelen kunnen aan beide kanten apparaten van elke nishoogte worden geplaatst.

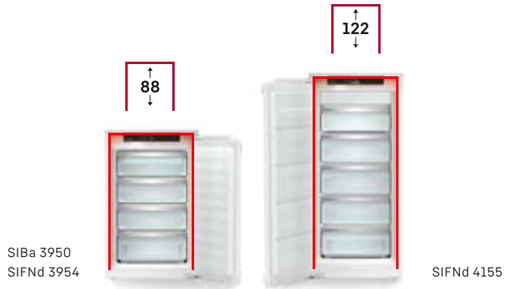

Verwarmd bovenpaneel en verwarmde zijpanelen

Het verwarmde bovenpaneel en de verwarmde zijwanden maken het mogelijk apparaten te combineren naar boven met apparaten in elke nishoogte. Combinaties mogelijk tot nishoogte 178 cm aan beide zijden.

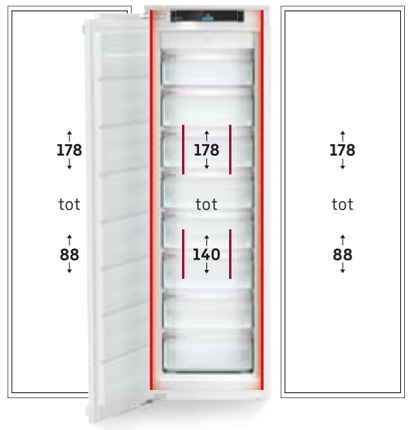

Combinatie-voorbeeld

Midden:
Vrieskast

Links en/of rechts:
Koelkast en/of wijnkast

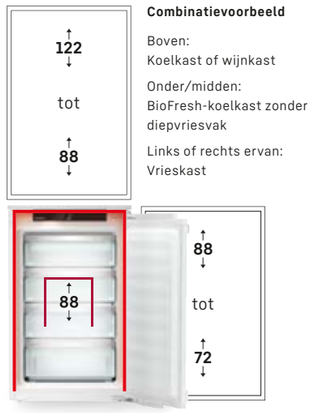

Combinatievoorbeeld

Boven:
Koelkast of wijnkast

Onder/midden:
BioFresh-koelkast zonder diepvriesvak

Links of rechts ervan:
Vrieskast

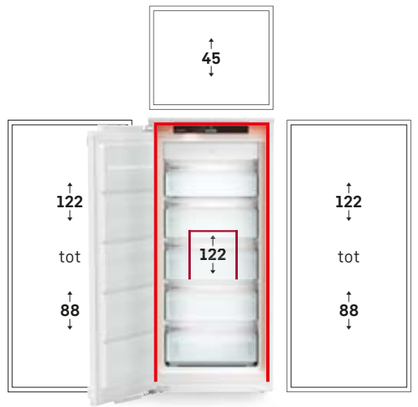

Combinatievoorbeeld

Boven:
wijnkast WKE

Onder:
Vrieskast

Links en/of rechts:
Koelkast en/of wijnkast

Assortimentsoverzicht gesorteerd op nishoogte en serie

- △ Peak-Serie
- ⬡ Prime-Serie
- ◇ Plus-Serie
- ○ Pure-Serie

Koel-vriescombinatie

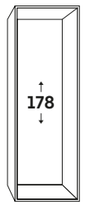

Deur op deur	178
BioFresh Professional	ICBNd 5173
NoFrost/HydroBreeze/Fish & Seafood	
NoFrost/HydroBreeze	ICBNdi 5183
SmartFrost/HydroBreeze/Fish & Seafood	ICBc 5182
SmartFrost/HydroBreeze	ICBdi 5182
BioFresh	ICBNd 5163
NoFrost	ICBNd 5153
	ICBNe 5123
SmartFrost	ICBb 5152
EasyFresh	ICNdi 5173
NoFrost	
	SICNd 5153
	ICNc 5123
	ICNe 5133
	ICNe 5103
SmartFrost	ICe 5103

Sleepdeur	
BioFresh/NoFrost	ICBNSe 5123
BioFresh/SmartFrost	ICBSd 5122
EasyFresh/SmartFrost	ICSe 5122
EasyFresh/NoFrost	ICNSe 5103
EasyFresh/SmartFrost	ICSe 5103

Koelkast

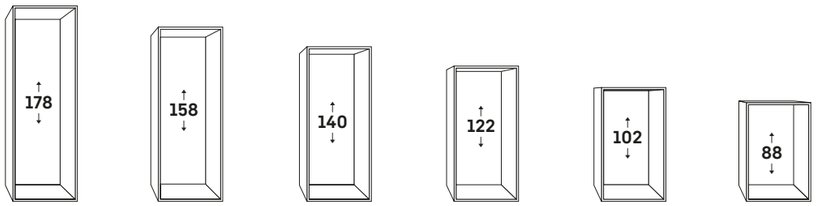

Deur op deur	178	158	140	122	102	88
BioFresh Professional	IRBd 5181					
HydroBreeze/Fish & Seafood	IRBd 5170					
HydroBreeze	IRBAd 5190		IRBd 4571	IRBAd 4170		
	IRBci 5170		IRBd 4570	IRBd 4171		
	IRBAd 5171			IRBb 4170		
	IRBdi 5171					
	IRBdi 5180					
BioFresh	IRBPdi 5170					
OpenStage						
	IRBd 5151	IRBe 4851	IRBd 4551	IRBd 4151		SIBa 3950
	IRBd 5150		IRBd 4550	IRBd 4150	IRBd 4050	
	IRBe 5121		IRBd 4521	IRBd 4121	IRBd 4020	
	IRBe 5120		IRBd 4520	IRBd 4120		
EasyFresh				IRd 4151		IRc 3950
				IRd 4150		IRc 3951
			IRe 4521	IRd 4121	IRe 4021	IRd 3920
			IRe 4520	IRd 4120	IRe 4020	IRd 3921
	IRe 5101			IRe 4101		IRd 3900
	IRe 5100			IRe 4100		IRd 3901
						IRe 3900
Uittrekbaar flessenrek	IRDe 5121					
	IRDe 5120					
Keldervak/BioFresh	IRCBf 5121					
Keldervak/EasyFresh	IRCf 5121					

Sleepdeur						
BioFresh	IRBSe 5121			IRBSe 4121		
	IRBSe 5120			IRBSe 4120		
EasyFresh				IRSe 4101		IRSe 3901
				IRSe 4100		IRSe 3900

Decorlijst						
EasyFresh				DRe 4101		DRe 3901
						DRe 3900

Koel / vriescombinaties

SICNd 5153 ○ Prime-Serie

Koel- en vriescombinaties

○ Pure-Serie

◇ Plus-Serie

⬡ Prime-Serie

△ Peak-Serie

	○ Pure-Serie	◇ Plus-Serie	⬡ Prime-Serie	△ Peak-Serie
Bewaartechnologie	EasyFresh	EasyFresh	EasyFresh op uittrekbare telescooprails	EasyFresh op uittrekbare telescooprails
		BioFresh op uittrekbare telescooprails	BioFresh met SoftTelescopic	BioFresh Professional met SoftTelescopic
	DuoCooling	DuoCooling	DuoCooling	DuoCooling
	FreshAir-Filter	FreshAir-Filter	FreshAir-Filter	FreshAir-Filter
	SmartFrost	SmartFrost		
	NoFrost	NoFrost	NoFrost	NoFrost op telescooprails
Comfort & flexibiliteit		Deelbaar glasplateau	Deelbaar glasplateau	Deelbaar glasplateau
		SoftSystem-sluitdemping	SoftSystem-sluitdemping	SoftSystem-sluitdemping
		VarioSafe	VarioSafe	VarioSafe
			VarioBoxen	VarioBoxen
			Botervloot	Botervloot
	Eierrek	Eierrek	Variabel eierrek	Variabel eierrek
		Flessenplateau	Flessenplateau	Flessenplateau
		IJsblokjeshouder	IJsblokjeshouder met deksel	IJsblokjeshouder met deksel
				FlexSystem
				Invriesplateau
Design	Plafondverlichting Koeldeel	Plafondverlichting Koeldeel	LightTower	LightTower
			Verlichting BioFresh-safe	Verlichting BioFresh-safe
			Verlichting vriesgedeelte	Verlichting vriesgedeelte
				Verlichting IceMaker
				Verlichting ventilator
			SmartSteel-achterwand	SmartSteel-achterwand
				SmartSteel-binnendeur
	Transparant glas	Transparant glas	Gesatineerd glas	Gesatineerd glas
	Deurvakken in edelstaal-look	Deurvakken in edelstaal-look	Deurvakken van glas & edelstaal	Deurvakken van glas & edelstaal
	Touch-display	Touch-display	Touch & Swipe-display	Touch & Swipe-display
Connectiviteit (SmartDeviceBox)	Achteraf te installeren	Achteraf te installeren of geïntegreerd (‘i’-modellen)	Achteraf te installeren of geïntegreerd (‘i’-modellen)	Achteraf te installeren of geïntegreerd (‘i’-modellen)
Water & ijs		IceMaker	IceMaker	IceMaker
				InfinitySpring

De bovengenoemde serie-uitvoeringen kunnen per model variëren. Details vindt u in de modelbeschrijving.

Uitrustingsvoordelen

EasyFresh

Onze EasyFresh-safe staat garant voor marktversheid. Onverpakt fruit, groenten of vruchten: hier wordt alles optimaal bewaard. De levensmiddelen verhogen de luchtvochtigheid in de safe door de dichte afsluiting. Uw levensmiddelen blijven langer vers.

SuperSilent

Psssst – heel goed luisteren: Uw Liebherr is zo stil dat u uw oren moet spitsen om hem te kunnen horen. Hoe kan dat? Alle koelcomponenten zoals compressoren, kleppen, ventilatoren en verdampers zijn geoptimaliseerd en perfect op elkaar afgestemd. Zodat u in uw keuken alleen datgene hoort wat u zelf wilt.

IceMaker

Trakteer uzelf dagelijks op echt geluk: bekijk gewoon eens uw zelfgemaakte, verse ijsblokjes. De IceMaker-verlichting laat uw ijsblokjes er supercool uitzien. De led-interieurverlichting wordt automatisch geactiveerd, als de deur wordt geopend. Opeens heeft iedereen zin in een met ijs gekoeld drankje.

NoFrost

Wanneer u uw vriesgedeelte opent, wilt u diepgevroren levensmiddelen zien – geen ijs of rijp. NoFrost beschermt het vriesgedeelte tegen ongewenste ijsvorming. NoFrost betekent: nooit meer het vriesgedeelte moeizaam en tijdrovend ontdooien, meer tijd hebben voor andere dingen.

BioFresh Professional

U wilt groente en fruit koelen als een echte professional? Welkom in de wereld van HydroBreeze: De koude nevel van 0 °C in de safe geeft levensmiddelen de extra kick voor een langere houdbaarheid. En zorgt voor een optisch wow-effect. HydroBreeze wordt elke 90 minuten geactiveerd. Normaal 4 seconden – en als de deur wordt geopend 8 seconden lang.

DuoCooling

DuoCooling zorgt er middels twee volledig gescheiden koelcircuits voor dat er geen luchtuitwisseling plaatsvindt tussen het koel- en vriesgedeelte. De levensmiddelen drogen niet uit en er worden geen geurtjes overgedragen. Dat betekent: minder weggooien, minder boodschappen doen. Dus meer sparen en meer genieten.

De hier genoemde kenmerken kunnen per model variëren. Details vindt u in de modelbeschrijving.

LED vriesvakverlichting

De LED vriesvakverlichting zorgt voor een aangenaam licht in uw diepvriesladen. Zo vindt u de gewenste levensmiddelen nog eenvoudiger terug. De energie-efficiënte verlichting is elegant en plaatsbesparend boven de laden gepositioneerd.

LightTower

Geniet van een optimaal verlichte binnenruimte: de LightTowers verlichten levensmiddelen op de best mogelijke manier en dragen daarbij de glasplateaus. Flexibel, ruimtebesparend en uniek. Omdat de LightTowers vlak in de zijwanden zijn geïntegreerd, blijft er meer plaats over voor uw levensmiddelen.

FlexSystem

Kleine vruchten zijn kwetsbaar. Daarom heeft uw Liebherr het FlexSystem: twee flexibel te plaatsen boxen zorgen in de BioFresh-safe voor orde en overzichtelijkheid. Ze beschermen zelfs de kleinste framboos tegen drukpunten of vermenging met andere levensmiddelen.

Side-by-Side concept

Met het Side-by-Side concept kunnen koelkasten, vrieskasten en wijnkasten geheel naar eigen wens worden gecombineerd. Warme wandtechnologie voorkomt condensvorming tussen apparaten met een groot temperatuurverschil en maakt talrijke combinaties mogelijk. Meer informatie op bladzijden 34-37.

Ijsblokjeshouder met deksel

De grote ijsblokjeshouder met deksel is dankzij de vulopening eenvoudig met water te vullen. Het hermetisch sluitend deksel zorgt ervoor dat de ijsblokjeshouder veilig en droog in de vriezer kan worden gelegd.

Eierrekje 2-in-1

Houdt u van eieren? Uw Liebherr ook, daarom heeft hij een eierrekje 2-in-1. Dit biedt niet alleen plaats aan maximaal 20 kippeneieren, maar ook aan maximaal 24 kwarteleieren. Het eierrekje bestaat uit een binnen- en een buitengedeelte die variabel in elkaar kunnen worden geschoven. Door het rekje om te draaien, kunnen de gaten voor kwarteleieren worden gebruikt.

ECBN 5066
PremiumPlus

Deur op deur / integreerbaar apparaat	
Energie-efficiëntieklasse:	F (A–G)
Energieverbruik per jaar / 24 h:	**326 / 0,893 kWh**
Totaal volume [1]:	**402 l**
Volume:	**Koeldeel: 215,3 l / BioFresh: 62,1 l / Diepvriesgedeelte: 125 l**
Geluidsniveau / Geluidsklasse:	**42 dB(A) / D**
Klimaatklasse:	**SN-T (van +10 °C tot +43 °C)**
Nisafmetingen in cm (h/b/d):	**203,2 - 207,2 / 76,2 / min. 63,5**

Bio Fresh | Duo Cooling | No Frost | Super Cool | Super Frost | Ice Maker

Bedieningspaneel
- LC-Display met tiptoetsbediening
- Digitale temperatuuraanduiding voor koel- en vriesdeel
- FrostControl
- Alarm bij storing: optisch en akoestisch
- Akoestisch deuralarm
- Kinderbeveiliging

Koel- en BioFresh-gedeelte
- PowerCooling
- Premium GlassLine deurvakken met flessenhouder, eierrekje
- 3 GlassLine draagplateaus, waarvan 1 deelbaar
- Geïntegreerd flessenplateau
- LED lichtzuilen links/rechts en LED plafondverlichting
- LED BioFesh verlichting
- 2 BioFresh-Safes op telescooprails, beide instelbaar als Hydro- of Dry-Safe

ECBN 5066 001 met rechtsdraaiende deur
ECBN 5066 617 met linksdraaiende deur

Vriesgedeelte ✱✱✱
- 2 diepvriesladen op telescooprails met automatische sluiting
- IceMaker met vaste wateraansluiting 3/4"
- IJsblokjesproductie in 24 uur: 1,0 kg
- IJsblokjesvoorraad: 2,7 kg
- LED verlichting
- Bewaartijd bij storing: 16 uur
- Invriescapaciteit in 24 uur: 6 kg

Uitrustingsvoordelen
- In de hoogte verstelbare pootjes voor en achter
- Deurscharniering rechts vast
- Achterwand in edelstaal

BioFresh

BioFresh garandeert het perfecte klimaat voor extra lange houdbaarheid. Bij een temperatuur van net boven de 0 °C en een ideale luchtvochtigheid behouden veel levensmiddelen hun smaak, vitaminen en mineralen aanzienlijk langer dan in de traditionele groenteladen.

SmartSteel-achterwand

De achterwand in hoogwaardig SmartSteel geeft aan uw Liebherr een hoogwaardige uitstraling. Ook uw levensmiddelen houden van SmartSteel: edelstaal is levensmiddelveilig en hygiënisch. Bovendien vermindert SmartSteel de zichtbaarheid van vingerafdrukken. Wel zo fijn.

ECBN 6256
PremiumPlus

Deur op deur / integreerbaar apparaat	
Energie-efficiëntieklasse:	F (A–G)
Energieverbruik per jaar / 24 h:	**341 / 0,934 kWh**
Totaal volume [1]:	**522 l**
Volume:	**Koeldeel: 292,2 l / BioFresh: 70,6 l / Diepvriesgedeelte: 160 l**
Geluidsniveau / Geluidsklasse:	**40 dB(A) / C**
Klimaatklasse:	**SN-T (van +10 °C tot +43 °C)**
Nisafmetingen in cm (h/b/d):	**203,2 - 207,2 / 91,5 / min. 63,5**

Bio Fresh | Duo Cooling | No Frost | Super Cool | Super Frost | Soft System | Ice Maker

Bedieningspaneel
- LC-Display met tiptoetsbediening
- Digitale temperatuuraanduiding voor koel- en vriesdeel
- FrostControl
- Alarm bij storing: optisch en akoestisch
- Akoestisch deuralarm
- Kinderbeveiliging

Koel- en BioFresh-gedeelte
- PowerCooling
- Premium GlassLine deurvakken met flessenhouder, eierrekje
- 3 GlassLine draagplateaus
- Geïntegreerd flessenplateau
- LED lichtzuilen links/rechts en LED plafondverlichting
- LED BioFesh verlichting
- 2 BioFresh-Safes op telescooprails, beide instelbaar als Hydro- of Dry-Safe

Vriesgedeelte ✱✱✱
- 2 diepvriesladen op telescooprails met automatische sluiting
- IceMaker met vaste wateraansluiting 3/4"
- IJsblokjesproductie in 24 uur: 1,3 kg
- IJsblokjesvoorraad: 2,7 kg
- LED verlichting
- Bewaartijd bij storing: 12 uur
- Invriescapaciteit in 24 uur: 10 kg

Uitrustingsvoordelen
- In de hoogte verstelbare pootjes voor en achter
- Deurscharniering links vast / rechts vast
- Achterwand in edelstaal

ECBN 6156
PremiumPlus

Deur op deur / integreerbaar apparaat	
Energie-efficiëntieklasse:	F (A–G)
Energieverbruik per jaar / 24 h:	**414 / 1,134 kWh**
Totaal volume [1]:	**522 l**
Volume:	**Koeldeel: 292,2 l / BioFresh: 70,6 l / Diepvriesgedeelte: 160 l**
Geluidsniveau / Geluidsklasse:	**41 dB(A) / C**
Klimaatklasse:	**SN-T (van +10 °C tot +43 °C)**
Nisafmetingen in cm (h/b/d):	**203,2 - 207,2 / 91,5 / min. 63,5**

Bio Fresh | Duo Cooling | No Frost | Super Cool | Super Frost | Ice Maker

Bedieningspaneel
- LC-Display met tiptoetsbediening
- Digitale temperatuuraanduiding voor koel- en vriesdeel
- FrostControl
- Alarm bij storing: optisch en akoestisch
- Akoestisch deuralarm
- Kinderbeveiliging

Koel- en BioFresh-gedeelte
- PowerCooling
- Premium GlassLine deurvakken met flessenhouder, eierrekje
- 3 GlassLine draagplateaus
- Geïntegreerd flessenplateau
- LED lichtzuilen links/rechts en LED plafondverlichting
- LED BioFesh verlichting
- 2 BioFresh-Safes op telescooprails, beide instelbaar als Hydro- of Dry-Safe

ECBN 6156 001 met rechtsdraaiende deur
ECBN 6156 617 met linksdraaiende deur

Vriesgedeelte ✱✱✱
- 2 diepvriesladen op telescooprails met automatische sluiting
- IceMaker met vaste wateraansluiting 3/4"
- IJsblokjesproductie in 24 uur: 1,3 kg
- IJsblokjesvoorraad: 2,7 kg
- LED verlichting
- Bewaartijd bij storing: 12 uur
- Invriescapaciteit in 24 uur: 10 kg

Uitrustingsvoordelen
- In de hoogte verstelbare pootjes voor en achter
- Deurscharniering rechts vast
- Achterwand in edelstaal

[1] Conform de verordening EU 2019/2016 geven wij het totaal volume als geheel getal (afgerond) weer en het volume van de vries- en versvoedselcompartimenten met één cijfer na de komma.
Een voorbeeld van het energielabel staat op pagina 11. Volgens (EU) 2017/1369 6a.

178

ICBNdi 5183
Peak

Deur op deur / integreerbaar apparaat	
Energie-efficiëntieklasse:	D (A–G)
Energieverbruik per jaar / 24 h:	**208 / 0,569 kWh**
Totaal volume [1]:	**246 l**
Volume:	**Koeldeel: 104,5 l / BioFresh: 70,7 l / Diepvriesgedeelte: 71 l**
Geluidsniveau / Geluidsklasse:	**34 dB(A) / B, SuperSilent**
Klimaatklasse:	**SN-ST (van +10 °C tot +38 °C)**
Nisafmetingen in cm (h/b/d):	**177,2 - 178,8 / 56 - 57 / min. 55,0**

Bio Fresh Professional · Hydro Breeze · Duo Cooling · No Frost · Super Cool · Super Frost · Soft System · Soft-Telescopic Rails · Touch & Swipe-Display · Vario Space · Glass & Steel Interior · Light Tower · Infinity Spring · Ice Maker · Smart Device

Bedieningspaneel
- 2,4" TFT, Touch & Swipe kleurenscherm
- Digitale temperatuuraanduiding voor koel-, BioFresh- en vriesgedeelte
- SmartDeviceBox inbegrepen
- Alarm bij storing: optisch en akoestisch
- Deuralarm: optisch en akoestisch

Koel- en BioFresh-gedeelte
- PowerCooling met Ambilight met FreshAir koolfilter
- Deurvakken edelstaal & glas met flessenhouder, VarioBoxen uittrekbaar, variabel eierrekje, botervloot
- 3 GlassLine draagplateaus, waarvan 1 deelbaar
- Geïntegreerd flessenplateau
- LightTower
- LED BioFesh verlichting
- 2 BioFresh-Safes met SoftTelescopic, 1 Fruit & Vegetable-Safe met HydroBreeze, 1 Meat & Dairy-Safe, 1 FlexSystem
- InfinitySpring met vaste wateraansluiting 3/4"

Vriesgedeelte ✱✱✱✱
- 3 diepvriesladen, waarvan 2 op uittrekbare telescooprails, VarioSpace
- IceMaker met vaste wateraansluiting 3/4"
- IJsblokjesproductie in 24 uur: 1,2 kg
- IJsblokjesvoorraad: 5 kg
- LED verlichting
- Bewaartijd bij storing: 9 uur
- Invriescapaciteit in 24 uur: 6 kg
- 2 koude accu's
- Draagplateaus van veiligheidsglas

Uitrustingsvoordelen
- In de hoogte verstelbare pootjes voorzijde
- Verwisselbare deurscharniering
- Verwisselbaar deurrubber
- Achterwand en deurpaneel in SmartSteel

178

ICBNd 5173
Peak

Deur op deur / integreerbaar apparaat	
Energie-efficiëntieklasse:	D (A–G)
Energieverbruik per jaar / 24 h:	**208 / 0,569 kWh**
Totaal volume [1]:	**243 l**
Volume:	**Koeldeel: 104,5 l / BioFresh: 68,1 l / Diepvriesgedeelte: 71 l**
Geluidsniveau / Geluidsklasse:	**34 dB(A) / B, SuperSilent**
Klimaatklasse:	**SN-ST (van +10 °C tot +38 °C)**
Nisafmetingen in cm (h/b/d):	**177,2 - 178,8 / 56 - 57 / min. 55,0**

Bio Fresh Professional · Hydro Breeze · Fish & Seafood · Duo Cooling · No Frost · Super Cool · Super Frost · Soft System · Soft-Telescopic Rails · Touch & Swipe-Display · Vario Space · Glass & Steel Interior · Light Tower · Ice Maker · Smart Device ready

Bedieningspaneel
- 2,4" TFT, Touch & Swipe kleurenscherm
- Digitale temperatuuraanduiding voor koel-, BioFresh- en vriesgedeelte
- Geschikt voor SmartHome met optionele SmartDeviceBox
- Alarm bij storing: optisch en akoestisch
- Deuralarm: optisch en akoestisch

Koel- en BioFresh-gedeelte
- PowerCooling met Ambilight met FreshAir koolfilter
- Deurvakken edelstaal & glas met flessenhouder, VarioBoxen uittrekbaar, variabel eierrekje, botervloot
- 3 GlassLine draagplateaus, waarvan 1 deelbaar
- Geïntegreerd flessenplateau
- LightTower
- LED BioFesh verlichting
- 2 BioFresh-Safes met SoftTelescopic, 1 Fruit & Vegetable-Safe met HydroBreeze, 1 Fish & Seafood-Safe, 1 FlexSystem

Vriesgedeelte ✱✱✱✱
- 3 diepvriesladen, waarvan 2 op uittrekbare telescooprails, VarioSpace
- IceMaker met vaste wateraansluiting 3/4"
- IJsblokjesproductie in 24 uur: 1,2 kg
- IJsblokjesvoorraad: 5 kg
- LED verlichting
- Bewaartijd bij storing: 9 uur
- Invriescapaciteit in 24 uur: 6 kg
- 2 koude accu's
- Draagplateaus van veiligheidsglas

Uitrustingsvoordelen
- In de hoogte verstelbare pootjes voorzijde
- Verwisselbare deurscharniering
- Verwisselbaar deurrubber
- Achterwand en deurpaneel in SmartSteel

178

ICNdi 5173
Peak

Deur op deur / integreerbaar apparaat	
Energie-efficiëntieklasse:	D (A–G)
Energieverbruik per jaar / 24 h:	**183 / 0,501 kWh**
Totaal volume [1]:	**255 l**
Volume:	**Koeldeel: 184,4 l / Diepvriesgedeelte: 71 l**
Geluidsniveau / Geluidsklasse:	**34 dB(A) / B, SuperSilent**
Klimaatklasse:	**SN-T (van +10 °C tot +43 °C)**
Nisafmetingen in cm (h/b/d):	**177,2 - 178,8 / 56 - 57 / min. 55,0**

Easy Fresh · Duo Cooling · No Frost · Super Cool · Super Frost · Soft System · Touch & Swipe-Display · Vario Space · Glass & Steel Interior · Light Tower · Ice Maker · Smart Device

Bedieningspaneel
- 2,4" TFT, Touch & Swipe kleurenscherm
- Digitale temperatuuraanduiding voor koel- en vriesdeel
- SmartDeviceBox inbegrepen
- Alarm bij storing: optisch en akoestisch
- Deuralarm: optisch en akoestisch

Koelgedeelte
- PowerCooling met Ambilight met FreshAir koolfilter
- Deurvakken edelstaal & glas met flessenhouder, VarioBoxen uittrekbaar, variabel eierrekje, botervloot
- 5 GlassLine draagplateaus, waarvan 1 deelbaar
- VarioSafe
- Flessenplateau voor 3 flessen
- LightTower
- 1 EasyFresh-safe op telescooprails

Vriesgedeelte ✱✱✱✱
- 3 diepvriesladen, waarvan 2 op uittrekbare telescooprails, VarioSpace
- IceMaker met vaste wateraansluiting 3/4"
- IJsblokjesproductie in 24 uur: 1,2 kg
- IJsblokjesvoorraad: 5 kg
- LED verlichting
- Bewaartijd bij storing: 9 uur
- Invriescapaciteit in 24 uur: 6 kg
- 2 koude accu's
- Draagplateaus van veiligheidsglas

Uitrustingsvoordelen
- In de hoogte verstelbare pootjes voorzijde
- Verwisselbare deurscharniering
- Verwisselbaar deurrubber
- Achterwand en deurpaneel in SmartSteel

[1] Conform de verordening EU 2019/2016 geven wij het totaal volume als geheel getal (afgerond) weer en het volume van de vries- en versvoedselcompartimenten met één cijfer na de komma.

Een voorbeeld van het energielabel staat op pagina 11. Volgens (EU) 2017/1369 6a.

InfinitySpring-waterfilter

Fris en helder: dankzij het InfinitySpring-waterfilter geniet u van gezond drinkwater uit uw eigen waterleiding. Het filter reinigt en zorgt voor schoon water voor drankjes en verfrissingen.
En: uw Liebherr herinnert u er via het display aan om het filter te vervangen.

HydroBreeze

U wilt groente en fruit koelen als een echte professional? Welkom in de wereld van HydroBreeze: De koude nevel van rond 0 °C in de safe geeft levensmiddelen de extra kick voor een langere houdbaarheid. En zorgt voor een optisch wow-effect. HydroBreeze wordt elke 90 minuten geactiveerd. Normaal 4 seconden – en als de deur wordt geopend 8 seconden lang.

LightTower

Levensmiddelen worden op de best mogelijke manier verlicht. Omdat de LightTowers vlak in de zijwanden zijn geïntegreerd, blijft er meer plaats over voor uw levensmiddelen.

SoftTelescopic

De volledig uittrekbare laden trekken zich de laatste centimeters zachtjes dicht.

178

ICBNd 5163

Prime

Deur op deur / integreerbaar apparaat	
Energie-efficiëntieklasse:	D (A–G)
Energieverbruik per jaar / 24 h:	**208 / 0,569 kWh**
Totaal volume [1]:	**246 l**
Volume:	**Koeldeel: 104,1 l / BioFresh: 71,2 l / Diepvriesgedeelte: 71 l**
Geluidsniveau / Geluidsklasse:	**34 dB(A) / B, SuperSilent**
Klimaatklasse:	**SN-ST (van +10 °C tot +38 °C)**
Nisafmetingen in cm (h/b/d):	**177,2 - 178,8 / 56 - 57 / min. 55,0**

Bio Fresh | Duo Cooling | No Frost | Super Cool | Super Frost | Soft System | Soft-Telescopic Rails | Touch & Swipe-Display | Vario Space | Glass & Steel Interior | Light Tower | Ice Maker | Smart Device ready

Bedieningspaneel
- 2,4" TFT, Touch & Swipe kleurenscherm
- Digitale temperatuuraanduiding voor koel-, BioFresh- en vriesgedeelte
- Geschikt voor SmartHome met optionele SmartDeviceBox
- Alarm bij storing: optisch en akoestisch
- Deuralarm: optisch en akoestisch

Koel- en BioFresh-gedeelte
- PowerCooling met FreshAir koolfilter
- Deurvakken edelstaal & glas met flessenhouder, VarioBoxen uittrekbaar, variabel eierrekje, botervloot
- 3 GlassLine draagplateaus, waarvan 1 deelbaar
- Geïntegreerd flessenplateau
- LightTower
- LED BioFesh verlichting
- 2 BioFresh-Safes met SoftTelescopic, 1 Fruit & Vegetable-Safe, 1 Meat & Dairy-Safe

Vriesgedeelte ✱✱✱✱
- 3 diepvriesladen, VarioSpace
- IceMaker met vaste wateraansluiting 3/4"
- IJsblokjesproductie in 24 uur: 1,2 kg
- IJsblokjesvoorraad: 5 kg
- LED verlichting
- Bewaartijd bij storing: 9 uur
- Invriescapaciteit in 24 uur: 6 kg
- 2 koude accu's
- Draagplateaus van veiligheidsglas

Uitrustingsvoordelen
- In de hoogte verstelbare pootjes voorzijde
- Verwisselbare deurscharniering
- Verwisselbaar deurrubber
- Achterwand in SmartSteel

178

ICBNd 5153

Prime

Deur op deur / integreerbaar apparaat	
Energie-efficiëntieklasse:	D (A–G)
Energieverbruik per jaar / 24 h:	**207 / 0,567 kWh**
Totaal volume [1]:	**245 l**
Volume:	**Koeldeel: 104,1 l / BioFresh: 71,2 l / Diepvriesgedeelte: 70 l**
Geluidsniveau / Geluidsklasse:	**34 dB(A) / B, SuperSilent**
Klimaatklasse:	**SN-ST (van +10 °C tot +38 °C)**
Nisafmetingen in cm (h/b/d):	**177,2 - 178,8 / 56 - 57 / min. 55,0**

Bio Fresh | Duo Cooling | No Frost | Super Cool | Super Frost | Soft System | Soft-Telescopic Rails | Touch & Swipe-Display | Vario Space | Glass & Steel Interior | Light Tower | Smart Device ready

Bedieningspaneel
- 2,4" TFT, Touch & Swipe kleurenscherm
- Digitale temperatuuraanduiding voor koel-, BioFresh- en vriesgedeelte
- Geschikt voor SmartHome met optionele SmartDeviceBox
- Alarm bij storing: optisch en akoestisch
- Deuralarm: optisch en akoestisch

Koel- en BioFresh-gedeelte
- PowerCooling met FreshAir koolfilter
- Deurvakken edelstaal & glas met flessenhouder, VarioBoxen uittrekbaar, variabel eierrekje, botervloot
- 3 GlassLine draagplateaus, waarvan 1 deelbaar
- Geïntegreerd flessenplateau
- LightTower
- LED BioFesh verlichting
- 2 BioFresh-Safes met SoftTelescopic, 1 Fruit & Vegetable-Safe, 1 Meat & Dairy-Safe

Vriesgedeelte ✱✱✱✱
- 3 diepvriesladen, VarioSpace
- IJsblokjeshouder met deksel
- LED verlichting
- Bewaartijd bij storing: 9 uur
- Invriescapaciteit in 24 uur: 6 kg
- 2 koude accu's
- Draagplateaus van veiligheidsglas

Uitrustingsvoordelen
- In de hoogte verstelbare pootjes voorzijde
- Verwisselbare deurscharniering
- Verwisselbaar deurrubber
- Achterwand in SmartSteel

Side by Side

178

SICNd 5153

Prime

Deur op deur / integreerbaar apparaat	
Energie-efficiëntieklasse:	D (A–G)
Energieverbruik per jaar / 24 h:	**181 / 0,495 kWh**
Totaal volume [1]:	**254 l**
Volume:	**Koeldeel: 184,4 l / Diepvriesgedeelte: 70 l**
Geluidsniveau / Geluidsklasse:	**34 dB(A) / B, SuperSilent**
Klimaatklasse:	**SN-T (van +10 °C tot +43 °C)**
Nisafmetingen in cm (h/b/d):	**177,2 - 178,8 / 56 - 57 / min. 55,0**

Easy Fresh | Duo Cooling | No Frost | Super Cool | Super Frost | Soft System | Touch & Swipe-Display | Vario Space | Glass & Steel Interior | Light Tower | Smart Device ready

Bedieningspaneel
- 2,4" TFT, Touch & Swipe kleurenscherm
- Digitale temperatuuraanduiding voor koel- en vriesdeel
- Geschikt voor SmartHome met optionele SmartDeviceBox
- Alarm bij storing: optisch en akoestisch
- Deuralarm: optisch en akoestisch

Koelgedeelte
- PowerCooling met FreshAir koolfilter
- Deurvakken edelstaal & glas met flessenhouder, VarioBoxen uittrekbaar, variabel eierrekje, botervloot
- 5 GlassLine draagplateaus, waarvan 1 deelbaar
- VarioSafe
- Flessenplateau voor 3 flessen
- LightTower
- 1 EasyFresh-safe op telescooprails

Vriesgedeelte ✱✱✱✱
- 3 diepvriesladen, VarioSpace
- IJsblokjeshouder met deksel
- LED verlichting
- Bewaartijd bij storing: 9 uur
- Invriescapaciteit in 24 uur: 6 kg
- 2 koude accu's
- Draagplateaus van veiligheidsglas

Uitrustingsvoordelen
- Warme wanden tweezijdig, geschikt voor combinatie met andere koel-, vries en/of wijnkasten
- In de hoogte verstelbare pootjes voorzijde
- Verwisselbare deurscharniering
- Verwisselbaar deurrubber
- Achterwand in SmartSteel

[1] Conform de verordening EU 2019/2016 geven wij het totaal volume als geheel getal (afgerond) weer en het volume van de vries- en versvoedselcompartimenten met één cijfer na de komma.

Een voorbeeld van het energielabel staat op pagina 11. Volgens (EU) 2017/1369 6a.

IceMaker met watertank

De IceMaker met watertank vormt een innovatieve oplossing wanneer de waterkwaliteit onvoldoende is of een waterleiding ontbreekt. Deze kan gemakkelijk worden uitgenomen om te vullen.

NoFrost

Wanneer u uw vriesgedeelte opent, wilt u diepgevroren levensmiddelen zien – geen ijs of rijp. NoFrost beschermt het vriesgedeelte tegen ongewenste ijsvorming, die veel energie verbruikt en soms duur kan zijn. NoFrost betekent: nooit meer het vriesgedeelte moeizaam en tijdrovend ontdooien, meer tijd hebben voor andere dingen en geld besparen.

Integreerbare koel-vriescombinaties

178

ICNe 5133

Plus

Deur op deur / integreerbaar apparaat	
Energie-efficiëntieklasse:	E (A–G)
Energieverbruik per jaar / 24 h:	**228 / 0,624 kWh**
Totaal volume [1]:	**254 l**
Volume:	**Koeldeel: 183,3 l / Diepvriesgedeelte: 71 l**
Geluidsniveau / Geluidsklasse:	**34 dB(A) / B, SuperSilent**
Klimaatklasse:	**SN-T (van +10 °C tot +43 °C)**
Nisafmetingen in cm (h/b/d):	**177,2 - 178,8 / 56 - 57 / min. 55,0**

Easy Fresh | Duo Cooling | No Frost | Super Cool | Super Frost | Soft System | Touch-Display | Vario Space | Ice Maker Water tank | Smart Device ready

Bedieningspaneel
- LC-Display met tiptoetsbediening
- Digitale temperatuuraanduiding voor koel- en vriesdeel
- Geschikt voor SmartHome met optionele SmartDeviceBox
- Alarm bij storing: optisch en akoestisch
- Deuralarm: optisch en akoestisch

Koelgedeelte
- PowerCooling met FreshAir koolfilter
- Kunststof deurvakken met edelstaal look afwerking en flessenhouder
- 4 GlassLine draagplateaus, waarvan 1 deelbaar
- VarioSafe
- Flessenplateau voor 3 flessen
- LED plafondverlichting
- 1 EasyFresh-safe op geïntegreerde rails

Vriesgedeelte ✱✱✱✱
- 3 diepvriesladen, VarioSpace
- IceMaker met watertank
- IJsblokjesproductie in 24 uur: 1,2 kg
- IJsblokjesvoorraad: 5 kg
- Bewaartijd bij storing: 9 uur
- Invriescapaciteit in 24 uur: 6 kg
- Draagplateaus van veiligheidsglas

Uitrustingsvoordelen
- In de hoogte verstelbare pootjes voorzijde
- Verwisselbare deurscharniering
- Verwisselbaar deurrubber

[1] Conform de verordening EU 2019/2016 geven wij het totaal volume als geheel getal (afgerond) weer en het volume van de vries- en versvoedselcompartimenten met één cijfer na de komma.

178

ICBNe 5123

Plus

Deur op deur / integreerbaar apparaat	
Energie-efficiëntieklasse:	E (A–G)
Energieverbruik per jaar / 24 h:	**259 / 0,709 kWh**
Totaal volume [1]:	**244 l**
Volume:	**Koeldeel: 103,3 l / BioFresh: 70,9 l / Diepvriesgedeelte: 70 l**
Geluidsniveau / Geluidsklasse:	**35 dB(A) / B, SuperSilent**
Klimaatklasse:	**SN-ST (van +10 °C tot +38 °C)**
Nisafmetingen in cm (h/b/d):	**177,2 - 178,8 / 56 - 57 / min. 55,0**

Bio Fresh | Duo Cooling | No Frost | Super Cool | Super Frost | Soft System | Touch-Display | Vario Space | Smart Device ready

Bedieningspaneel
- LC-Display met tiptoetsbediening
- Digitale temperatuuraanduiding voor koel- en vriesdeel
- Geschikt voor SmartHome met optionele SmartDeviceBox
- Alarm bij storing: optisch en akoestisch
- Deuralarm: optisch en akoestisch

Koel- en BioFresh-gedeelte
- PowerCooling met FreshAir koolfilter
- Kunststof deurvakken met edelstaal look afwerking en flessenhouder
- 3 GlassLine draagplateaus, waarvan 1 deelbaar
- Geïntegreerd flessenplateau
- LED plafondverlichting
- 2 BioFresh-Safes op telescooprails, 1 Fruit & Vegetable-Safe, 1 Meat & Dairy-Safe

Vriesgedeelte ✱✱✱✱
- 3 diepvriesladen, VarioSpace
- IJsblokjeshouder
- Bewaartijd bij storing: 9 uur
- Invriescapaciteit in 24 uur: 6 kg
- Draagplateaus van veiligheidsglas

Uitrustingsvoordelen
- In de hoogte verstelbare pootjes voorzijde
- Verwisselbare deurscharniering
- Verwisselbaar deurrubber

178

ICBNSe 5123

Plus

Sleepdeur / integreerbaar apparaat	
Energie-efficiëntieklasse:	E (A–G)
Energieverbruik per jaar / 24 h:	**259 / 0,709 kWh**
Totaal volume [1]:	**244 l**
Volume:	**Koeldeel: 103,3 l / BioFresh: 70,9 l / Diepvriesgedeelte: 70 l**
Geluidsniveau / Geluidsklasse:	**35 dB(A) / B, SuperSilent**
Klimaatklasse:	**SN-ST (van +10 °C tot +38 °C)**
Nisafmetingen in cm (h/b/d):	**177,2 - 178,8 / 56 - 57 / min. 55,0**

Bio Fresh | Duo Cooling | No Frost | Super Cool | Super Frost | Touch-Display | Vario Space | Smart Device ready

Bedieningspaneel
- LC-Display met tiptoetsbediening
- Digitale temperatuuraanduiding voor koel- en vriesdeel
- Geschikt voor SmartHome met optionele SmartDeviceBox
- Alarm bij storing: optisch en akoestisch
- Deuralarm: optisch en akoestisch

Koel- en BioFresh-gedeelte
- PowerCooling met FreshAir koolfilter
- Kunststof deurvakken met edelstaal look afwerking en flessenhouder
- 3 GlassLine draagplateaus, waarvan 1 deelbaar
- Geïntegreerd flessenplateau
- LED plafondverlichting
- 2 BioFresh-Safes op telescooprails, 1 Fruit & Vegetable-Safe, 1 Meat & Dairy-Safe

Vriesgedeelte ✱✱✱✱
- 3 diepvriesladen, VarioSpace
- IJsblokjeshouder
- Bewaartijd bij storing: 9 uur
- Invriescapaciteit in 24 uur: 5 kg
- Draagplateaus van veiligheidsglas

Uitrustingsvoordelen
- In de hoogte verstelbare pootjes voorzijde
- Verwisselbare deurscharniering
- Verwisselbaar deurrubber

Een voorbeeld van het energielabel staat op pagina 11. Volgens (EU) 2017/1369 6a.

178

ICNc 5123
Plus

Deur op deur / integreerbaar apparaat	
Energie-efficiëntieklasse:	C
Energieverbruik per jaar / 24 h:	**145 / 0,397 kWh**
Totaal volume [1]:	**253 l**
Volume:	**Koeldeel: 183,3 l / Diepvriesgedeelte: 70 l**
Geluidsniveau / Geluidsklasse:	**34 dB(A) / B, SuperSilent**
Klimaatklasse:	**SN-T (van +10 °C tot +43 °C)**
Nisafmetingen in cm (h/b/d):	**177,2 - 178,8 / 56 - 57 / min. 55,0**

Easy Fresh | Duo Cooling | No Frost | Super Cool | Super Frost | Soft System | Touch-Display | Vario Space | Smart Device ready

Bedieningspaneel
· LC-Display met tiptoetsbediening
· Digitale temperatuuraanduiding voor koel- en vriesdeel
· Geschikt voor SmartHome met optionele SmartDeviceBox
· Alarm bij storing: optisch en akoestisch
· Deuralarm: optisch en akoestisch

Koelgedeelte
· PowerCooling met FreshAir koolfilter
· Kunststof deurvakken met edelstaal look afwerking en flessenhouder
· 5 GlassLine draagplateaus, waarvan 1 deelbaar
· VarioSafe
· Flessenplateau voor 3 flessen
· LED plafondverlichting
· 1 EasyFresh-safe op geïntegreerde rails

Vriesgedeelte ✱✱✱✱
· 3 diepvriesladen, VarioSpace
· IJsblokjeshouder
· Bewaartijd bij storing: 9 uur
· Invriescapaciteit in 24 uur: 6 kg
· Draagplateaus van veiligheidsglas

Uitrustingsvoordelen
· In de hoogte verstelbare pootjes voorzijde
· Verwisselbare deurscharniering
· Verwisselbaar deurrubber

178

ICNd 5123
Plus

Deur op deur / integreerbaar apparaat	
Energie-efficiëntieklasse:	D
Energieverbruik per jaar / 24 h:	**181 / 0,495 kWh**
Totaal volume [1]:	**253 l**
Volume:	**Koeldeel: 183,3 l / Diepvriesgedeelte: 70 l**
Geluidsniveau / Geluidsklasse:	**34 dB(A) / B, SuperSilent**
Klimaatklasse:	**SN-T (van +10 °C tot +43 °C)**
Nisafmetingen in cm (h/b/d):	**177,2 - 178,8 / 56 - 57 / min. 55,0**

Easy Fresh | Duo Cooling | No Frost | Super Cool | Super Frost | Soft System | Touch-Display | Vario Space | Smart Device ready

Bedieningspaneel
· LC-Display met tiptoetsbediening
· Digitale temperatuuraanduiding voor koel- en vriesdeel
· Geschikt voor SmartHome met optionele SmartDeviceBox
· Alarm bij storing: optisch en akoestisch
· Deuralarm: optisch en akoestisch

Koelgedeelte
· PowerCooling met FreshAir koolfilter
· Kunststof deurvakken met edelstaal look afwerking en flessenhouder
· 5 GlassLine draagplateaus, waarvan 1 deelbaar
· VarioSafe
· Flessenplateau voor 3 flessen
· LED plafondverlichting
· 1 EasyFresh-safe op geïntegreerde rails

Vriesgedeelte ✱✱✱✱
· 3 diepvriesladen, VarioSpace
· IJsblokjeshouder
· Bewaartijd bij storing: 9 uur
· Invriescapaciteit in 24 uur: 6 kg
· Draagplateaus van veiligheidsglas

Uitrustingsvoordelen
· In de hoogte verstelbare pootjes voorzijde
· Verwisselbare deurscharniering
· Verwisselbaar deurrubber

[1] Conform de verordening EU 2019/2016 geven wij het totaal volume als geheel getal (afgerond) weer en het volume van de vries- en versvoedselcompartimenten met één cijfer na de komma.

178

ICd 5123
Plus

Deur op deur / integreerbaar apparaat	
Energie-efficiëntieklasse:	D
Energieverbruik per jaar / 24 h:	**183 / 0,501 kWh**
Totaal volume [1]:	**264 l**
Volume:	**Koeldeel: 183,3 l / Diepvriesgedeelte: 81 l**
Geluidsniveau / Geluidsklasse:	**33 dB(A) / B, SuperSilent**
Klimaatklasse:	**SN-T (van +10 °C tot +43 °C)**
Nisafmetingen in cm (h/b/d):	**177,2 - 178,8 / 56 - 57 / min. 55,0**

Easy Fresh | Duo Cooling | Smart Frost | Super Cool | Super Frost | Soft System | Touch-Display | Vario Space | Smart Device ready

Bedieningspaneel
· LC-Display met tiptoetsbediening
· Digitale temperatuuraanduiding voor koel- en vriesdeel
· Geschikt voor SmartHome met optionele SmartDeviceBox
· Alarm bij storing: optisch en akoestisch
· Deuralarm: optisch en akoestisch

Koelgedeelte
· PowerCooling met FreshAir koolfilter
· Kunststof deurvakken met edelstaal look afwerking en flessenhouder
· 5 GlassLine draagplateaus, waarvan 1 deelbaar
· VarioSafe
· Flessenplateau voor 3 flessen
· LED plafondverlichting
· 1 EasyFresh-safe op geïntegreerde rails

Vriesgedeelte ✱✱✱✱
· 3 diepvriesladen, VarioSpace
· IJsblokjeshouder
· Bewaartijd bij storing: 11 uur
· Invriescapaciteit in 24 uur: 6 kg
· Draagplateaus van veiligheidsglas

Uitrustingsvoordelen
· In de hoogte verstelbare pootjes voorzijde
· Verwisselbare deurscharniering
· Verwisselbaar deurrubber

178

ICNe 5103
Pure

Deur op deur / integreerbaar apparaat	
Energie-efficiëntieklasse:	E
Energieverbruik per jaar / 24 h:	**227 / 0,621 kWh**
Totaal volume [1]:	**253 l**
Volume:	**Koeldeel: 183,3 l / Diepvriesgedeelte: 70 l**
Geluidsniveau / Geluidsklasse:	**34 dB(A) / B, SuperSilent**
Klimaatklasse:	**SN-ST (van +10 °C tot +38 °C)**
Nisafmetingen in cm (h/b/d):	**177,2 - 178,8 / 56 - 57 / min. 55,0**

Easy Fresh | Duo Cooling | No Frost | Super Cool | Super Frost | Touch-Display | Vario Space | Smart Device ready

Bedieningspaneel
· LC-Display met tiptoetsbediening
· Digitale temperatuuraanduiding voor koel- en vriesdeel
· Geschikt voor SmartHome met optionele SmartDeviceBox
· Alarm bij storing: optisch en akoestisch
· Deuralarm: optisch en akoestisch

Koelgedeelte
· PowerCooling met FreshAir koolfilter
· Kunststof deurvakken met edelstaal look afwerking en flessenhouder
· 4 GlassLine draagplateaus
· LED plafondverlichting
· 1 EasyFresh-safe op geïntegreerde rails

Vriesgedeelte ✱✱✱✱
· 3 diepvriesladen, VarioSpace
· Bewaartijd bij storing: 9 uur
· Invriescapaciteit in 24 uur: 5 kg
· Draagplateaus van veiligheidsglas

Uitrustingsvoordelen
· In de hoogte verstelbare pootjes voorzijde
· Verwisselbare deurscharniering
· Verwisselbaar deurrubber

Een voorbeeld van het energielabel staat op pagina 11. Volgens (EU) 2017/1369 6a.

178

ICe 5103
Pure

Deur op deur / integreerbaar apparaat	
Energie-efficiëntieklasse:	E
Energieverbruik per jaar / 24 h:	**228 / 0,624 kWh**
Totaal volume [1]:	**264 l**
Volume:	**Koeldeel: 183,3 l / Diepvriesgedeelte: 81 l**
Geluidsniveau / Geluidsklasse:	**35 dB(A) / B, SuperSilent**
Klimaatklasse:	**SN-T (van +10 °C tot +43 °C)**
Nisafmetingen in cm (h/b/d):	**177,2 - 178,8 / 56 - 57 / min. 55,0**

Easy Fresh | Duo Cooling | Smart Frost | Super Cool | Super Frost | Touch-Display | Vario Space | Smart Device ready

Bedieningspaneel
· LC-Display met tiptoetsbediening
· Digitale temperatuuraanduiding voor koel- en vriesdeel
· Geschikt voor SmartHome met optionele SmartDeviceBox
· Alarm bij storing: optisch en akoestisch
· Deuralarm: optisch en akoestisch

Koelgedeelte
· PowerCooling met FreshAir koolfilter
· Kunststof deurvakken met edelstaal look afwerking en flessenhouder
· 4 GlassLine draagplateaus
· LED plafondverlichting
· 1 EasyFresh-safe op geïntegreerde rails

Vriesgedeelte ✱✱✱
· 3 diepvriesladen, VarioSpace
· Bewaartijd bij storing: 11 uur
· Invriescapaciteit in 24 uur: 6 kg
· Draagplateaus van veiligheidsglas

Uitrustingsvoordelen
· In de hoogte verstelbare pootjes voorzijde
· Verwisselbare deurscharniering
· Verwisselbaar deurrubber

178

ICNSe 5103
Pure

Sleepdeur / integreerbaar apparaat	
Energie-efficiëntieklasse:	E
Energieverbruik per jaar / 24 h:	**227 / 0,621 kWh**
Totaal volume [1]:	**253 l**
Volume:	**Koeldeel: 183,3 l / Diepvriesgedeelte: 70 l**
Geluidsniveau / Geluidsklasse:	**34 dB(A) / B, SuperSilent**
Klimaatklasse:	**SN-ST (van +10 °C tot +38 °C)**
Nisafmetingen in cm (h/b/d):	**177,2 - 178,8 / 56 - 57 / min. 55,0**

Easy Fresh | Duo Cooling | No Frost | Super Cool | Super Frost | Touch-Display | Vario Space | Smart Device ready

Bedieningspaneel
· LC-Display met tiptoetsbediening
· Digitale temperatuuraanduiding voor koel- en vriesdeel
· Geschikt voor SmartHome met optionele SmartDeviceBox
· Alarm bij storing: optisch en akoestisch
· Deuralarm: optisch en akoestisch

Koelgedeelte
· PowerCooling met FreshAir koolfilter
· Kunststof deurvakken met edelstaal look afwerking en flessenhouder
· 4 GlassLine draagplateaus
· LED plafondverlichting
· 1 EasyFresh-safe op geïntegreerde rails

Vriesgedeelte ✱✱✱
· 3 diepvriesladen, VarioSpace
· Bewaartijd bij storing: 9 uur
· Invriescapaciteit in 24 uur: 5 kg
· Draagplateaus van veiligheidsglas

Uitrustingsvoordelen
· In de hoogte verstelbare pootjes voorzijde
· Verwisselbare deurscharniering
· Verwisselbaar deurrubber

178

ICSe 5103
Pure

Sleepdeur / integreerbaar apparaat	
Energie-efficiëntieklasse:	E
Energieverbruik per jaar / 24 h:	**228 / 0,624 kWh**
Totaal volume [1]:	**264 l**
Volume:	**Koeldeel: 183,3 l / Diepvriesgedeelte: 81 l**
Geluidsniveau / Geluidsklasse:	**35 dB(A) / B, SuperSilent**
Klimaatklasse:	**SN-T (van +10 °C tot +43 °C)**
Nisafmetingen in cm (h/b/d):	**177,2 - 178,8 / 56 - 57 / min. 55,0**

Easy Fresh | Duo Cooling | Smart Frost | Super Cool | Super Frost | Touch-Display | Vario Space | Smart Device ready

Bedieningspaneel
· LC-Display met tiptoetsbediening
· Digitale temperatuuraanduiding voor koel- en vriesdeel
· Geschikt voor SmartHome met optionele SmartDeviceBox
· Alarm bij storing: optisch en akoestisch
· Deuralarm: optisch en akoestisch

Koelgedeelte
· PowerCooling met FreshAir koolfilter
· Kunststof deurvakken met edelstaal look afwerking en flessenhouder
· 4 GlassLine draagplateaus
· LED plafondverlichting
· 1 EasyFresh-safe op geïntegreerde rails

Vriesgedeelte ✱✱✱
· 3 diepvriesladen, VarioSpace
· Bewaartijd bij storing: 11 uur
· Invriescapaciteit in 24 uur: 6 kg
· Draagplateaus van veiligheidsglas

Uitrustingsvoordelen
· In de hoogte verstelbare pootjes voorzijde
· Verwisselbare deurscharniering
· Verwisselbaar deurrubber

[1] Conform de verordening EU 2019/2016 geven wij het totaal volume als geheel getal (afgerond) weer en het volume van de vries- en versvoedselcompartimenten met één cijfer na de komma.

Een voorbeeld van het energielabel staat op pagina 11. Volgens (EU) 2017/1369 6a.

Integreerbare koel-vriescombinaties

TouchDisplay

Bediening met uw vingertoppen: door het aanraakscherm kunt u uw Liebherr eenvoudig en intuïtief bedienen. Op het display zijn alle functies overzichtelijk opgesteld. Een lichte aanraking met de vingertoppen is voldoende om bijvoorbeeld moeiteloos de functies te selecteren of de huidige temperatuur van uw koelkast te controleren.

EasyFresh

Onze EasyFresh-safe staat garant voor marktverseheid. Onverpakt fruit, groenten of vruchten: hier wordt alles optimaal bewaard. De levensmiddelen verhogen de luchtvochtigheid in de safe door de dichte afsluiting. Uw levensmiddelen blijven langer vers.

178

ICBc 5182
Peak

Deur op deur / integreerbaar apparaat	
Energie-efficiëntieklasse:	C
Energieverbruik per jaar / 24 h:	**145 / 0,397 kWh**
Totaal volume [1]:	**254 l**
Volume:	**Koeldeel: 131,6 l / BioFresh: 68,1 l / Diepvriesgedeelte: 54 l**
Geluidsniveau / Geluidsklasse:	**34 dB(A) / B, SuperSilent**
Klimaatklasse:	**SN-T (van +10 °C tot +43 °C)**
Nisafmetingen in cm (h/b/d):	**177,2 - 178,8 / 56 - 57 / min. 55,0**

Bio Fresh Professional · Hydro Breeze · Fish & Seafood · Duo Cooling · Smart Frost · Super Cool · Super Frost · Soft System · Soft-Telescopic Rails · Touch & Swipe-Display · Vario Space · Glass & Steel Interior · Light Tower · Smart Device ready

Bedieningspaneel
- 2,4" TFT, Touch & Swipe kleurenscherm
- Digitale temperatuuraanduiding voor koel-, BioFresh- en vriesgedeelte
- Geschikt voor SmartHome met optionele SmartDeviceBox
- Alarm bij storing: optisch en akoestisch
- Deuralarm: optisch en akoestisch

Koel- en BioFresh-gedeelte
- PowerCooling met Ambilight met FreshAir koolfilter
- Deurvakken edelstaal & glas met flessenhouder, VarioBoxen uittrekbaar, variabel eierrekje, botervloot
- 4 GlassLine draagplateaus, waarvan 1 deelbaar
- VarioSafe
- Geïntegreerd flessenplateau
- LightTower
- LED BioFesh verlichting
- 2 BioFresh-Safes met SoftTelescopic, 1 Fruit & Vegetable-Safe met HydroBreeze, 1 Fish & Seafood-Safe, 1 FlexSystem

Vriesgedeelte ✱✱✱✱
- 2 diepvriesladen op telescooprails, VarioSpace
- IJsblokjeshouder met deksel
- LED verlichting
- Bewaartijd bij storing: 9 uur
- Invriescapaciteit in 24 uur: 4 kg
- 2 koude accu's
- Draagplateaus van veiligheidsglas

Uitrustingsvoordelen
- In de hoogte verstelbare pootjes voorzijde
- Verwisselbare deurscharniering
- Verwisselbaar deurrubber
- Achterwand en deurpaneel in SmartSteel

178

ICBdi 5182
Peak

Deur op deur / integreerbaar apparaat	
Energie-efficiëntieklasse:	D
Energieverbruik per jaar / 24 h:	**182 / 0,498 kWh**
Totaal volume [1]:	**256 l**
Volume:	**Koeldeel: 131,6 l / BioFresh: 70,7 l / Diepvriesgedeelte: 54 l**
Geluidsniveau / Geluidsklasse:	**34 dB(A) / B, SuperSilent**
Klimaatklasse:	**SN-T (van +10 °C tot +43 °C)**
Nisafmetingen in cm (h/b/d):	**177,2 - 178,8 / 56 - 57 / min. 55,0**

Bio Fresh Professional · Hydro Breeze · Duo Cooling · Smart Frost · Super Cool · Super Frost · Soft System · Soft-Telescopic Rails · Touch & Swipe-Display · Vario Space · Glass & Steel Interior · Light Tower · Infinity Spring · Smart Device

Bedieningspaneel
- 2,4" TFT, Touch & Swipe kleurenscherm
- Digitale temperatuuraanduiding voor koel-, BioFresh- en vriesgedeelte
- SmartDeviceBox inbegrepen
- Alarm bij storing: optisch en akoestisch
- Deuralarm: optisch en akoestisch

Koel- en BioFresh-gedeelte
- PowerCooling met Ambilight met FreshAir koolfilter
- Deurvakken edelstaal & glas met flessenhouder, VarioBoxen uittrekbaar, variabel eierrekje, botervloot
- 4 GlassLine draagplateaus, waarvan 1 deelbaar
- VarioSafe
- Geïntegreerd flessenplateau
- LightTower
- LED BioFesh verlichting
- 2 BioFresh-Safes met SoftTelescopic, 1 Fruit & Vegetable-Safe met HydroBreeze, 1 Meat & Dairy-Safe, 1 FlexSystem
- InfinitySpring met vaste wateraansluiting 3/4"

Vriesgedeelte ✱✱✱✱
- 2 diepvriesladen, VarioSpace
- IJsblokjeshouder met deksel
- LED verlichting
- Bewaartijd bij storing: 9 uur
- Invriescapaciteit in 24 uur: 4 kg
- 2 koude accu's
- Draagplateaus van veiligheidsglas

Uitrustingsvoordelen
- In de hoogte verstelbare pootjes voorzijde
- Verwisselbare deurscharniering
- Verwisselbaar deurrubber
- Achterwand en deurpaneel in SmartSteel

[1] Conform de verordening EU 2019/2016 geven wij het totaal volume als geheel getal (afgerond) weer en het volume van de vries- en versvoedselcompartimenten met één cijfer na de komma.

178

ICBb 5152
Prime

Deur op deur / integreerbaar apparaat	
Energie-efficiëntieklasse:	B
Energieverbruik per jaar / 24 h:	**116 / 0,317 kWh**
Totaal volume [1]:	**256 l**
Volume:	**Koeldeel: 131,0 l / BioFresh: 71,2 l / Diepvriesgedeelte: 54 l**
Geluidsniveau / Geluidsklasse:	**33 dB(A) / B, SuperSilent**
Klimaatklasse:	**SN-T (van +10 °C tot +43 °C)**
Nisafmetingen in cm (h/b/d):	**177,2 - 178,8 / 56 - 57 / min. 55,0**

Bio Fresh · Duo Cooling · Smart Frost · Super Cool · Super Frost · Soft System · Soft-Telescopic Rails · Touch & Swipe-Display · Vario Space · Glass & Steel Interior · Light Tower · Smart Device ready

Bedieningspaneel
- 2,4" TFT, Touch & Swipe kleurenscherm
- Digitale temperatuuraanduiding voor koel-, BioFresh- en vriesgedeelte
- Geschikt voor SmartHome met optionele SmartDeviceBox
- Alarm bij storing: optisch en akoestisch
- Deuralarm: optisch en akoestisch

Koel- en BioFresh-gedeelte
- PowerCooling met FreshAir koolfilter
- Deurvakken edelstaal & glas met flessenhouder, VarioBoxen uittrekbaar, variabel eierrekje, botervloot
- 4 GlassLine draagplateaus, waarvan 1 deelbaar
- VarioSafe
- Geïntegreerd flessenplateau
- LightTower
- LED BioFesh verlichting
- 2 BioFresh-Safes met SoftTelescopic, 1 Fruit & Vegetable-Safe, 1 Meat & Dairy-Safe

Vriesgedeelte ✱✱✱✱
- 2 diepvriesladen, VarioSpace
- IJsblokjeshouder met deksel
- LED verlichting
- Bewaartijd bij storing: 9 uur
- Invriescapaciteit in 24 uur: 4 kg
- 2 koude accu's
- Draagplateaus van veiligheidsglas

Uitrustingsvoordelen
- In de hoogte verstelbare pootjes voorzijde
- Verwisselbare deurscharniering
- Verwisselbaar deurrubber
- Achterwand in SmartSteel

Een voorbeeld van het energielabel staat op pagina 11. Volgens (EU) 2017/1369 6a.

LightTower

Geniet van een optimaal verlichte binnenruimte: de LightTowers verlichten levensmiddelen op de best mogelijke manier en dragen daarbij de glasplateaus. Flexibel, ruimtebesparend en uniek. Omdat de LightTowers vlak in de zijwanden zijn geïntegreerd, blijft er meer plaats over voor uw levensmiddelen.

Touch & Swipe-display

Een Liebherr volgt uw vingers: dankzij het Touch & Swipe-display bedient u uw koelkast intuïtief en uiterst eenvoudig. Selecteer door tikken en vegen op het kleurendisplay heel eenvoudig functies als "SuperCool". En net zo gemakkelijk regelt u de temperatuur. En als u het display niet bedient? Dan wordt de actuele temperatuur weergegeven.

DuoCooling

DuoCooling zorgt er middels twee volledig gescheiden koelcircuits voor dat er geen luchtuitwisseling plaatsvindt tussen het koel- en vriesgedeelte. De levensmiddelen drogen niet uit en er worden geen geurtjes overgedragen. Dat betekent: minder weggooien, minder boodschappen doen. Dus meer sparen en meer genieten.

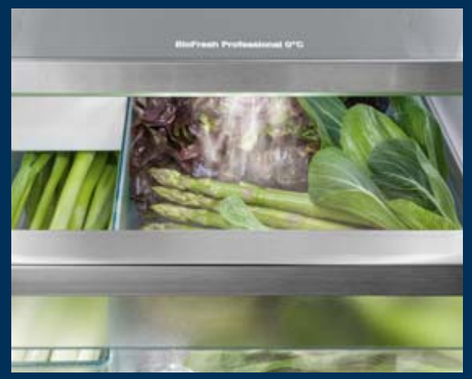

SmartFrost

Zo koud, zo slim: de SmartFrost-technologie reduceert effectief rijpvorming in de binnenruimte en op de bevroren levensmiddelen. Zo moet de vriezer veel minder vaak worden ontdooid – en hij verbruikt bovendien minder stroom. Nog een voordeel: de binnenwanden zijn bijzonder glad en daardoor gemakkelijk te reinigen.

178

ICBSd 5122

Plus

Sleepdeur / integreerbaar apparaat

Energie-efficiëntieklasse:	D (A–G)
Energieverbruik per jaar / 24 h:	**182 / 0,498 kWh**
Totaal volume [1]:	**255 l**
Volume:	**Koeldeel: 130,0 l / BioFresh: 70,9 l / Diepvriesgedeelte: 54 l**
Geluidsniveau / Geluidsklasse:	**34 dB(A) / B, SuperSilent**
Klimaatklasse:	**SN-T (van +10 °C tot +43 °C)**
Nisafmetingen in cm (h/b/d):	**177,2 - 178,8 / 56 - 57 / min. 55,0**

Bio Fresh | Duo Cooling | Smart Frost | Super Cool | Super Frost | Touch-Display | Vario Space | Smart Device ready

Bedieningspaneel
- LC-Display met tiptoetsbediening
- Digitale temperatuuraanduiding voor koel- en vriesdeel
- Geschikt voor SmartHome met optionele SmartDeviceBox
- Alarm bij storing: optisch en akoestisch
- Deuralarm: optisch en akoestisch

Koel- en BioFresh-gedeelte
- PowerCooling met FreshAir koolfilter
- Kunststof deurvakken met edelstaal look afwerking en flessenhouder
- 4 GlassLine draagplateaus, waarvan 1 deelbaar
- Geïntegreerd flessenplateau
- LED plafondverlichting
- 2 BioFresh-Safes op telescooprails, 1 Fruit & Vegetable-Safe, 1 Meat & Dairy-Safe

Vriesgedeelte ✱✱✱✱
- 2 diepvriesladen, VarioSpace
- IJsblokjeshouder
- Bewaartijd bij storing: 9 uur
- Invriescapaciteit in 24 uur: 4 kg
- Draagplateaus van veiligheidsglas

Uitrustingsvoordelen
- In de hoogte verstelbare pootjes voorzijde
- Verwisselbare deurscharniering
- Verwisselbaar deurrubber

[1] Conform de verordening EU 2019/2016 geven wij het totaal volume als geheel getal (afgerond) weer en het volume van de vries- en versvoedselcompartimenten met één cijfer na de komma.

178

ICSe 5122

Plus

Sleepdeur / integreerbaar apparaat

Energie-efficiëntieklasse:	E (A–G)
Energieverbruik per jaar / 24 h:	**199 / 0,545 kWh**
Totaal volume [1]:	**266 l**
Volume:	**Koeldeel: 211,7 l / Diepvriesgedeelte: 54 l**
Geluidsniveau / Geluidsklasse:	**35 dB(A) / B, SuperSilent**
Klimaatklasse:	**SN-ST (van +10 °C tot +38 °C)**
Nisafmetingen in cm (h/b/d):	**177,2 - 178,8 / 56 - 57 / min. 55,0**

Easy Fresh | Duo Cooling | Smart Frost | Super Cool | Super Frost | Touch-Display | Vario Space | Smart Device ready

Bedieningspaneel
- LC-Display met tiptoetsbediening
- Digitale temperatuuraanduiding voor koel- en vriesdeel
- Geschikt voor SmartHome met optionele SmartDeviceBox
- Alarm bij storing: optisch en akoestisch
- Deuralarm: optisch en akoestisch

Koelgedeelte
- PowerCooling met FreshAir koolfilter
- Kunststof deurvakken met edelstaal look afwerking en flessenhouder
- 6 GlassLine draagplateaus, waarvan 1 deelbaar
- VarioSafe
- Flessenplateau voor 3 flessen
- LED plafondverlichting
- 1 EasyFresh-safe op geïntegreerde rails

Vriesgedeelte ✱✱✱✱
- 2 diepvriesladen, VarioSpace
- IJsblokjeshouder
- Bewaartijd bij storing: 9 uur
- Invriescapaciteit in 24 uur: 4 kg
- Draagplateaus van veiligheidsglas

Uitrustingsvoordelen
- In de hoogte verstelbare pootjes voorzijde
- Verwisselbare deurscharniering
- Verwisselbaar deurrubber

122

ICTS 2231

Comfort

Sleepdeur / integreerbaar apparaat

Energie-efficiëntieklasse:	F (A–G)
Energieverbruik per jaar / 24 h:	**232 / 0,635 kWh**
Totaal volume [1]:	**197 l**
Volume:	**Koeldeel: 155,1 l / Diepvriesgedeelte: 43 l**
Geluidsniveau / Geluidsklasse:	**39 dB(A) / C**
Klimaatklasse:	**ST (van +16 °C tot +38 °C)**
Nisafmetingen in cm (h/b/d):	**122 - 122,5 / 56 - 57 / min. 55,0**

Bio Cool | Duo Cooling

Bedieningspaneel
- Mechanische regeling, Draaiknop
- Digitale temperatuuraanduiding
- Kinderbeveiliging

Koel- en BioCool-gedeelte
- Comfort GlassLine deurvakken met flessenhouder, variabel eierrekje
- 4 GlassLine draagplateaus, waarvan 1 deelbaar
- Interieurverlichting
- 2 BioCool-laden

Vriesgedeelte ✱✱✱✱
- 4-sterren-vriesvak
- IJsblokjeshouder met deksel
- Bewaartijd bij storing: 14 uur
- Invriescapaciteit in 24 uur: 3 kg
- Draagplateaus van veiligheidsglas

Uitrustingsvoordelen
- In de hoogte verstelbare pootjes voorzijde
- Verwisselbare deurscharniering

Een voorbeeld van het energielabel staat op pagina 11. Volgens (EU) 2017/1369 6a.

Koelkasten

IRBdi 5180 Δ Peak-Serie

Koelkast

○ Pure-Serie

◇ Plus-Serie

⬡ Prime-Serie

△ Peak-Serie

	○ Pure-Serie	◇ Plus-Serie	⬡ Prime-Serie	△ Peak-Serie
Bewaartechnologie	EasyFresh	EasyFresh	EasyFresh op uittrekbare telescooprails	
		BioFresh op uittrekbare telescooprails	BioFresh met SoftTelescopic	BioFresh Professional met SoftTelescopic
	FreshAir-Filter	FreshAir-Filter	FreshAir-Filter	FreshAir-Filter
Comfort & flexibiliteit		Deelbaar glasplateau	Deelbaar glasplateau	Deelbaar glasplateau
		SoftSystem-sluitdemping	SoftSystem-sluitdemping	SoftSystem-sluitdemping
		VarioSafe	VarioSafe	VarioSafe
			VarioBoxen	VarioBoxen
			Botervloot	Botervloot
	Eierrek	Eierrek	Variabel eierrek	Variabel eierrek
		Flessenplateau	Flessenplateau	Flessenplateau
		IJsblokjeshouder	IJsblokjeshouder met deksel	IJsblokjeshouder met deksel
				FlexSystem
				OpenStage-laden
Design	Plafond- of zij-verlichting koelgedeelte	Plafond- of zij-verlichting koelgedeelte	LightTower	LightTower
			Verlichting BioFresh-safe	Verlichting BioFresh-safe
				Verlichting ventilator
			SmartSteel-achterwand	SmartSteel-achterwand
				SmartSteel-binnendeur
	Transparant glas	Transparant glas	Gesatineerd glas	Gesatineerd glas
	Deurvakken in edelstaal-look	Deurvakken in edelstaal-look	Deurvakken van glas & edelstaal	Deurvakken van glas & edelstaal
	Touch-display	Touch-display	Touch & Swipe-display	Touch & Swipe-display
Connectiviteit (SmartDeviceBox)	Achteraf te installeren	Achteraf te installeren of geïntegreerd ('i'-modellen)	Achteraf te installeren of geïntegreerd ('i'-modellen)	Achteraf te installeren of geïntegreerd ('i'-modellen)
Water				InfinitySpring

De bovengenoemde serie-uitvoeringen kunnen per model variëren. Details vindt u in de modelbeschrijving.

Uitrustingsvoordelen

EasyFresh

Onze EasyFresh-safe staat garant voor marktversheid. Onverpakt fruit, groenten of vruchten: hier wordt alles optimaal bewaard. De levensmiddelen verhogen de luchtvochtigheid in de safe door de dichte afsluiting. Uw levensmiddelen blijven langer vers.

BioFresh

BioFresh garandeert het perfecte klimaat voor extra lange houdbaarheid. Bij een temperatuur van net boven de 0°C en een ideale luchtvochtigheid behouden veel levensmiddelen hun smaak, vitaminen en mineralen aanzienlijk langer dan in de traditionele groenteladen.

PowerCooling

PowerCooling zorgt voor een snelle afkoeling van verse levensmiddelen. Bij het openen van de deur schakelt de ventilator uit en wordt waardevolle energie bespaard.

LED-Verlichting

Energiezuinig met een lage warmteafgifte: duurzame LED's zorgen voor een perfecte verlichting van het interieur. De LED verlichting is plaatsbesparend geïntegreerd voor een maximaal gebruik van de binnenruimte - zonder in te boeten op inhoud.

VarioSafe

Het is de ideale bewaarplaats voor kleine levensmiddelen zoals tubes en potjes. De VarioSafe is in hoogte verstelbaar en kan op meerdere niveaus in de geïntegreerde houders in de zijwand in het koeldeel worden geplaatst.

SoftTelescopic

BioFresh-Safes op lichtlopende telescooprails zijn uitgerust met SoftTelescopic. De zelfsluiting met zachte demping maakt dagelijks gebruik praktisch, veilig en comfortabel. De Safes zijn zelfs bij een deuropeningshoek van 90° volledig uittrekbaar en uit te nemen.

De hier genoemde kenmerken kunnen per model variëren. Details vindt u in de modelbeschrijving.

InfinitySpring

Een bron met vers, koel drinkwater in uw keuken: geen sprookje maar de InfinitySpring. De waterdispenser maakt druppelvrij tappen mogelijk en zorgt voor vers, koud water. Druk gewoon op het paneel met de karaf of het glas en geniet van het koele water. Zo bespaart u op de aanschaf van waterflessen. Dat is echt duurzaam.

VarioBoxen

De twee uittrekbare VarioBoxen vereenvoudigen het indelen en serveerklaar bewaren van kleine levensmiddelen en bieden goed overzicht. De uittrekstop voorkomt vallen bij het uitnemen van producten.

4-sterren vriesvak

Ongeacht met welke draairichting uw koelkast is ingebouwd, u kunt de draairichting van de vriesvakdeur binnen enkele seconden en zonder technische vaardigheid veranderen. U hoeft alleen de regelaar op het vriesvak van rechts naar links te schuiven. Dit bespaart u veel tijd.

Side-by-Side concept

Met het Side-by-Side concept kunnen koelkasten, vrieskasten en wijnkasten geheel naar eigen wens worden gecombineerd. Warme wandtechnologie voorkomt condensvorming tussen apparaten met een groot temperatuurverschil en maakt talrijke combinaties mogelijk. Meer informatie op bladzijden 34-37.

FlexSystem

Kleine en kwetsbare vruchten hebben de neiging om uit het zicht te verdwijnen in de koelkast of worden gemakkelijk geplet. Daarom heeft uw Liebherr het FlexSystem: twee flexibel te plaatsen boxen zorgen in de BioFresh-safe voor orde en overzichtelijkheid. Ze beschermen zelfs de kleinste framboos tegen drukpunten of vermenging met andere levensmiddelen.

Eierrekje 2-in-1

Houdt u van eieren? Uw Liebherr ook, daarom heeft hij een eierrekje 2-in-1. Dit biedt niet alleen plaats aan maximaal 20 kippeneieren, maar ook aan maximaal 24 kwarteleieren. Het eierrekje bestaat uit een binnen- en een buitengedeelte die variabel in elkaar kunnen worden geschoven. Door het rekje om te draaien, kunnen de gaten voor kwarteleieren worden gebruikt.

IRBAd 5171 △ Peak-Serie

AutoDoor

Met uw Liebherr heeft u uw handen vrij: dankzij AutoDoor opent u de koelkast gewoon door te kloppen of met uw stem. Daarmee is dit wereldwijd de eerste koelkast die volledig automatisch kan worden geopend en gesloten – perfectie van een keuken zonder grepen. De hoek van de opening en de duur tot het sluiten kiest u zelf. En indien nodig opent en sluit u hem ook gewoon met de hand of met uw smartphone.

178

IRBAd 5171

Peak

Deur op deur / integreerbaar apparaat	
Energie-efficiëntieklasse:	D (A–G)
Energieverbruik per jaar / 24 h:	**164 / 0,449 kWh**
Totaal volume [1]:	**276 l**
Volume:	**Koeldeel: 151,6 l / BioFresh: 97,9 l / Diepvriesgedeelte: 27 l**
Geluidsniveau / Geluidsklasse:	**34 dB(A) / B, SuperSilent**
Klimaatklasse:	**SN-T (van +10 °C tot +43 °C)**
Nisafmetingen in cm (h/b/d):	**177,2 - 178,8 / 56 - 57 / min. 55,0**

Bio Fresh Professional · Hydro Breeze · Super Cool · Soft System · Soft-Telescopic Rails · Touch & Swipe-Display · Glass & Steel Interior · Light Tower · Auto Door · Smart Device

Bedieningspaneel
- 2,4" TFT, Touch & Swipe kleurenscherm
- Digitale temperatuuraanduiding voor koel- en BioFresh-gedeelte
- Automatische deuropening en sluiting
- SmartDeviceBox inbegrepen
- Alarm bij storing: optisch en akoestisch
- Deuralarm: optisch en akoestisch

Koel- en BioFresh-gedeelte
- PowerCooling met Ambilight met FreshAir koolfilter
- Deurvakken edelstaal & glas met flessenhouder, VarioBoxen uittrekbaar, variabel eierrekje, botervloot
- 4 GlassLine draagplateaus, waarvan 1 deelbaar
- VarioSafe
- Geïntegreerd flessenplateau
- LightTower
- LED BioFesh verlichting
- 3 BioFresh-Safes met SoftTelescopic, 2 Fruit & Vegetable-Safes, waarvan 1 met HydroBreeze, 1 Meat & Dairy-Safe, 1 FlexSystem

Vriesgedeelte ✱✱✱✱
- 4-sterren-vriesvak, verwisselbare deurscharniering
- Glazen draagplateau in vriesvak
- IJsblokjeshouder met deksel
- Bewaartijd bij storing: 14 uur
- Invriescapaciteit in 24 uur: 2 kg

Uitrustingsvoordelen
- In de hoogte verstelbare pootjes voorzijde
- Verwisselbare deurscharniering
- Verwisselbaar deurrubber
- Achterwand en deurpaneel in SmartSteel

IRBAd 5171 001 met rechtsdraaiende deur
IRBAd 5171 617 met linksdraaiende deur

[1] Conform de verordening EU 2019/2016 geven wij het totaal volume als geheel getal (afgerond) weer en het volume van de vries- en versvoedselcompartimenten met één cijfer na de komma.

178

IRBd 5181

Peak

Deur op deur / integreerbaar apparaat	
Energie-efficiëntieklasse:	D (A–G)
Energieverbruik per jaar / 24 h:	**163 / 0,446 kWh**
Totaal volume [1]:	**273 l**
Volume:	**Koeldeel: 151,6 l / BioFresh: 95,2 l / Diepvriesgedeelte: 27 l**
Geluidsniveau / Geluidsklasse:	**34 dB(A) / B, SuperSilent**
Klimaatklasse:	**SN-T (van +10 °C tot +43 °C)**
Nisafmetingen in cm (h/b/d):	**177,2 - 178,8 / 56 - 57 / min. 55,0**

Bio Fresh Professional · Hydro Breeze · Fish & Seafood · Super Cool · Soft System · Soft-Telescopic Rails · Touch & Swipe-Display · Glass & Steel Interior · Light Tower · Smart Device ready

Bedieningspaneel
- 2,4" TFT, Touch & Swipe kleurenscherm
- Digitale temperatuuraanduiding voor koel- en BioFresh-gedeelte
- Geschikt voor SmartHome met optionele SmartDeviceBox
- Alarm bij storing: optisch en akoestisch
- Deuralarm: optisch en akoestisch

Koel- en BioFresh-gedeelte
- PowerCooling met Ambilight met FreshAir koolfilter
- Deurvakken edelstaal & glas met flessenhouder, VarioBoxen uittrekbaar, variabel eierrekje, botervloot
- 5 GlassLine draagplateaus, waarvan 1 deelbaar
- VarioSafe
- Geïntegreerd flessenplateau
- LightTower
- LED BioFesh verlichting
- 3 BioFresh-Safes met SoftTelescopic, 1 Fruit & Vegetable-Safe met HydroBreeze, 1 Fish & Seafood-Safe, 1 Meat & Dairy-Safe, 1 FlexSystem

Vriesgedeelte ✱✱✱✱
- 4-sterren-vriesvak, verwisselbare deurscharniering
- Glazen draagplateau in vriesvak
- IJsblokjeshouder met deksel
- Bewaartijd bij storing: 14 uur
- Invriescapaciteit in 24 uur: 2 kg

Uitrustingsvoordelen
- In de hoogte verstelbare pootjes voorzijde
- Verwisselbare deurscharniering
- Verwisselbaar deurrubber
- Achterwand en deurpaneel in SmartSteel

178

IRBdi 5171

Peak

Deur op deur / integreerbaar apparaat	
Energie-efficiëntieklasse:	D (A–G)
Energieverbruik per jaar / 24 h:	**164 / 0,449 kWh**
Totaal volume [1]:	**276 l**
Volume:	**Koeldeel: 151,6 l / BioFresh: 97,9 l / Diepvriesgedeelte: 27 l**
Geluidsniveau / Geluidsklasse:	**34 dB(A) / B, SuperSilent**
Klimaatklasse:	**SN-T (van +10 °C tot +43 °C)**
Nisafmetingen in cm (h/b/d):	**177,2 - 178,8 / 56 - 57 / min. 55,0**

Bio Fresh Professional · Hydro Breeze · Super Cool · Soft System · Soft-Telescopic Rails · Touch & Swipe-Display · Glass & Steel Interior · Light Tower · Smart Device

Bedieningspaneel
- 2,4" TFT, Touch & Swipe kleurenscherm
- Digitale temperatuuraanduiding voor koel- en BioFresh-gedeelte
- SmartDeviceBox inbegrepen
- Alarm bij storing: optisch en akoestisch
- Deuralarm: optisch en akoestisch

Koel- en BioFresh-gedeelte
- PowerCooling met Ambilight met FreshAir koolfilter
- Deurvakken edelstaal & glas met flessenhouder, VarioBoxen uittrekbaar, variabel eierrekje, botervloot
- 4 GlassLine draagplateaus, waarvan 1 deelbaar
- VarioSafe
- Geïntegreerd flessenplateau
- LightTower
- LED BioFesh verlichting
- 3 BioFresh-Safes met SoftTelescopic, 2 Fruit & Vegetable-Safes, waarvan 1 met HydroBreeze, 1 Meat & Dairy-Safe, 1 FlexSystem

Vriesgedeelte ✱✱✱✱
- 4-sterren-vriesvak, verwisselbare deurscharniering
- Glazen draagplateau in vriesvak
- IJsblokjeshouder
- Bewaartijd bij storing: 14 uur
- Invriescapaciteit in 24 uur: 2 kg

Uitrustingsvoordelen
- In de hoogte verstelbare pootjes voorzijde
- Verwisselbare deurscharniering
- Verwisselbaar deurrubber
- Achterwand en deurpaneel in SmartSteel

Een voorbeeld van het energielabel staat op pagina 11. Volgens (EU) 2017/1369 6a.

178

IRBAd 5190
Peak

Deur op deur / integreerbaar apparaat	
Energie-efficiëntieklasse:	D
Energieverbruik per jaar / 24 h:	**125 / 0,342 kWh**
Totaal volume [1]:	**296 l**
Volume:	**Koeldeel: 198,1 l / BioFresh: 97,9 l**
Geluidsniveau / Geluidsklasse:	**32 dB(A) / B, SuperSilent**
Klimaatklasse:	**SN-T (van +10 °C tot +43 °C)**
Nisafmetingen in cm (h/b/d):	**177,2 - 178,8 / 56 - 57 / min. 55,0**

Bio Fresh Professional · Hydro Breeze · Super Cool · Soft System · Soft-Telescopic Rails · Touch & Swipe-Display · Glass & Steel Interior · Light Tower · Infinity Spring · Auto Door · Smart Device

Bedieningspaneel
- 2,4" TFT, Touch & Swipe kleurenscherm
- Digitale temperatuuraanduiding voor koel- en BioFresh-gedeelte
- Automatische deuropening en sluiting
- SmartDeviceBox inbegrepen
- Alarm bij storing: optisch en akoestisch
- Deuralarm: optisch en akoestisch

Koel- en BioFresh-gedeelte
- PowerCooling met Ambilight met FreshAir koolfilter
- Deurvakken edelstaal & glas met flessenhouder, VarioBoxen uittrekbaar, variabel eierrekje, botervloot
- 6 GlassLine draagplateaus, waarvan 1 deelbaar
- VarioSafe
- Geïntegreerd flessenplateau
- LightTower
- LED BioFesh verlichting
- 3 BioFresh-Safes met SoftTelescopic, 2 Fruit & Vegetable-Safes, waarvan 1 met HydroBreeze, 1 Meat & Dairy-Safe, 1 FlexSystem
- InfinitySpring met vaste wateraansluiting 3/4"

Uitrustingsvoordelen
- In de hoogte verstelbare pootjes voorzijde
- Verwisselbare deurscharniering
- Verwisselbaar deurrubber
- Achterwand en deurpaneel in SmartSteel

IRBAd 5190 001 met rechtsdraaiende deur
IRBAd 5190 617 met linksdraaiende deur

reddot winner 2021
best of the best

178

IRBdi 5180
Peak

Deur op deur / integreerbaar apparaat	
Energie-efficiëntieklasse:	D
Energieverbruik per jaar / 24 h:	**125 / 0,342 kWh**
Totaal volume [1]:	**296 l**
Volume:	**Koeldeel: 198,1 l / BioFresh: 97,9 l**
Geluidsniveau / Geluidsklasse:	**32 dB(A) / B, SuperSilent**
Klimaatklasse:	**SN-T (van +10 °C tot +43 °C)**
Nisafmetingen in cm (h/b/d):	**177,2 - 178,8 / 56 - 57 / min. 55,0**

Bio Fresh Professional · Hydro Breeze · Super Cool · Soft System · Soft-Telescopic Rails · Touch & Swipe-Display · Glass & Steel Interior · Light Tower · Infinity Spring · Smart Device

Bedieningspaneel
- 2,4" TFT, Touch & Swipe kleurenscherm
- Digitale temperatuuraanduiding voor koel- en BioFresh-gedeelte
- SmartDeviceBox inbegrepen
- Alarm bij storing: optisch en akoestisch
- Deuralarm: optisch en akoestisch

Koel- en BioFresh-gedeelte
- PowerCooling met Ambilight met FreshAir koolfilter
- Deurvakken edelstaal & glas met flessenhouder, VarioBoxen uittrekbaar, variabel eierrekje, botervloot
- 6 GlassLine draagplateaus, waarvan 1 deelbaar
- VarioSafe
- Geïntegreerd flessenplateau
- LightTower
- LED BioFesh verlichting
- 3 BioFresh-Safes met SoftTelescopic, 2 Fruit & Vegetable-Safes, waarvan 1 met HydroBreeze, 1 Meat & Dairy-Safe, 1 FlexSystem
- InfinitySpring met vaste wateraansluiting 3/4"

Uitrustingsvoordelen
- In de hoogte verstelbare pootjes voorzijde
- Verwisselbare deurscharniering
- Verwisselbaar deurrubber
- Achterwand en deurpaneel in SmartSteel

[1] Conform de verordening EU 2019/2016 geven wij het totaal volume als geheel getal (afgerond) weer en het volume van de vries- en versvoedselcompartimenten met één cijfer na de komma.

178

IRBd 5170
Peak

Deur op deur / integreerbaar apparaat	
Energie-efficiëntieklasse:	D
Energieverbruik per jaar / 24 h:	**124 / 0,339 kWh**
Totaal volume [1]:	**293 l**
Volume:	**Koeldeel: 198,1 l / BioFresh: 95,2 l**
Geluidsniveau / Geluidsklasse:	**32 dB(A) / B, SuperSilent**
Klimaatklasse:	**SN-T (van +10 °C tot +43 °C)**
Nisafmetingen in cm (h/b/d):	**177,2 - 178,8 / 56 - 57 / min. 55,0**

Bio Fresh Professional · Hydro Breeze · Fish & Seafood · Super Cool · Soft System · Soft-Telescopic Rails · Touch & Swipe-Display · Glass & Steel Interior · Light Tower · Smart Device ready

Bedieningspaneel
- 2,4" TFT, Touch & Swipe kleurenscherm
- Digitale temperatuuraanduiding voor koel- en BioFresh-gedeelte
- Geschikt voor SmartHome met optionele SmartDeviceBox
- Alarm bij storing: optisch en akoestisch
- Deuralarm: optisch en akoestisch

Koel- en BioFresh-gedeelte
- PowerCooling met Ambilight met FreshAir koolfilter
- Deurvakken edelstaal & glas met flessenhouder, VarioBoxen uittrekbaar, variabel eierrekje, botervloot
- 6 GlassLine draagplateaus, waarvan 1 deelbaar
- VarioSafe
- Geïntegreerd flessenplateau
- LightTower
- LED BioFesh verlichting
- 3 BioFresh-Safes met SoftTelescopic, 1 Fruit & Vegetable-Safe met HydroBreeze, 1 Fish & Seafood-Safe, 1 Meat & Dairy-Safe, 1 FlexSystem

Uitrustingsvoordelen
- In de hoogte verstelbare pootjes voorzijde
- Verwisselbare deurscharniering
- Verwisselbaar deurrubber
- Achterwand en deurpaneel in SmartSteel

178

IRBci 5170
Peak

Deur op deur / integreerbaar apparaat	
Energie-efficiëntieklasse:	C
Energieverbruik per jaar / 24 h:	**100 / 0,274 kWh**
Totaal volume [1]:	**296 l**
Volume:	**Koeldeel: 197,7 l / BioFresh: 98,4 l**
Geluidsniveau / Geluidsklasse:	**32 dB(A) / B, SuperSilent**
Klimaatklasse:	**SN-T (van +10 °C tot +43 °C)**
Nisafmetingen in cm (h/b/d):	**177,2 - 178,8 / 56 - 57 / min. 55,0**

Bio Fresh Professional · Hydro Breeze · Super Cool · Soft System · Soft-Telescopic Rails · Touch & Swipe-Display · Glass & Steel Interior · Light Tower · Smart Device

Bedieningspaneel
- 2,4" TFT, Touch & Swipe kleurenscherm
- Digitale temperatuuraanduiding voor koel- en BioFresh-gedeelte
- SmartDeviceBox inbegrepen
- Alarm bij storing: optisch en akoestisch
- Deuralarm: optisch en akoestisch

Koel- en BioFresh-gedeelte
- PowerCooling met Ambilight met FreshAir koolfilter
- Deurvakken edelstaal & glas met flessenhouder, VarioBoxen uittrekbaar, variabel eierrekje, botervloot
- 6 GlassLine draagplateaus, waarvan 1 deelbaar
- VarioSafe
- Geïntegreerd flessenplateau
- LightTower
- LED BioFesh verlichting
- 3 BioFresh-Safes met SoftTelescopic, 2 Fruit & Vegetable-Safes, waarvan 1 met HydroBreeze, 1 Meat & Dairy-Safe, 1 FlexSystem

Uitrustingsvoordelen
- In de hoogte verstelbare pootjes voorzijde
- Verwisselbare deurscharniering
- Verwisselbaar deurrubber
- Achterwand en deurpaneel in SmartSteel

Een voorbeeld van het energielabel staat op pagina 11. Volgens (EU) 2017/1369 6a.

OpenStage

Nu wordt het pas echt overzichtelijk: de verschillende hoogtes van de laden maken het opbergen van grote producten eenvoudig. In de onderste lade zorgen praktische houders voor een veilige bewaarplaats voor uw flessen. Bovendien heeft u dankzij de transparante GlassLine laden optimaal zicht op alle producten.

PowerCooling-systeem

Moet de koude in uw koeltoestel gelijkmatig worden verdeeld? Daarvoor zorgt het PowerCooling-systeem: de net zo krachtige als stille ventilator verdeelt de koude lucht efficiënt in de gehele koelruimte.

Integreerbare koelkast met telescopische GlassLine laden

reddot winner 2021

178

IRBPdi 5170 (OpenStage)

Peak

Deur op deur / integreerbaar apparaat	
Energie-efficiëntieklasse:	D (A–G)
Energieverbruik per jaar / 24 h:	**125 / 0,342 kWh**
Totaal volume [1]:	**297 l**
Volume:	**Koeldeel: 199,0 l / BioFresh: 98,4 l**
Geluidsniveau / Geluidsklasse:	**33 dB(A) / B, SuperSilent**
Klimaatklasse:	**SN-T (van +10 °C tot +43 °C)**
Nisafmetingen in cm (h/b/d):	**177,2 - 178,8 / 56 - 57 / min. 55,0**

Bio Fresh | Super Cool | Soft System | Soft-Telescopic Rails | Touch & Swipe-Display | Glass & Steel Interior | Light Tower | Smart Device

Bedieningspaneel
- 2,4" TFT, Touch & Swipe kleurenscherm
- Digitale temperatuuraanduiding voor koel- en BioFresh-gedeelte
- SmartDeviceBox inbegrepen
- Alarm bij storing: optisch en akoestisch
- Deuralarm: optisch en akoestisch

Koel- en BioFresh-gedeelte
- PowerCooling met Ambilight met FreshAir koolfilter
- Variabel eierrekje, botervloot
- 5 uittrekbare laden op Telescopische rails
- Geïntegreerd flessenplateau
- LightTower
- LED BioFesh verlichting
- 3 BioFresh-Safes met SoftTelescopic, 2 Fruit & Vegetable-Safes, 1 Meat & Dairy-Safe, 1 FlexSystem

Uitrustingsvoordelen
- In de hoogte verstelbare pootjes voorzijde
- Verwisselbare deurscharniering
- Verwisselbaar deurrubber
- Achterwand en deurpaneel in SmartSteel

[1] Conform de verordening EU 2019/2016 geven wij het totaal volume als geheel getal (afgerond) weer en het volume van de vries- en versvoedselcompartimenten met één cijfer na de komma.
Een voorbeeld van het energielabel staat op pagina 11. Volgens (EU) 2017/1369 6a.

reddot winner 2021
best of the best

178

IRBd 5151
Prime

Deur op deur / integreerbaar apparaat	
Energie-efficiëntieklasse:	D
Energieverbruik per jaar / 24 h:	**164 / 0,449 kWh**
Totaal volume [1]:	**276 l**
Volume:	**Koeldeel: 151,3 l / BioFresh: 98,4 l / Diepvriesgedeelte: 27 l**
Geluidsniveau / Geluidsklasse:	**34 dB(A) / B, SuperSilent**
Klimaatklasse:	**SN-T (van +10 °C tot +43 °C)**
Nisafmetingen in cm (h/b/d):	**177,2 - 178,8 / 56 - 57 / min. 55,0**

Bio Fresh | Super Cool | Soft System | Soft-Telescopic Rails | Touch & Swipe-Display | Glass & Steel Interior | Light Tower | Smart Device ready

Bedieningspaneel
- 2,4" TFT, Touch & Swipe kleurenscherm
- Digitale temperatuuraanduiding voor koel- en BioFresh-gedeelte
- Geschikt voor SmartHome met optionele SmartDeviceBox
- Alarm bij storing: optisch en akoestisch
- Deuralarm: optisch en akoestisch

Koel- en BioFresh-gedeelte
- PowerCooling met FreshAir koolfilter
- Deurvakken edelstaal & glas met flessenhouder, VarioBoxen uittrekbaar, variabel eierrekje, botervloot
- 4 GlassLine draagplateaus, waarvan 1 deelbaar
- VarioSafe
- Geïntegreerd flessenplateau
- LightTower
- LED BioFesh verlichting
- 3 BioFresh-Safes met SoftTelescopic, 2 Fruit & Vegetable-Safes, 1 Meat & Dairy-Safe

Vriesgedeelte ✱✱✱✱
- 4-sterren-vriesvak, verwisselbare deurscharniering
- Glazen draagplateau in vriesvak
- IJsblokjeshouder
- Bewaartijd bij storing: 14 uur
- Invriescapaciteit in 24 uur: 2 kg

Uitrustingsvoordelen
- In de hoogte verstelbare pootjes voorzijde
- Verwisselbare deurscharniering
- Verwisselbaar deurrubber
- Achterwand in SmartSteel

reddot winner 2021
best of the best

178

IRBd 5150
Prime

Deur op deur / integreerbaar apparaat	
Energie-efficiëntieklasse:	D
Energieverbruik per jaar / 24 h:	**125 / 0,342 kWh**
Totaal volume [1]:	**296 l**
Volume:	**Koeldeel: 197,7 l / BioFresh: 98,4 l**
Geluidsniveau / Geluidsklasse:	**32 dB(A) / B, SuperSilent**
Klimaatklasse:	**SN-T (van +10 °C tot +43 °C)**
Nisafmetingen in cm (h/b/d):	**177,2 - 178,8 / 56 - 57 / min. 55,0**

Bio Fresh | Super Cool | Soft System | Soft-Telescopic Rails | Touch & Swipe-Display | Glass & Steel Interior | Light Tower | Smart Device ready

Bedieningspaneel
- 2,4" TFT, Touch & Swipe kleurenscherm
- Digitale temperatuuraanduiding voor koel- en BioFresh-gedeelte
- Geschikt voor SmartHome met optionele SmartDeviceBox
- Alarm bij storing: optisch en akoestisch
- Deuralarm: optisch en akoestisch

Koel- en BioFresh-gedeelte
- PowerCooling met FreshAir koolfilter
- Deurvakken edelstaal & glas met flessenhouder, VarioBoxen uittrekbaar, variabel eierrekje, botervloot
- 6 GlassLine draagplateaus, waarvan 1 deelbaar
- VarioSafe
- Geïntegreerd flessenplateau
- LightTower
- LED BioFesh verlichting
- 3 BioFresh-Safes met SoftTelescopic, 2 Fruit & Vegetable-Safes, 1 Meat & Dairy-Safe

Uitrustingsvoordelen
- In de hoogte verstelbare pootjes voorzijde
- Verwisselbare deurscharniering
- Verwisselbaar deurrubber
- Achterwand in SmartSteel

[1] Conform de verordening EU 2019/2016 geven wij het totaal volume als geheel getal (afgerond) weer en het volume van de vries- en versvoedselcompartimenten met één cijfer na de komma.

178

IRCBf 5121
Plus

Deur op deur / integreerbaar apparaat	
Energie-efficiëntieklasse:	F
Energieverbruik per jaar / 24 h:	**221 / 0,605 kWh**
Totaal volume [1]:	**265 l**
Volume:	**Koeldeel: 83,0 l / BioFresh: 70,9 l / Keldervak: 95,9 l / Diepvriesgedeelte: 16 l**
Geluidsniveau / Geluidsklasse:	**37 dB(A) / C**
Klimaatklasse:	**SN-ST (van +10 °C tot +38 °C)**
Nisafmetingen in cm (h/b/d):	**177,2 - 178,8 / 56 - 57 / min. 55,0**

Bio Fresh | Duo Cooling | Super Cool | Soft System | Touch-Display | Smart Device ready

Bedieningspaneel
- LC-Display met tiptoetsbediening
- Digitale temperatuuraanduiding voor koeldeel en keldervak
- Geschikt voor SmartHome met optionele SmartDeviceBox
- Alarm bij storing: optisch en akoestisch
- Deuralarm: optisch en akoestisch

Koel- en BioFresh-gedeelte
- PowerCooling met FreshAir koolfilter
- Kunststof deurvakken met edelstaal look afwerking en flessenhouder
- 2 GlassLine draagplateaus, waarvan 1 deelbaar
- Geïntegreerd flessenplateau
- LED verlichting aan beide zijden
- 2 BioFresh-Safes op telescooprails, 1 Fruit & Vegetable-Safe, 1 Meat & Dairy-Safe

Keldervak
- Uittrekbare kelderwagen met SoftTelescopic
- Temperatuur keldervak onafhankelijk van koeldeel regelbaar van +6 °C tot +14 °C
- Uitneembare flessenmand

Vriesgedeelte ✱✱✱✱
- 4-sterren-vriesvak, verwisselbare deurscharniering
- IJsblokjeshouder
- Bewaartijd bij storing: 9 uur
- Invriescapaciteit in 24 uur: 2 kg

Uitrustingsvoordelen
- In de hoogte verstelbare pootjes voorzijde
- Verwisselbare deurscharniering
- Verwisselbaar deurrubber

178

IRCf 5121
Plus

Deur op deur / integreerbaar apparaat	
Energie-efficiëntieklasse:	F
Energieverbruik per jaar / 24 h:	**190 / 0,520 kWh**
Totaal volume [1]:	**274 l**
Volume:	**Koeldeel: 162,2 l / Keldervak: 95,9 l / Diepvriesgedeelte: 16 l**
Geluidsniveau / Geluidsklasse:	**37 dB(A) / C**
Klimaatklasse:	**SN-ST (van +10 °C tot +38 °C)**
Nisafmetingen in cm (h/b/d):	**177,2 - 178,8 / 56 - 57 / min. 55,0**

Easy Fresh | Duo Cooling | Super Cool | Soft System | Touch-Display | Smart Device ready

Bedieningspaneel
- LC-Display met tiptoetsbediening
- Digitale temperatuuraanduiding voor koeldeel en keldervak
- Geschikt voor SmartHome met optionele SmartDeviceBox
- Alarm bij storing: optisch en akoestisch
- Deuralarm: optisch en akoestisch

Koelgedeelte
- Kunststof deurvakken met edelstaal look afwerking en flessenhouder
- 3 GlassLine draagplateaus, waarvan 1 deelbaar
- VarioSafe
- Flessenplateau voor 3 flessen
- LED verlichting aan beide zijden
- 1 EasyFresh-safe op geïntegreerde rails

Keldervak
- Uittrekbare kelderwagen met SoftTelescopic
- Keldervaktemperatuur ca. +5 °C boven temperatuur koeldeel
- Uitneembare flessenmand

Vriesgedeelte ✱✱✱✱
- 4-sterren-vriesvak, verwisselbare deurscharniering
- IJsblokjeshouder
- Bewaartijd bij storing: 9 uur
- Invriescapaciteit in 24 uur: 2 kg

Uitrustingsvoordelen
- In de hoogte verstelbare pootjes voorzijde
- Verwisselbare deurscharniering
- Verwisselbaar deurrubber

Een voorbeeld van het energielabel staat op pagina 11. Volgens (EU) 2017/1369 6a.

178

IRBe 5121
Plus

Deur op deur / integreerbaar apparaat

Energie-efficiëntieklasse:	E
Energieverbruik per jaar / 24 h:	**204 / 0,558 kWh**
Totaal volume [1]:	**275 l**
Volume:	**Koeldeel: 150,2 l / BioFresh: 98,2 l / Diepvriesgedeelte: 27 l**
Geluidsniveau / Geluidsklasse:	**35 dB(A) / B, SuperSilent**
Klimaatklasse:	**SN-T (van +10 °C tot +43 °C)**
Nisafmetingen in cm (h/b/d):	**177,2 - 178,8 / 56 - 57 / min. 55,0**

Bio Fresh | Super Cool | Soft System | Touch-Display | Smart Device ready

Bedieningspaneel
· LC-Display met tiptoetsbediening
· Digitale temperatuuraanduiding voor koeldeel
· Geschikt voor SmartHome met optionele SmartDeviceBox
· Alarm bij storing: optisch en akoestisch
· Deuralarm: optisch en akoestisch

Koel- en BioFresh-gedeelte
· PowerCooling met FreshAir koolfilter
· Kunststof deurvakken met edelstaal look afwerking en flessenhouder
· 4 GlassLine draagplateaus, waarvan 1 deelbaar
· Geïntegreerd flessenplateau
· LED verlichting aan beide zijden
· 3 BioFresh-Safes op telescooprails, 2 Fruit & Vegetable-Safes, 1 Meat & Dairy-Safe

Vriesgedeelte ✱✱✱✱
· 4-sterren-vriesvak, verwisselbare deurscharniering
· IJsblokjeshouder
· Glazen draagplateau in vriesvak
· Bewaartijd bij storing: 14 uur
· Invriescapaciteit in 24 uur: 2 kg

Uitrustingsvoordelen
· In de hoogte verstelbare pootjes voorzijde
· Verwisselbare deurscharniering
· Verwisselbaar deurrubber

178

IRBSe 5121
Plus

Sleepdeur / integreerbaar apparaat

Energie-efficiëntieklasse:	E
Energieverbruik per jaar / 24 h:	**204 / 0,558 kWh**
Totaal volume [1]:	**275 l**
Volume:	**Koeldeel: 150,2 l / BioFresh: 98,2 l / Diepvriesgedeelte: 27 l**
Geluidsniveau / Geluidsklasse:	**35 dB(A) / B, SuperSilent**
Klimaatklasse:	**SN-T (van +10 °C tot +43 °C)**
Nisafmetingen in cm (h/b/d):	**177,2 - 178,8 / 56 - 57 / min. 55,0**

Bio Fresh | Super Cool | Touch-Display | Smart Device ready

Bedieningspaneel
· LC-Display met tiptoetsbediening
· Digitale temperatuuraanduiding voor koeldeel
· Geschikt voor SmartHome met optionele SmartDeviceBox
· Alarm bij storing: optisch en akoestisch
· Deuralarm: optisch en akoestisch

Koel- en BioFresh-gedeelte
· PowerCooling met FreshAir koolfilter
· Kunststof deurvakken met edelstaal look afwerking en flessenhouder
· 4 GlassLine draagplateaus, waarvan 1 deelbaar
· Geïntegreerd flessenplateau
· LED verlichting aan beide zijden
· 3 BioFresh-Safes op telescooprails, 2 Fruit & Vegetable-Safes, 1 Meat & Dairy-Safe

Vriesgedeelte ✱✱✱✱
· 4-sterren-vriesvak, verwisselbare deurscharniering
· IJsblokjeshouder
· Glazen draagplateau in vriesvak
· Bewaartijd bij storing: 14 uur
· Invriescapaciteit in 24 uur: 2 kg

Uitrustingsvoordelen
· In de hoogte verstelbare pootjes voorzijde
· Verwisselbare deurscharniering
· Verwisselbaar deurrubber

[1] Conform de verordening EU 2019/2016 geven wij het totaal volume als geheel getal (afgerond) weer en het volume van de vries- en versvoedselcompartimenten met één cijfer na de komma.

178

IRBe 5120
Plus

Deur op deur / integreerbaar apparaat

Energie-efficiëntieklasse:	E
Energieverbruik per jaar / 24 h:	**156 / 0,427 kWh**
Totaal volume [1]:	**294 l**
Volume:	**Koeldeel: 195,8 l / BioFresh: 98,2 l**
Geluidsniveau / Geluidsklasse:	**37 dB(A) / C**
Klimaatklasse:	**SN-T (van +10 °C tot +43 °C)**
Nisafmetingen in cm (h/b/d):	**177,2 - 178,8 / 56 - 57 / min. 55,0**

Bio Fresh | Super Cool | Soft System | Touch-Display | Smart Device ready

Bedieningspaneel
· LC-Display met tiptoetsbediening
· Digitale temperatuuraanduiding voor koeldeel
· Geschikt voor SmartHome met optionele SmartDeviceBox
· Alarm bij storing: optisch en akoestisch
· Deuralarm: optisch en akoestisch

Koel- en BioFresh-gedeelte
· PowerCooling met FreshAir koolfilter
· Kunststof deurvakken met edelstaal look afwerking en flessenhouder
· 6 GlassLine draagplateaus, waarvan 1 deelbaar
· Geïntegreerd flessenplateau
· LED plafondverlichting
· 3 BioFresh-Safes op telescooprails, 2 Fruit & Vegetable-Safes, 1 Meat & Dairy-Safe

Uitrustingsvoordelen
· In de hoogte verstelbare pootjes voorzijde
· Verwisselbare deurscharniering
· Verwisselbaar deurrubber

178

IRBSe 5120
Plus

Sleepdeur / integreerbaar apparaat

Energie-efficiëntieklasse:	E
Energieverbruik per jaar / 24 h:	**156 / 0,427 kWh**
Totaal volume [1]:	**294 l**
Volume:	**Koeldeel: 195,8 l / BioFresh: 98,2 l**
Geluidsniveau / Geluidsklasse:	**37 dB(A) / C**
Klimaatklasse:	**SN-T (van +10 °C tot +43 °C)**
Nisafmetingen in cm (h/b/d):	**177,2 - 178,8 / 56 - 57 / min. 55,0**

Bio Fresh | Super Cool | Touch-Display | Smart Device ready

Bedieningspaneel
· LC-Display met tiptoetsbediening
· Digitale temperatuuraanduiding voor koeldeel
· Geschikt voor SmartHome met optionele SmartDeviceBox
· Alarm bij storing: optisch en akoestisch
· Deuralarm: optisch en akoestisch

Koel- en BioFresh-gedeelte
· PowerCooling met FreshAir koolfilter
· Kunststof deurvakken met edelstaal look afwerking en flessenhouder
· 6 GlassLine draagplateaus, waarvan 1 deelbaar
· Geïntegreerd flessenplateau
· LED plafondverlichting
· 3 BioFresh-Safes op telescooprails, 2 Fruit & Vegetable-Safes, 1 Meat & Dairy-Safe

Uitrustingsvoordelen
· In de hoogte verstelbare pootjes voorzijde
· Verwisselbare deurscharniering
· Verwisselbaar deurrubber

Een voorbeeld van het energielabel staat op pagina 11. Volgens (EU) 2017/1369 6a.

178

IRDe 5121
Plus

Deur op deur / integreerbaar apparaat	
Energie-efficiëntieklasse:	E
Energieverbruik per jaar / 24 h:	**171 / 0,468 kWh**
Totaal volume [1]:	**286 l**
Volume:	**Koeldeel: 259,2 l / Diepvriesgedeelte: 27 l**
Geluidsniveau / Geluidsklasse:	**35 dB(A) / B, SuperSilent**
Klimaatklasse:	**SN-T (van +10 °C tot +43 °C)**
Nisafmetingen in cm (h/b/d):	**177,2 - 178,8 / 56 - 57 / min. 55,0**

Easy Fresh | Super Cool | Soft System | Touch-Display | Smart Device ready

Bedieningspaneel
- LC-Display met tiptoetsbediening
- Digitale temperatuuraanduiding voor koeldeel
- Geschikt voor SmartHome met optionele SmartDeviceBox
- Alarm bij storing: optisch en akoestisch
- Deuralarm: optisch en akoestisch

Koelgedeelte
- PowerCooling met FreshAir koolfilter
- Kunststof deurvakken met edelstaal look afwerking en flessenhouder
- 3 GlassLine draagplateaus, waarvan 1 deelbaar
- VarioSafe
- LED verlichting aan beide zijden
- 1 EasyFresh-safe op telescooprails
- 1 Groentelade op telescooprails
- Uittrekplateau gedeeltelijk uittrekbaar op telescooprails
- 2 uitneembare flessenmanden

Vriesgedeelte ✱✱✱✱
- 4-sterren-vriesvak, verwisselbare deurscharniering
- IJsblokjeshouder
- Glazen draagplateau in vriesvak
- Bewaartijd bij storing: 14 uur
- Invriescapaciteit in 24 uur: 2 kg

Uitrustingsvoordelen
- In de hoogte verstelbare pootjes voorzijde
- Verwisselbare deurscharniering
- Verwisselbaar deurrubber

178

IRDe 5120
Plus

Deur op deur / integreerbaar apparaat	
Energie-efficiëntieklasse:	E
Energieverbruik per jaar / 24 h:	**114 / 0,312 kWh**
Totaal volume [1]:	**309 l**
Geluidsniveau / Geluidsklasse:	**35 dB(A) / B, SuperSilent**
Klimaatklasse:	**SN-T (van +10 °C tot +43 °C)**
Nisafmetingen in cm (h/b/d):	**177,2 - 178,8 / 56 - 57 / min. 55,0**

Easy Fresh | Super Cool | Soft System | Touch-Display | Smart Device ready

Bedieningspaneel
- LC-Display met tiptoetsbediening
- Digitale temperatuuraanduiding
- Geschikt voor SmartHome met optionele SmartDeviceBox
- Alarm bij storing: optisch en akoestisch
- Deuralarm: optisch en akoestisch

Koelgedeelte
- PowerCooling met FreshAir koolfilter
- Kunststof deurvakken met edelstaal look afwerking en flessenhouder
- 5 GlassLine draagplateaus, waarvan 1 deelbaar
- VarioSafe
- LED plafondverlichting
- 1 EasyFresh-safe op telescooprails
- 1 Groentelade op telescooprails
- Uittrekplateau gedeeltelijk uittrekbaar op telescooprails
- 2 uitneembare flessenmanden

Uitrustingsvoordelen
- In de hoogte verstelbare pootjes voorzijde
- Verwisselbare deurscharniering
- Verwisselbaar deurrubber

[1] Conform de verordening EU 2019/2016 geven wij het totaal volume als geheel getal (afgerond) weer en het volume van de vries- en versvoedselcompartimenten met één cijfer na de komma.

178

IRe 5101
Pure

Deur op deur / integreerbaar apparaat	
Energie-efficiëntieklasse:	E
Energieverbruik per jaar / 24 h:	**171 / 0,468 kWh**
Totaal volume [1]:	**287 l**
Volume:	**Koeldeel: 260,5 l / Diepvriesgedeelte: 27 l**
Geluidsniveau / Geluidsklasse:	**35 dB(A) / B, SuperSilent**
Klimaatklasse:	**SN-T (van +10 °C tot +43 °C)**
Nisafmetingen in cm (h/b/d):	**177,2 - 178,8 / 56 - 57 / min. 55,0**

Easy Fresh | Super Cool | Touch-Display | Smart Device ready

Bedieningspaneel
- LC-Display met tiptoetsbediening
- Digitale temperatuuraanduiding voor koeldeel
- Geschikt voor SmartHome met optionele SmartDeviceBox
- Alarm bij storing: optisch en akoestisch
- Deuralarm: optisch en akoestisch

Koelgedeelte
- PowerCooling met FreshAir koolfilter
- Kunststof deurvakken met edelstaal look afwerking en flessenhouder
- 5 GlassLine draagplateaus
- LED verlichting aan beide zijden
- 1 EasyFresh-safe op telescooprails
- 1 Groentelade op telescooprails

Vriesgedeelte ✱✱✱✱
- 4-sterren-vriesvak, verwisselbare deurscharniering
- Glazen draagplateau in vriesvak
- Bewaartijd bij storing: 14 uur
- Invriescapaciteit in 24 uur: 2 kg

Uitrustingsvoordelen
- In de hoogte verstelbare pootjes voorzijde
- Verwisselbare deurscharniering
- Verwisselbaar deurrubber

178

IRe 5100
Pure

Deur op deur / integreerbaar apparaat	
Energie-efficiëntieklasse:	E
Energieverbruik per jaar / 24 h:	**114 / 0,312 kWh**
Totaal volume [1]:	**308 l**
Geluidsniveau / Geluidsklasse:	**35 dB(A) / B, SuperSilent**
Klimaatklasse:	**SN-T (van +10 °C tot +43 °C)**
Nisafmetingen in cm (h/b/d):	**177,2 - 178,8 / 56 - 57 / min. 55,0**

Easy Fresh | Super Cool | Touch-Display | Smart Device ready

Bedieningspaneel
- LC-Display met tiptoetsbediening
- Digitale temperatuuraanduiding
- Geschikt voor SmartHome met optionele SmartDeviceBox
- Alarm bij storing: optisch en akoestisch
- Deuralarm: optisch en akoestisch

Koelgedeelte
- PowerCooling met FreshAir koolfilter
- Kunststof deurvakken met edelstaal look afwerking en flessenhouder
- 7 GlassLine draagplateaus
- LED plafondverlichting
- 1 EasyFresh-safe op telescooprails
- 1 Groentelade op telescooprails

Uitrustingsvoordelen
- In de hoogte verstelbare pootjes voorzijde
- Verwisselbare deurscharniering
- Verwisselbaar deurrubber

Een voorbeeld van het energielabel staat op pagina 11. Volgens (EU) 2017/1369 6a.

reddot winner 2021
best of the best

158

IRBe 4851
Prime

Deur op deur / integreerbaar apparaat	
Energie-efficiëntieklasse:	E
Energieverbruik per jaar / 24 h:	**194 / 0,531 kWh**
Totaal volume [1]:	**238 l**
Volume:	**Koeldeel: 144,2 l / BioFresh: 67,0 l / Diepvriesgedeelte: 27 l**
Geluidsniveau / Geluidsklasse:	**34 dB(A) / B, SuperSilent**
Klimaatklasse:	**SN-T (van +10 °C tot +43 °C)**
Nisafmetingen in cm (h/b/d):	**157,4 - 159 / 56 - 57 / min. 55,0**

Bio Fresh | Super Cool | Soft System | Soft-Telescopic Rails | Touch & Swipe-Display | Glass & Steel Interior | Light Tower | Smart Device ready

Bedieningspaneel
- 2,4" TFT, Touch & Swipe kleurenscherm
- Digitale temperatuuraanduiding voor koel- en BioFresh-gedeelte
- Geschikt voor SmartHome met optionele SmartDeviceBox
- Alarm bij storing: optisch en akoestisch
- Deuralarm: optisch en akoestisch

Koel- en BioFresh-gedeelte
- PowerCooling met FreshAir koolfilter
- Deurvakken edelstaal & glas met flessenhouder, VarioBoxen uittrekbaar, variabel eierrekje, botervloot
- 4 GlassLine draagplateaus, waarvan 1 deelbaar
- VarioSafe
- Geïntegreerd flessenplateau
- LightTower
- LED BioFesh verlichting
- 2 BioFresh-Safes met SoftTelescopic, 1 Fruit & Vegetable-Safe, 1 Meat & Dairy-Safe

Vriesgedeelte ✱✱✱✱
- 4-sterren-vriesvak, verwisselbare deurscharniering
- IJsblokjeshouder
- Glazen draagplateau in vriesvak
- Bewaartijd bij storing: 14 uur
- Invriescapaciteit in 24 uur: 2 kg

Uitrustingsvoordelen
- In de hoogte verstelbare pootjes voorzijde
- Verwisselbare deurscharniering
- Verwisselbaar deurrubber
- Achterwand in SmartSteel

reddot winner 2021
best of the best

140

IRBd 4571
Peak

Deur op deur / integreerbaar apparaat	
Energie-efficiëntieklasse:	D
Energieverbruik per jaar / 24 h:	**145 / 0,397 kWh**
Totaal volume [1]:	**207 l**
Volume:	**Koeldeel: 125,4 l / BioFresh: 66,6 l / Diepvriesgedeelte: 16 l**
Geluidsniveau / Geluidsklasse:	**35 dB(A) / B, SuperSilent**
Klimaatklasse:	**SN-T (van +10 °C tot +43 °C)**
Nisafmetingen in cm (h/b/d):	**139,7 - 141,3 / 56 - 57 / min. 55,0**

Bio Fresh Professional | Hydro Breeze | Super Cool | Soft System | Soft-Telescopic Rails | Touch & Swipe-Display | Glass & Steel Interior | Light Tower | Smart Device ready

Bedieningspaneel
- 2,4" TFT, Touch & Swipe kleurenscherm
- Digitale temperatuuraanduiding voor koel- en BioFresh-gedeelte
- Geschikt voor SmartHome met optionele SmartDeviceBox
- Alarm bij storing: optisch en akoestisch
- Deuralarm: optisch en akoestisch

Koel- en BioFresh-gedeelte
- PowerCooling met Ambilight met FreshAir koolfilter
- Deurvakken edelstaal & glas met flessenhouder, VarioBoxen uittrekbaar, variabel eierrekje, botervloot
- 3 GlassLine draagplateaus, waarvan 1 deelbaar
- VarioSafe
- Geïntegreerd flessenplateau
- LightTower
- LED BioFesh verlichting
- 2 BioFresh-Safes met SoftTelescopic, 1 Fruit & Vegetable-Safe met HydroBreeze, 1 Meat & Dairy-Safe, 1 FlexSystem

Vriesgedeelte ✱✱✱✱
- 4-sterren-vriesvak, verwisselbare deurscharniering
- IJsblokjeshouder
- Bewaartijd bij storing: 9 uur
- Invriescapaciteit in 24 uur: 2 kg

Uitrustingsvoordelen
- In de hoogte verstelbare pootjes voorzijde
- Verwisselbare deurscharniering
- Verwisselbaar deurrubber
- Achterwand en deurpaneel in SmartSteel

[1] Conform de verordening EU 2019/2016 geven wij het totaal volume als geheel getal (afgerond) weer en het volume van de vries- en versvoedselcompartimenten met één cijfer na de komma.

reddot winner 2021
best of the best

140

IRBd 4570
Peak

Deur op deur / integreerbaar apparaat	
Energie-efficiëntieklasse:	D
Energieverbruik per jaar / 24 h:	**114 / 0,312 kWh**
Totaal volume [1]:	**224 l**
Volume:	**Koeldeel: 158,0 l / BioFresh: 66,6 l**
Geluidsniveau / Geluidsklasse:	**33 dB(A) / B, SuperSilent**
Klimaatklasse:	**SN-T (van +10 °C tot +43 °C)**
Nisafmetingen in cm (h/b/d):	**139,7 - 141,3 / 56 - 57 / min. 55,0**

Bio Fresh Professional | Hydro Breeze | Super Cool | Soft System | Soft-Telescopic Rails | Touch & Swipe-Display | Glass & Steel Interior | Light Tower | Smart Device ready

Bedieningspaneel
- 2,4" TFT, Touch & Swipe kleurenscherm
- Digitale temperatuuraanduiding voor koel- en BioFresh-gedeelte
- Geschikt voor SmartHome met optionele SmartDeviceBox
- Alarm bij storing: optisch en akoestisch
- Deuralarm: optisch en akoestisch

Koel- en BioFresh-gedeelte
- PowerCooling met Ambilight met FreshAir koolfilter
- Deurvakken edelstaal & glas met flessenhouder, VarioBoxen uittrekbaar, variabel eierrekje, botervloot
- 4 GlassLine draagplateaus, waarvan 1 deelbaar
- VarioSafe
- Geïntegreerd flessenplateau
- LightTower
- LED BioFesh verlichting
- 2 BioFresh-Safes met SoftTelescopic, 1 Fruit & Vegetable-Safe met HydroBreeze, 1 Meat & Dairy-Safe, 1 FlexSystem

Uitrustingsvoordelen
- In de hoogte verstelbare pootjes voorzijde
- Verwisselbare deurscharniering
- Verwisselbaar deurrubber
- Achterwand en deurpaneel in SmartSteel

reddot winner 2021
best of the best

140

IRBd 4551
Prime

Deur op deur / integreerbaar apparaat	
Energie-efficiëntieklasse:	D
Energieverbruik per jaar / 24 h:	**145 / 0,397 kWh**
Totaal volume [1]:	**207 l**
Volume:	**Koeldeel: 125,0 l / BioFresh: 67,0 l / Diepvriesgedeelte: 16 l**
Geluidsniveau / Geluidsklasse:	**35 dB(A) / B, SuperSilent**
Klimaatklasse:	**SN-T (van +10 °C tot +43 °C)**
Nisafmetingen in cm (h/b/d):	**139,7 - 141,3 / 56 - 57 / min. 55,0**

Bio Fresh | Super Cool | Soft System | Soft-Telescopic Rails | Touch & Swipe-Display | Glass & Steel Interior | Light Tower | Smart Device ready

Bedieningspaneel
- 2,4" TFT, Touch & Swipe kleurenscherm
- Digitale temperatuuraanduiding voor koel- en BioFresh-gedeelte
- Geschikt voor SmartHome met optionele SmartDeviceBox
- Alarm bij storing: optisch en akoestisch
- Deuralarm: optisch en akoestisch

Koel- en BioFresh-gedeelte
- PowerCooling met FreshAir koolfilter
- Deurvakken edelstaal & glas met flessenhouder, VarioBoxen uittrekbaar, variabel eierrekje, botervloot
- 3 GlassLine draagplateaus, waarvan 1 deelbaar
- VarioSafe
- Geïntegreerd flessenplateau
- LightTower
- LED BioFesh verlichting
- 2 BioFresh-Safes met SoftTelescopic, 1 Fruit & Vegetable-Safe, 1 Meat & Dairy-Safe

Vriesgedeelte ✱✱✱✱
- 4-sterren-vriesvak, verwisselbare deurscharniering
- IJsblokjeshouder
- Bewaartijd bij storing: 9 uur
- Invriescapaciteit in 24 uur: 2 kg

Uitrustingsvoordelen
- In de hoogte verstelbare pootjes voorzijde
- Verwisselbare deurscharniering
- Verwisselbaar deurrubber
- Achterwand in SmartSteel

Een voorbeeld van het energielabel staat op pagina 11. Volgens (EU) 2017/1369 6a.

reddot winner 2021
best of the best

140

IRBd 4550
Prime

Deur op deur / integreerbaar apparaat	
Energie-efficiëntieklasse:	D
Energieverbruik per jaar / 24 h:	**114 / 0,312 kWh**
Totaal volume [1]:	**224 l**
Volume:	**Koeldeel: 157,6 l / BioFresh: 67,0 l**
Geluidsniveau / Geluidsklasse:	**33 dB(A) / B, SuperSilent**
Klimaatklasse:	**SN-T (van +10 °C tot +43 °C)**
Nisafmetingen in cm (h/b/d):	**139,7 - 141,3 / 56 - 57 / min. 55,0**

Bio Fresh | Super Cool | Soft System | Soft-Telescopic Rails | Touch & Swipe-Display | Glass & Steel Interior | Light Tower | Smart Device ready

Bedieningspaneel
· 2,4" TFT, Touch & Swipe kleurenscherm
· Digitale temperatuuraanduiding voor koel- en BioFresh-gedeelte
· Geschikt voor SmartHome met optionele SmartDeviceBox
· Alarm bij storing: optisch en akoestisch
· Deuralarm: optisch en akoestisch

Koel- en BioFresh-gedeelte
· PowerCooling met FreshAir koolfilter
· Deurvakken edelstaal & glas met flessenhouder, VarioBoxen uittrekbaar, variabel eierrekje, botervloot
· 4 GlassLine draagplateaus, waarvan 1 deelbaar
· VarioSafe
· Geïntegreerd flessenplateau
· LightTower
· LED BioFesh verlichting
· 2 BioFresh-Safes met SoftTelescopic, 1 Fruit & Vegetable-Safe, 1 Meat & Dairy-Safe

Uitrustingsvoordelen
· In de hoogte verstelbare pootjes voorzijde
· Verwisselbare deurscharniering
· Verwisselbaar deurrubber
· Achterwand in SmartSteel

140

IRBd 4521
Plus

Deur op deur / integreerbaar apparaat	
Energie-efficiëntieklasse:	D
Energieverbruik per jaar / 24 h:	**145 / 0,397 kWh**
Totaal volume [1]:	**206 l**
Volume:	**Koeldeel: 124,1 l / BioFresh: 66,8 l / Diepvriesgedeelte: 16 l**
Geluidsniveau / Geluidsklasse:	**35 dB(A) / B, SuperSilent**
Klimaatklasse:	**SN-T (van +10 °C tot +43 °C)**
Nisafmetingen in cm (h/b/d):	**139,7 - 141,3 / 56 - 57 / min. 55,0**

Bio Fresh | Super Cool | Soft System | Touch-Display | Smart Device ready

Bedieningspaneel
· LC-Display met tiptoetsbediening
· Digitale temperatuuraanduiding voor koeldeel
· Geschikt voor SmartHome met optionele SmartDeviceBox
· Alarm bij storing: optisch en akoestisch
· Deuralarm: optisch en akoestisch

Koel- en BioFresh-gedeelte
· PowerCooling met FreshAir koolfilter
· Kunststof deurvakken met edelstaal look afwerking en flessenhouder
· 4 GlassLine draagplateaus, waarvan 1 deelbaar
· Geïntegreerd flessenplateau
· LED verlichting aan beide zijden
· 2 BioFresh-Safes op telescooprails, 1 Fruit & Vegetable-Safe, 1 Meat & Dairy-Safe

Vriesgedeelte ✱✱✱✱
· 4-sterren-vriesvak, verwisselbare deurscharniering
· IJsblokjeshouder
· Bewaartijd bij storing: 9 uur
· Invriescapaciteit in 24 uur: 2 kg

Uitrustingsvoordelen
· In de hoogte verstelbare pootjes voorzijde
· Verwisselbare deurscharniering
· Verwisselbaar deurrubber

[1] Conform de verordening EU 2019/2016 geven wij het totaal volume als geheel getal (afgerond) weer en het volume van de vries- en versvoedselcompartimenten met één cijfer na de komma.

140

IRBd 4520
Plus

Deur op deur / integreerbaar apparaat	
Energie-efficiëntieklasse:	D
Energieverbruik per jaar / 24 h:	**114 / 0,312 kWh**
Totaal volume [1]:	**223 l**
Volume:	**Koeldeel: 156,2 l / BioFresh: 66,8 l**
Geluidsniveau / Geluidsklasse:	**33 dB(A) / B, SuperSilent**
Klimaatklasse:	**SN-T (van +10 °C tot +43 °C)**
Nisafmetingen in cm (h/b/d):	**139,7 - 141,3 / 56 - 57 / min. 55,0**

Bio Fresh | Super Cool | Soft System | Touch-Display | Smart Device ready

Bedieningspaneel
· LC-Display met tiptoetsbediening
· Digitale temperatuuraanduiding voor koeldeel
· Geschikt voor SmartHome met optionele SmartDeviceBox
· Alarm bij storing: optisch en akoestisch
· Deuralarm: optisch en akoestisch

Koel- en BioFresh-gedeelte
· PowerCooling met FreshAir koolfilter
· Kunststof deurvakken met edelstaal look afwerking en flessenhouder
· 5 GlassLine draagplateaus, waarvan 1 deelbaar
· Geïntegreerd flessenplateau
· LED plafondverlichting
· 2 BioFresh-Safes op telescooprails, 1 Fruit & Vegetable-Safe, 1 Meat & Dairy-Safe

Uitrustingsvoordelen
· In de hoogte verstelbare pootjes voorzijde
· Verwisselbare deurscharniering
· Verwisselbaar deurrubber

140

IRe 4520
Plus

Deur op deur / integreerbaar apparaat	
Energie-efficiëntieklasse:	E
Energieverbruik per jaar / 24 h:	**106 / 0,290 kWh**
Totaal volume [1]:	**235 l**
Geluidsniveau / Geluidsklasse:	**35 dB(A) / B, SuperSilent**
Klimaatklasse:	**SN-T (van +10 °C tot +43 °C)**
Nisafmetingen in cm (h/b/d):	**139,7 - 141,3 / 56 - 57 / min. 55,0**

Easy Fresh | Super Cool | Soft System | Touch-Display | Smart Device ready

Bedieningspaneel
· LC-Display met tiptoetsbediening
· Digitale temperatuuraanduiding
· Geschikt voor SmartHome met optionele SmartDeviceBox
· Alarm bij storing: optisch en akoestisch
· Deuralarm: optisch en akoestisch

Koelgedeelte
· PowerCooling met FreshAir koolfilter
· Kunststof deurvakken met edelstaal look afwerking en flessenhouder
· 7 GlassLine draagplateaus, waarvan 1 deelbaar
· VarioSafe
· Flessenplateau voor 3 flessen
· LED plafondverlichting
· 1 EasyFresh-safe op geïntegreerde rails

Uitrustingsvoordelen
· In de hoogte verstelbare pootjes voorzijde
· Verwisselbare deurscharniering
· Verwisselbaar deurrubber

Een voorbeeld van het energielabel staat op pagina 11. Volgens (EU) 2017/1369 6a.

140

IRe 4521
Plus

Deur op deur / integreerbaar apparaat	
Energie-efficiëntieklasse:	E
Energieverbruik per jaar / 24 h:	**152 / 0,416 kWh**
Totaal volume [1]:	**217 l**
Volume:	**Koeldeel: 202,0 l / Diepvriesgedeelte: 16 l**
Geluidsniveau / Geluidsklasse:	**35 dB(A) / B, SuperSilent**
Klimaatklasse:	**SN-T (van +10 °C tot +43 °C)**
Nisafmetingen in cm (h/b/d):	**139,7 - 141,3 / 56 - 57 / min. 55,0**

Easy Fresh · Super Cool · Soft System · Touch-Display · Smart Device ready

Bedieningspaneel
- LC-Display met tiptoetsbediening
- Digitale temperatuuraanduiding voor koeldeel
- Geschikt voor SmartHome met optionele SmartDeviceBox
- Alarm bij storing: optisch en akoestisch
- Deuralarm: optisch en akoestisch

Koelgedeelte
- Kunststof deurvakken met edelstaal look afwerking en flessenhouder
- 6 GlassLine draagplateaus, waarvan 1 deelbaar
- VarioSafe
- Flessenplateau voor 3 flessen
- LED verlichting aan beide zijden
- 1 EasyFresh-safe op geïntegreerde rails

Vriesgedeelte ✱✱✱✱
- 4-sterren-vriesvak, verwisselbare deurscharniering
- IJsblokjeshouder
- Bewaartijd bij storing: 9 uur
- Invriescapaciteit in 24 uur: 2 kg

Uitrustingsvoordelen
- In de hoogte verstelbare pootjes voorzijde
- Verwisselbare deurscharniering
- Verwisselbaar deurrubber

122

IRBd 4171
Peak

Deur op deur / integreerbaar apparaat	
Energie-efficiëntieklasse:	D
Energieverbruik per jaar / 24 h:	**148 / 0,405 kWh**
Totaal volume [1]:	**174 l**
Volume:	**Koeldeel: 91,8 l / BioFresh: 66,6 l / Diepvriesgedeelte: 16 l**
Geluidsniveau / Geluidsklasse:	**34 dB(A) / B, SuperSilent**
Klimaatklasse:	**SN-T (van +10 °C tot +43 °C)**
Nisafmetingen in cm (h/b/d):	**121,6 - 123,1 / 56 - 57 / min. 55,0**

Bio Fresh Professional · Hydro Breeze · Super Cool · Soft System · Soft-Telescopic Rails · Touch & Swipe-Display · Glass & Steel Interior · Light Tower · Smart Device ready

Bedieningspaneel
- 2,4" TFT, Touch & Swipe kleurenscherm
- Digitale temperatuuraanduiding voor koel- en BioFresh-gedeelte
- Geschikt voor SmartHome met optionele SmartDeviceBox
- Alarm bij storing: optisch en akoestisch
- Deuralarm: optisch en akoestisch

Koel- en BioFresh-gedeelte
- PowerCooling met Ambilight met FreshAir koolfilter
- Deurvakken edelstaal & glas met flessenhouder, VarioBoxen uittrekbaar, variabel eierrekje, botervloot
- 2 GlassLine draagplateaus, waarvan 1 deelbaar
- Geïntegreerd flessenplateau
- LightTower
- LED BioFesh verlichting
- 2 BioFresh-Safes met SoftTelescopic, 1 Fruit & Vegetable-Safe met HydroBreeze, 1 Meat & Dairy-Safe, 1 FlexSystem

Vriesgedeelte ✱✱✱✱
- 4-sterren-vriesvak, verwisselbare deurscharniering
- IJsblokjeshouder
- Bewaartijd bij storing: 9 uur
- Invriescapaciteit in 24 uur: 2 kg

Uitrustingsvoordelen
- In de hoogte verstelbare pootjes voorzijde
- Verwisselbare deurscharniering
- Verwisselbaar deurrubber
- Achterwand en deurpaneel in SmartSteel

[1] Conform de verordening EU 2019/2016 geven wij het totaal volume als geheel getal (afgerond) weer en het volume van de vries- en versvoedselcompartimenten met één cijfer na de komma.

122

IRBAd 4170
Peak

Deur op deur / integreerbaar apparaat	
Energie-efficiëntieklasse:	D
Energieverbruik per jaar / 24 h:	**114 / 0,312 kWh**
Totaal volume [1]:	**190 l**
Volume:	**Koeldeel: 124,2 l / BioFresh: 66,6 l**
Geluidsniveau / Geluidsklasse:	**33 dB(A) / B, SuperSilent**
Klimaatklasse:	**SN-T (van +10 °C tot +43 °C)**
Nisafmetingen in cm (h/b/d):	**121,6 - 122,6 / 56 - 57 / min. 55,0**

Bio Fresh Professional · Hydro Breeze · Super Cool · Soft System · Soft-Telescopic Rails · Touch & Swipe-Display · Glass & Steel Interior · Light Tower · Auto Door · Smart Device

Bedieningspaneel
- 2,4" TFT, Touch & Swipe kleurenscherm
- Digitale temperatuuraanduiding voor koel- en BioFresh-gedeelte
- Automatische deuropening en sluiting
- SmartDeviceBox inbegrepen
- Alarm bij storing: optisch en akoestisch
- Deuralarm: optisch en akoestisch

Koel- en BioFresh-gedeelte
- PowerCooling met Ambilight met FreshAir koolfilter
- Deurvakken edelstaal & glas met flessenhouder, VarioBoxen uittrekbaar, variabel eierrekje, botervloot
- 4 GlassLine draagplateaus, waarvan 1 deelbaar
- VarioSafe
- Geïntegreerd flessenplateau
- LightTower
- LED BioFesh verlichting
- 2 BioFresh-Safes met SoftTelescopic, 1 Fruit & Vegetable-Safe met HydroBreeze, 1 Meat & Dairy-Safe, 1 FlexSystem

Uitrustingsvoordelen
- In de hoogte verstelbare pootjes voorzijde
- Verwisselbare deurscharniering
- Verwisselbaar deurrubber
- Achterwand en deurpaneel in SmartSteel

IRBAd 4170 001 met rechtsdraaiende deur
IRBAd 4170 617 met linksdraaiende deur

reddot winner 2021
best of the best

122

IRBb 4170
Peak

Deur op deur / integreerbaar apparaat	
Energie-efficiëntieklasse:	B
Energieverbruik per jaar / 24 h:	**72 / 0,197 kWh**
Totaal volume [1]:	**191 l**
Volume:	**Koeldeel: 124,4 l / BioFresh: 66,6 l**
Geluidsniveau / Geluidsklasse:	**29 dB(A) / A, UltraSilent**
Klimaatklasse:	**SN-T (van +10 °C tot +43 °C)**
Nisafmetingen in cm (h/b/d):	**121,6 - 123,1 / 56 - 57 / min. 55,0**

Bio Fresh Professional · Hydro Breeze · Super Cool · Soft System · Soft-Telescopic Rails · Touch & Swipe-Display · Glass & Steel Interior · Light Tower · Smart Device ready

Bedieningspaneel
- 2,4" TFT, Touch & Swipe kleurenscherm
- Digitale temperatuuraanduiding voor koel- en BioFresh-gedeelte
- Geschikt voor SmartHome met optionele SmartDeviceBox
- Alarm bij storing: optisch en akoestisch
- Deuralarm: optisch en akoestisch

Koel- en BioFresh-gedeelte
- PowerCooling met Ambilight met FreshAir koolfilter
- Deurvakken edelstaal & glas met flessenhouder, VarioBoxen uittrekbaar, variabel eierrekje, botervloot
- 3 GlassLine draagplateaus, waarvan 1 deelbaar
- VarioSafe
- Geïntegreerd flessenplateau
- LightTower
- LED BioFesh verlichting
- 2 BioFresh-Safes met SoftTelescopic, 1 Fruit & Vegetable-Safe met HydroBreeze, 1 Meat & Dairy-Safe, 1 FlexSystem

Uitrustingsvoordelen
- In de hoogte verstelbare pootjes voorzijde
- Verwisselbare deurscharniering
- Verwisselbaar deurrubber
- Achterwand en deurpaneel in SmartSteel

Een voorbeeld van het energielabel staat op pagina 11. Volgens (EU) 2017/1369 6a.

reddot winner 2021
best of the best

122

IRBd 4151
Prime

Deur op deur / integreerbaar apparaat	
Energie-efficiëntieklasse:	D (A–G)
Energieverbruik per jaar / 24 h:	**148 / 0,405 kWh**
Totaal volume [1]:	**174 l**
Volume:	**Koeldeel: 91,5 l / BioFresh: 67,0 l / Diepvriesgedeelte: 16 l**
Geluidsniveau / Geluidsklasse:	**34 dB(A) / B, SuperSilent**
Klimaatklasse:	**SN-T (van +10 °C tot +43 °C)**
Nisafmetingen in cm (h/b/d):	**121,6 - 123,1 / 56 - 57 / min. 55,0**

Bio Fresh | Super Cool | Soft System | Soft-Telescopic Rails | Touch & Swipe-Display | Glass & Steel Interior | Light Tower | Smart Device ready

Bedieningspaneel
- 2,4" TFT, Touch & Swipe kleurenscherm
- Digitale temperatuuraanduiding voor koel- en BioFresh-gedeelte
- Geschikt voor SmartHome met optionele SmartDeviceBox
- Alarm bij storing: optisch en akoestisch
- Deuralarm: optisch en akoestisch

Koel- en BioFresh-gedeelte
- PowerCooling met FreshAir koolfilter
- Deurvakken edelstaal & glas met flessenhouder, VarioBoxen uittrekbaar, variabel eierrekje, botervloot
- 2 GlassLine draagplateaus, waarvan 1 deelbaar
- Geïntegreerd flessenplateau
- LightTower
- LED BioFesh verlichting
- 2 BioFresh-Safes met SoftTelescopic, 1 Fruit & Vegetable-Safe, 1 Meat & Dairy-Safe

Vriesgedeelte ✱✱✱✱
- 4-sterren-vriesvak, verwisselbare deurscharniering
- IJsblokjeshouder met deksel
- Bewaartijd bij storing: 9 uur
- Invriescapaciteit in 24 uur: 2 kg

Uitrustingsvoordelen
- In de hoogte verstelbare pootjes voorzijde
- Verwisselbare deurscharniering
- Verwisselbaar deurrubber
- Achterwand in SmartSteel

reddot winner 2021
best of the best

122

IRBd 4150
Prime

Deur op deur / integreerbaar apparaat	
Energie-efficiëntieklasse:	D (A–G)
Energieverbruik per jaar / 24 h:	**114 / 0,312 kWh**
Totaal volume [1]:	**191 l**
Volume:	**Koeldeel: 124,1 l / BioFresh: 67,0 l**
Geluidsniveau / Geluidsklasse:	**35 dB(A) / B, SuperSilent**
Klimaatklasse:	**SN-T (van +10 °C tot +43 °C)**
Nisafmetingen in cm (h/b/d):	**121,6 - 123,1 / 56 - 57 / min. 55,0**

Bio Fresh | Super Cool | Soft System | Soft-Telescopic Rails | Touch & Swipe-Display | Glass & Steel Interior | Light Tower | Smart Device ready

Bedieningspaneel
- 2,4" TFT, Touch & Swipe kleurenscherm
- Digitale temperatuuraanduiding voor koel- en BioFresh-gedeelte
- Geschikt voor SmartHome met optionele SmartDeviceBox
- Alarm bij storing: optisch en akoestisch
- Deuralarm: optisch en akoestisch

Koel- en BioFresh-gedeelte
- PowerCooling met FreshAir koolfilter
- Deurvakken edelstaal & glas met flessenhouder, VarioBoxen uittrekbaar, variabel eierrekje, botervloot
- 3 GlassLine draagplateaus, waarvan 1 deelbaar
- VarioSafe
- Geïntegreerd flessenplateau
- LightTower
- LED BioFesh verlichting
- 2 BioFresh-Safes met SoftTelescopic, 1 Fruit & Vegetable-Safe, 1 Meat & Dairy-Safe

Uitrustingsvoordelen
- In de hoogte verstelbare pootjes voorzijde
- Verwisselbare deurscharniering
- Verwisselbaar deurrubber
- Achterwand in SmartSteel

[1] Conform de verordening EU 2019/2016 geven wij het totaal volume als geheel getal (afgerond) weer en het volume van de vries- en versvoedselcompartimenten met één cijfer na de komma.

reddot winner 2021
best of the best

122

IRd 4151
Prime

Deur op deur / integreerbaar apparaat	
Energie-efficiëntieklasse:	D (A–G)
Energieverbruik per jaar / 24 h:	**119 / 0,326 kWh**
Totaal volume [1]:	**183 l**
Volume:	**Koeldeel: 167,3 l / Diepvriesgedeelte: 16 l**
Geluidsniveau / Geluidsklasse:	**29 dB(A) / A, UltraSilent**
Klimaatklasse:	**SN-T (van +10 °C tot +43 °C)**
Nisafmetingen in cm (h/b/d):	**121,6 - 123,1 / 56 - 57 / min. 55,0**

Easy Fresh | Super Cool | Soft System | Touch & Swipe-Display | Light Tower | Smart Device ready

Bedieningspaneel
- 2,4" TFT, Touch & Swipe kleurenscherm
- Digitale temperatuuraanduiding voor koeldeel
- Geschikt voor SmartHome met optionele SmartDeviceBox
- Alarm bij storing: optisch en akoestisch
- Deuralarm: optisch en akoestisch

Koelgedeelte
- Deurvakken edelstaal & glas met flessenhouder, VarioBoxen uittrekbaar, variabel eierrekje, botervloot
- 4 GlassLine draagplateaus, waarvan 1 deelbaar
- VarioSafe
- Flessenplateau voor 3 flessen
- LightTower
- 1 EasyFresh-safe op telescooprails
- Uittrekplateau gedeeltelijk uittrekbaar op telescooprails

Vriesgedeelte ✱✱✱✱
- 4-sterren-vriesvak, verwisselbare deurscharniering
- IJsblokjeshouder
- Bewaartijd bij storing: 9 uur
- Invriescapaciteit in 24 uur: 2 kg

Uitrustingsvoordelen
- In de hoogte verstelbare pootjes voorzijde
- Verwisselbare deurscharniering
- Verwisselbaar deurrubber

reddot winner 2021
best of the best

122

IRd 4150
Prime

Deur op deur / integreerbaar apparaat	
Energie-efficiëntieklasse:	D (A–G)
Energieverbruik per jaar / 24 h:	**81 / 0,221 kWh**
Totaal volume [1]:	**203 l**
Geluidsniveau / Geluidsklasse:	**33 dB(A) / B, SuperSilent**
Klimaatklasse:	**SN-T (van +10 °C tot +43 °C)**
Nisafmetingen in cm (h/b/d):	**121,6 - 123,1 / 56 - 57 / min. 55,0**

Easy Fresh | Super Cool | Soft System | Touch & Swipe-Display | Light Tower | Smart Device ready

Bedieningspaneel
- 2,4" TFT, Touch & Swipe kleurenscherm
- Digitale temperatuuraanduiding
- Geschikt voor SmartHome met optionele SmartDeviceBox
- Alarm bij storing: optisch en akoestisch
- Deuralarm: optisch en akoestisch

Koelgedeelte
- Deurvakken edelstaal & glas met flessenhouder, VarioBoxen uittrekbaar, variabel eierrekje, botervloot
- 6 GlassLine draagplateaus, waarvan 1 deelbaar
- VarioSafe
- Flessenplateau voor 3 flessen
- LightTower
- 1 EasyFresh-safe op telescooprails
- Uittrekplateau gedeeltelijk uittrekbaar op telescooprails

Uitrustingsvoordelen
- In de hoogte verstelbare pootjes voorzijde
- Verwisselbare deurscharniering
- Verwisselbaar deurrubber

Een voorbeeld van het energielabel staat op pagina 11. Volgens (EU) 2017/1369 6a.

122

IRBd 4121
Plus

Deur op deur / integreerbaar apparaat	
Energie-efficiëntieklasse:	D
Energieverbruik per jaar / 24 h:	**148 / 0,405 kWh**
Totaal volume [1]:	**173 l**
Volume:	**Koeldeel: 90,9 l / BioFresh: 66,8 l / Diepvriesgedeelte: 16 l**
Geluidsniveau / Geluidsklasse:	**35 dB(A) / B, SuperSilent**
Klimaatklasse:	**SN-T (van +10 °C tot +43 °C)**
Nisafmetingen in cm (h/b/d):	**121,6 - 123,1 / 56 - 57 / min. 55,0**

Bio Fresh | Super Cool | Soft System | Touch-Display | Smart Device ready

Bedieningspaneel
- LC-Display met tiptoetsbediening
- Digitale temperatuuraanduiding voor koeldeel
- Geschikt voor SmartHome met optionele SmartDeviceBox
- Alarm bij storing: optisch en akoestisch
- Deuralarm: optisch en akoestisch

Koel- en BioFresh-gedeelte
- PowerCooling met FreshAir koolfilter
- Kunststof deurvakken met edelstaal look afwerking en flessenhouder
- 3 GlassLine draagplateaus, waarvan 1 deelbaar
- Geïntegreerd flessenplateau
- LED verlichting aan beide zijden
- 2 BioFresh-Safes op telescooprails, 1 Fruit & Vegetable-Safe, 1 Meat & Dairy-Safe

Vriesgedeelte ✱✱✱✱
- 4-sterren-vriesvak, verwisselbare deurscharniering
- IJsblokjeshouder
- Bewaartijd bij storing: 9 uur
- Invriescapaciteit in 24 uur: 2 kg

Uitrustingsvoordelen
- In de hoogte verstelbare pootjes voorzijde
- Verwisselbare deurscharniering
- Verwisselbaar deurrubber

122

IRBSe 4121
Plus

Sleepdeur / integreerbaar apparaat	
Energie-efficiëntieklasse:	E
Energieverbruik per jaar / 24 h:	**185 / 0,506 kWh**
Totaal volume [1]:	**173 l**
Volume:	**Koeldeel: 90,9 l / BioFresh: 66,8 l / Diepvriesgedeelte: 16 l**
Geluidsniveau / Geluidsklasse:	**35 dB(A) / B, SuperSilent**
Klimaatklasse:	**SN-T (van +10 °C tot +43 °C)**
Nisafmetingen in cm (h/b/d):	**121,6 - 123,1 / 56 - 57 / min. 55,0**

Bio Fresh | Super Cool | Touch-Display | Smart Device ready

Bedieningspaneel
- LC-Display met tiptoetsbediening
- Digitale temperatuuraanduiding voor koeldeel
- Geschikt voor SmartHome met optionele SmartDeviceBox
- Alarm bij storing: optisch en akoestisch
- Deuralarm: optisch en akoestisch

Koel- en BioFresh-gedeelte
- PowerCooling met FreshAir koolfilter
- Kunststof deurvakken met edelstaal look afwerking en flessenhouder
- 2 GlassLine draagplateaus, waarvan 1 deelbaar
- Geïntegreerd flessenplateau
- LED verlichting aan beide zijden
- 2 BioFresh-Safes op telescooprails, 1 Fruit & Vegetable-Safe, 1 Meat & Dairy-Safe

Vriesgedeelte ✱✱✱✱
- 4-sterren-vriesvak, verwisselbare deurscharniering
- IJsblokjeshouder
- Bewaartijd bij storing: 9 uur
- Invriescapaciteit in 24 uur: 2 kg

Uitrustingsvoordelen
- In de hoogte verstelbare pootjes voorzijde
- Verwisselbare deurscharniering
- Verwisselbaar deurrubber

122

IRBd 4120
Plus

Deur op deur / integreerbaar apparaat	
Energie-efficiëntieklasse:	D
Energieverbruik per jaar / 24 h:	**114 / 0,312 kWh**
Totaal volume [1]:	**189 l**
Volume:	**Koeldeel: 123,0 l / BioFresh: 66,8 l**
Geluidsniveau / Geluidsklasse:	**35 dB(A) / B, SuperSilent**
Klimaatklasse:	**SN-T (van +10 °C tot +43 °C)**
Nisafmetingen in cm (h/b/d):	**121,6 - 123,1 / 56 - 57 / min. 55,0**

Bio Fresh | Super Cool | Soft System | Touch-Display | Smart Device ready

Bedieningspaneel
- LC-Display met tiptoetsbediening
- Digitale temperatuuraanduiding voor koeldeel
- Geschikt voor SmartHome met optionele SmartDeviceBox
- Alarm bij storing: optisch en akoestisch
- Deuralarm: optisch en akoestisch

Koel- en BioFresh-gedeelte
- PowerCooling met FreshAir koolfilter
- Kunststof deurvakken met edelstaal look afwerking en flessenhouder
- 4 GlassLine draagplateaus, waarvan 1 deelbaar
- Geïntegreerd flessenplateau
- LED plafondverlichting
- 2 BioFresh-Safes op telescooprails, 1 Fruit & Vegetable-Safe, 1 Meat & Dairy-Safe

Uitrustingsvoordelen
- In de hoogte verstelbare pootjes voorzijde
- Verwisselbare deurscharniering
- Verwisselbaar deurrubber

[1] Conform de verordening EU 2019/2016 geven wij het totaal volume als geheel getal (afgerond) weer en het volume van de vries- en versvoedselcompartimenten met één cijfer na de komma.

122

IRBSe 4120
Plus

Sleepdeur / integreerbaar apparaat	
Energie-efficiëntieklasse:	E
Energieverbruik per jaar / 24 h:	**143 / 0,391 kWh**
Totaal volume [1]:	**189 l**
Volume:	**Koeldeel: 123,0 l / BioFresh: 66,8 l**
Geluidsniveau / Geluidsklasse:	**35 dB(A) / B, SuperSilent**
Klimaatklasse:	**SN-T (van +10 °C tot +43 °C)**
Nisafmetingen in cm (h/b/d):	**121,6 - 123,1 / 56 - 57 / min. 55,0**

Bio Fresh | Super Cool | Touch-Display | Smart Device ready

Bedieningspaneel
- LC-Display met tiptoetsbediening
- Digitale temperatuuraanduiding voor koeldeel
- Geschikt voor SmartHome met optionele SmartDeviceBox
- Alarm bij storing: optisch en akoestisch
- Deuralarm: optisch en akoestisch

Koel- en BioFresh-gedeelte
- PowerCooling met FreshAir koolfilter
- Kunststof deurvakken met edelstaal look afwerking en flessenhouder
- 4 GlassLine draagplateaus, waarvan 1 deelbaar
- Geïntegreerd flessenplateau
- LED plafondverlichting
- 2 BioFresh-Safes op telescooprails, 1 Fruit & Vegetable-Safe, 1 Meat & Dairy-Safe

Uitrustingsvoordelen
- In de hoogte verstelbare pootjes voorzijde
- Verwisselbare deurscharniering
- Verwisselbaar deurrubber

122

IRd 4121
Plus

Deur op deur / integreerbaar apparaat	
Energie-efficiëntieklasse:	D
Energieverbruik per jaar / 24 h:	**119 / 0,326 kWh**
Totaal volume [1]:	**182 l**
Volume:	**Koeldeel: 166,5 l / Diepvriesgedeelte: 16 l**
Geluidsniveau / Geluidsklasse:	**32 dB(A) / B, SuperSilent**
Klimaatklasse:	**SN-T (van +10 °C tot +43 °C)**
Nisafmetingen in cm (h/b/d):	**121,6 - 123,1 / 56 - 57 / min. 55,0**

Easy Fresh | Super Cool | Soft System | Touch-Display | Smart Device ready

Bedieningspaneel
- LC-Display met tiptoetsbediening
- Digitale temperatuuraanduiding voor koeldeel
- Geschikt voor SmartHome met optionele SmartDeviceBox
- Alarm bij storing: optisch en akoestisch
- Deuralarm: optisch en akoestisch

Koelgedeelte
- Kunststof deurvakken met edelstaal look afwerking en flessenhouder
- 4 GlassLine draagplateaus, waarvan 1 deelbaar
- VarioSafe
- Flessenplateau voor 3 flessen
- LED verlichting aan beide zijden
- 1 EasyFresh-safe op geïntegreerde rails
- Uittrekplateau gedeeltelijk uittrekbaar op telescooprails

Vriesgedeelte ✱✱✱✱
- 4-sterren-vriesvak, verwisselbare deurscharniering
- IJsblokjeshouder
- Bewaartijd bij storing: 9 uur
- Invriescapaciteit in 24 uur: 2 kg

Uitrustingsvoordelen
- In de hoogte verstelbare pootjes voorzijde
- Verwisselbare deurscharniering
- Verwisselbaar deurrubber

122

IRd 4120
Plus

Deur op deur / integreerbaar apparaat	
Energie-efficiëntieklasse:	D
Energieverbruik per jaar / 24 h:	**81 / 0,221 kWh**
Totaal volume [1]:	**201 l**
Geluidsniveau / Geluidsklasse:	**33 dB(A) / B, SuperSilent**
Klimaatklasse:	**SN-T (van +10 °C tot +43 °C)**
Nisafmetingen in cm (h/b/d):	**121,6 - 123,1 / 56 - 57 / min. 55,0**

Easy Fresh | Super Cool | Soft System | Touch-Display | Smart Device ready

Bedieningspaneel
- LC-Display met tiptoetsbediening
- Digitale temperatuuraanduiding
- Geschikt voor SmartHome met optionele SmartDeviceBox
- Alarm bij storing: optisch en akoestisch
- Deuralarm: optisch en akoestisch

Koelgedeelte
- Kunststof deurvakken met edelstaal look afwerking en flessenhouder
- 6 GlassLine draagplateaus, waarvan 1 deelbaar
- VarioSafe
- Flessenplateau voor 3 flessen
- LED plafondverlichting
- 1 EasyFresh-safe op geïntegreerde rails
- Uittrekplateau gedeeltelijk uittrekbaar op telescooprails

Uitrustingsvoordelen
- In de hoogte verstelbare pootjes voorzijde
- Verwisselbare deurscharniering
- Verwisselbaar deurrubber

Een voorbeeld van het energielabel staat op pagina 11. Volgens (EU) 2017/1369 6a.

122

IRe 4101
Pure

Deur op deur / integreerbaar apparaat	
Energie-efficiëntieklasse:	E
Energieverbruik per jaar / 24 h:	**149 / 0,408 kWh**
Totaal volume [1]:	**182 l**
Volume:	**Koeldeel: 166,5 l / Diepvriesgedeelte: 16 l**
Geluidsniveau / Geluidsklasse:	**35 dB(A) / B, SuperSilent**
Klimaatklasse:	**SN-ST (van +10 °C tot +38 °C)**
Nisafmetingen in cm (h/b/d):	**121,6 - 123,1 / 56 - 57 / min. 55,0**

Easy Fresh | Super Cool | Touch-Display | Smart Device ready

Bedieningspaneel
· LC-Display met tiptoetsbediening
· Digitale temperatuuraanduiding voor koeldeel
· Geschikt voor SmartHome met optionele SmartDeviceBox
· Alarm bij storing: optisch en akoestisch
· Deuralarm: optisch en akoestisch

Koelgedeelte
· Kunststof deurvakken met edelstaal look afwerking en flessenhouder
· 4 GlassLine draagplateaus
· LED verlichting aan beide zijden
· 1 EasyFresh-safe op geïntegreerde rails

Vriesgedeelte ✱✱✱✱
· 4-sterren-vriesvak, verwisselbare deurscharniering
· Bewaartijd bij storing: 9 uur
· Invriescapaciteit in 24 uur: 2 kg

Uitrustingsvoordelen
· In de hoogte verstelbare pootjes voorzijde
· Verwisselbare deurscharniering
· Verwisselbaar deurrubber

122

IRSe 4101
Pure

Sleepdeur / integreerbaar apparaat	
Energie-efficiëntieklasse:	E
Energieverbruik per jaar / 24 h:	**149 / 0,408 kWh**
Totaal volume [1]:	**182 l**
Volume:	**Koeldeel: 166,5 l / Diepvriesgedeelte: 16 l**
Geluidsniveau / Geluidsklasse:	**35 dB(A) / B, SuperSilent**
Klimaatklasse:	**SN-ST (van +10 °C tot +38 °C)**
Nisafmetingen in cm (h/b/d):	**121,6 - 123,1 / 56 - 57 / min. 55,0**

Easy Fresh | Super Cool | Touch-Display | Smart Device ready

Bedieningspaneel
· LC-Display met tiptoetsbediening
· Digitale temperatuuraanduiding voor koeldeel
· Geschikt voor SmartHome met optionele SmartDeviceBox
· Alarm bij storing: optisch en akoestisch
· Deuralarm: optisch en akoestisch

Koelgedeelte
· Kunststof deurvakken met edelstaal look afwerking en flessenhouder
· 4 GlassLine draagplateaus
· LED verlichting aan beide zijden
· 1 EasyFresh-safe op geïntegreerde rails

Vriesgedeelte ✱✱✱✱
· 4-sterren-vriesvak, verwisselbare deurscharniering
· Bewaartijd bij storing: 9 uur
· Invriescapaciteit in 24 uur: 2 kg

Uitrustingsvoordelen
· In de hoogte verstelbare pootjes voorzijde
· Verwisselbare deurscharniering
· Verwisselbaar deurrubber

[1] Conform de verordening EU 2019/2016 geven wij het totaal volume als geheel getal (afgerond) weer en het volume van de vries- en versvoedselcompartimenten met één cijfer na de komma.

122

IRe 4100
Pure

Deur op deur / integreerbaar apparaat	
Energie-efficiëntieklasse:	E
Energieverbruik per jaar / 24 h:	**102 / 0,279 kWh**
Totaal volume [1]:	**201 l**
Geluidsniveau / Geluidsklasse:	**35 dB(A) / B, SuperSilent**
Klimaatklasse:	**SN-T (van +10 °C tot +43 °C)**
Nisafmetingen in cm (h/b/d):	**121,6 - 123,1 / 56 - 57 / min. 55,0**

Easy Fresh | Super Cool | Touch-Display | Smart Device ready

Bedieningspaneel
· LC-Display met tiptoetsbediening
· Digitale temperatuuraanduiding
· Geschikt voor SmartHome met optionele SmartDeviceBox
· Alarm bij storing: optisch en akoestisch
· Deuralarm: optisch en akoestisch

Koelgedeelte
· Kunststof deurvakken met edelstaal look afwerking en flessenhouder
· 5 GlassLine draagplateaus
· LED plafondverlichting
· 1 EasyFresh-safe op geïntegreerde rails

Uitrustingsvoordelen
· In de hoogte verstelbare pootjes voorzijde
· Verwisselbare deurscharniering
· Verwisselbaar deurrubber

122

IRSe 4100
Pure

Sleepdeur / integreerbaar apparaat	
Energie-efficiëntieklasse:	E
Energieverbruik per jaar / 24 h:	**102 / 0,279 kWh**
Totaal volume [1]:	**201 l**
Geluidsniveau / Geluidsklasse:	**35 dB(A) / B, SuperSilent**
Klimaatklasse:	**SN-ST (van +10 °C tot +38 °C)**
Nisafmetingen in cm (h/b/d):	**121,6 - 123,1 / 56 - 57 / min. 55,0**

Easy Fresh | Super Cool | Touch-Display | Smart Device ready

Bedieningspaneel
· LC-Display met tiptoetsbediening
· Digitale temperatuuraanduiding
· Geschikt voor SmartHome met optionele SmartDeviceBox
· Alarm bij storing: optisch en akoestisch
· Deuralarm: optisch en akoestisch

Koelgedeelte
· Kunststof deurvakken met edelstaal look afwerking en flessenhouder
· 5 GlassLine draagplateaus
· LED plafondverlichting
· 1 EasyFresh-safe op geïntegreerde rails

Uitrustingsvoordelen
· In de hoogte verstelbare pootjes voorzijde
· Verwisselbare deurscharniering
· Verwisselbaar deurrubber

Een voorbeeld van het energielabel staat op pagina 11. Volgens (EU) 2017/1369 6a.

reddot winner 2021
best of the best

102

IRBd 4050
Prime

Deur op deur / integreerbaar apparaat	
Energie-efficiëntieklasse:	D
Energieverbruik per jaar / 24 h:	**116 / 0,317 kWh**
Totaal volume [1]:	**157 l**
Volume:	**Koeldeel: 88,6 l / BioFresh: 69,0 l**
Geluidsniveau / Geluidsklasse:	**37 dB(A) / C**
Klimaatklasse:	**SN-T (van +10 °C tot +43 °C)**
Nisafmetingen in cm (h/b/d):	**102,4 - 104 / 56 - 57 / min. 55,0**

Bio Fresh | Super Cool | Soft System | Soft-Telescopic Rails | Touch & Swipe-Display | Glass & Steel Interior | Light Tower | Smart Device ready

Bedieningspaneel
· 2,4" TFT, Touch & Swipe kleurenscherm
· Digitale temperatuuraanduiding voor koel- en BioFresh-gedeelte
· Geschikt voor SmartHome met optionele SmartDeviceBox
· Alarm bij storing: optisch en akoestisch
· Deuralarm: optisch en akoestisch

Koel- en BioFresh-gedeelte
· PowerCooling met FreshAir koolfilter
· Deurvakken edelstaal & glas met flessenhouder, variabel eierrekje, botervloot
· 3 GlassLine draagplateaus, waarvan 1 deelbaar
· Geïntegreerd flessenplateau
· LightTower
· LED BioFesh verlichting
· 2 BioFresh-Safes met SoftTelescopic, 1 Fruit & Vegetable-Safe, 1 Meat & Dairy-Safe

Uitrustingsvoordelen
· In de hoogte verstelbare pootjes voorzijde
· Verwisselbare deurscharniering
· Verwisselbaar deurrubber
· Achterwand in SmartSteel

102

IRBd 4020
Plus

Deur op deur / integreerbaar apparaat	
Energie-efficiëntieklasse:	D
Energieverbruik per jaar / 24 h:	**116 / 0,317 kWh**
Totaal volume [1]:	**156 l**
Volume:	**Koeldeel: 88,0 l / BioFresh: 68,7 l**
Geluidsniveau / Geluidsklasse:	**37 dB(A) / C**
Klimaatklasse:	**SN-T (van +10 °C tot +43 °C)**
Nisafmetingen in cm (h/b/d):	**102,4 - 104 / 56 - 57 / min. 55,0**

Bio Fresh | Super Cool | Soft System | Touch-Display | Smart Device ready

Bedieningspaneel
· LC-Display met tiptoetsbediening
· Digitale temperatuuraanduiding voor koeldeel
· Geschikt voor SmartHome met optionele SmartDeviceBox
· Alarm bij storing: optisch en akoestisch
· Deuralarm: optisch en akoestisch

Koel- en BioFresh-gedeelte
· PowerCooling met FreshAir koolfilter
· Kunststof deurvakken met edelstaal look afwerking en flessenhouder
· 3 GlassLine draagplateaus, waarvan 1 deelbaar
· Geïntegreerd flessenplateau
· LED plafondverlichting
· 2 BioFresh-Safes op telescooprails, 1 Fruit & Vegetable-Safe, 1 Meat & Dairy-Safe

Uitrustingsvoordelen
· In de hoogte verstelbare pootjes voorzijde
· Verwisselbare deurscharniering
· Verwisselbaar deurrubber

[1] Conform de verordening EU 2019/2016 geven wij het totaal volume als geheel getal (afgerond) weer en het volume van de vries- en versvoedselcompartimenten met één cijfer na de komma.

102

IRe 4021
Plus

Deur op deur / integreerbaar apparaat	
Energie-efficiëntieklasse:	E
Energieverbruik per jaar / 24 h:	**147 / 0,402 kWh**
Totaal volume [1]:	**146 l**
Volume:	**Koeldeel: 130,9 l / Diepvriesgedeelte: 16 l**
Geluidsniveau / Geluidsklasse:	**35 dB(A) / B, SuperSilent**
Klimaatklasse:	**SN-ST (van +10 °C tot +38 °C)**
Nisafmetingen in cm (h/b/d):	**102,4 - 104 / 56 - 57 / min. 55,0**

Easy Fresh | Super Cool | Soft System | Touch-Display | Smart Device ready

Bedieningspaneel
· LC-Display met tiptoetsbediening
· Digitale temperatuuraanduiding voor koeldeel
· Geschikt voor SmartHome met optionele SmartDeviceBox
· Alarm bij storing: optisch en akoestisch
· Deuralarm: optisch en akoestisch

Koelgedeelte
· Kunststof deurvakken met edelstaal look afwerking en flessenhouder
· 3 GlassLine draagplateaus, waarvan 1 deelbaar
· VarioSafe
· Flessenplateau voor 3 flessen
· LED-zijverlichting eenzijdig
· 1 EasyFresh-Safe

Vriesgedeelte ✱✱✱✱
· 4-sterren-vriesvak, verwisselbare deurscharniering
· IJsblokjeshouder
· Bewaartijd bij storing: 9 uur
· Invriescapaciteit in 24 uur: 2 kg

Uitrustingsvoordelen
· In de hoogte verstelbare pootjes voorzijde
· Verwisselbare deurscharniering
· Verwisselbaar deurrubber

102

IRe 4020
Plus

Deur op deur / integreerbaar apparaat	
Energie-efficiëntieklasse:	E
Energieverbruik per jaar / 24 h:	**97 / 0,265 kWh**
Totaal volume [1]:	**166 l**
Geluidsniveau / Geluidsklasse:	**34 dB(A) / B, SuperSilent**
Klimaatklasse:	**SN-T (van +10 °C tot +43 °C)**
Nisafmetingen in cm (h/b/d):	**102,4 - 104 / 56 - 57 / min. 55,0**

Easy Fresh | Super Cool | Soft System | Touch-Display | Smart Device ready

Bedieningspaneel
· LC-Display met tiptoetsbediening
· Digitale temperatuuraanduiding
· Geschikt voor SmartHome met optionele SmartDeviceBox
· Alarm bij storing: optisch en akoestisch
· Deuralarm: optisch en akoestisch

Koelgedeelte
· Kunststof deurvakken met edelstaal look afwerking en flessenhouder
· 4 GlassLine draagplateaus, waarvan 1 deelbaar
· VarioSafe
· Flessenplateau voor 3 flessen
· LED plafondverlichting
· 1 EasyFresh-Safe

Uitrustingsvoordelen
· In de hoogte verstelbare pootjes voorzijde
· Verwisselbare deurscharniering
· Verwisselbaar deurrubber

Een voorbeeld van het energielabel staat op pagina 11. Volgens (EU) 2017/1369 6a.

EWTdf 1653 Vinidor
SIFNd 3954 ⬡ Prime-Serie
IRc 3950 ⬡ Prime-Serie
SIBa 3950 ⬡ Prime-Serie

Side by Side

Ga naar liebherr-home.nl/configurator en creëer uw eigen koelmeubel.

Touch & Swipe-scherm

Een Liebherr volgt uw vingers: dankzij het Touch & Swipe-display bedient u uw koelkast intuïtief en uiterst eenvoudig. Selecteer door tikken en vegen op het kleurendisplay heel eenvoudig functies als “SuperCool”. En net zo gemakkelijk regelt u de temperatuur. En als u het display niet bedient? Dan wordt de actuele temperatuur weergegeven.

Volledige BioFresh koelkast

Als liefhebber van verse producten, zult u van deze koelkast met 4 BioFresh-laden houden. Deze koelkast biedt de perfecte bewaarcondities voor een hele oogst: bij +0°C en een hoge vochtigheid blijven fruit en groenten lang vers en knapperig. En valt de oogst een keer kleiner uit, zuivel, vlees en worst blijven in de laden ook langer vers dan in het normale koelgedeelte. De milieubonus: energie-efficiëntieklasse A.

Side by Side

88

SIBa 3950

Prime

Deur op deur / integreerbaar apparaat	
Energie-efficiëntieklasse:	A (A–G)
Energieverbruik per jaar / 24 h:	**63 / 0,172 kWh**
Totaal volume [1]:	**87 l**
Geluidsniveau / Geluidsklasse:	**34 dB(A) / B, SuperSilent**
Klimaatklasse:	**SN-T (van +10 °C tot +43 °C)**
Nisafmetingen in cm (h/b/d):	**87,4 - 89 / 56 - 57 / min. 55,0**

Bio Fresh | Soft System | Touch & Swipe-Display | Smart Device ready

Bedieningspaneel
- 2,4" TFT, Touch & Swipe kleurenscherm
- Digitale temperatuuraanduiding
- Geschikt voor SmartHome met optionele SmartDeviceBox
- Alarm bij storing: optisch en akoestisch
- Deuralarm: optisch en akoestisch

Koel- en BioFresh-gedeelte
- 3 GlassLine draagplateaus
- LED verlichting
- LED BioFesh verlichting
- 4 BioFresh-Safes
- Regelbare luchtvochtigheid in het hele apparaat

Uitrustingsvoordelen
- Verwarmde bovenzijde en zijwanden, geschikt voor combinatie met andere koel-, vries- en/of wijnkasten
- In de hoogte verstelbare pootjes voorzijde
- Verwisselbare deurscharniering
- Verwisselbaar deurrubber

[1] Conform de verordening EU 2019/2016 geven wij het totaal volume als geheel getal (afgerond) weer en het volume van de vries- en versvoedselcompartimenten met één cijfer na de komma. Een voorbeeld van het energielabel staat op pagina 11. Volgens (EU) 2017/1369 6a.

88

IRc 3951
Prime

Deur op deur / integreerbaar apparaat	
Energie-efficiëntieklasse:	C
Energieverbruik per jaar / 24 h:	**94 / 0,257 kWh**
Totaal volume [1]:	**117 l**
Volume:	**Koeldeel: 101,6 l / Diepvriesgedeelte: 16 l**
Geluidsniveau / Geluidsklasse:	**34 dB(A) / B, SuperSilent**
Klimaatklasse:	**SN-T (van +10 °C tot +43 °C)**
Nisafmetingen in cm (h/b/d):	**87,4 - 89 / 56 - 57 / min. 55,0**

Easy Fresh | Super Cool | Soft System | Touch & Swipe-Display | Smart Device ready

Bedieningspaneel
· 2,4" TFT, Touch & Swipe kleurenscherm
· Digitale temperatuuraanduiding voor koeldeel
· Geschikt voor SmartHome met optionele SmartDeviceBox
· Alarm bij storing: optisch en akoestisch
· Deuralarm: optisch en akoestisch

Koelgedeelte
· Deurvakken edelstaal & glas met flessenhouder, VarioBoxen uittrekbaar, variabel eierrekje, botervloot
· 3 GlassLine draagplateaus, waarvan 1 deelbaar
· Flessenplateau voor 3 flessen
· LED-zijverlichting eenzijdig
· 1 EasyFresh-Safe

Vriesgedeelte ✱✱✱
· 4-sterren-vriesvak, verwisselbare deurscharniering
· IJsblokjeshouder
· Bewaartijd bij storing: 9 uur
· Invriescapaciteit in 24 uur: 2 kg

Uitrustingsvoordelen
· In de hoogte verstelbare pootjes voorzijde
· Verwisselbare deurscharniering
· Verwisselbaar deurrubber

88

IRc 3950
Prime

Deur op deur / integreerbaar apparaat	
Energie-efficiëntieklasse:	C
Energieverbruik per jaar / 24 h:	**60 / 0,164 kWh**
Totaal volume [1]:	**136 l**
Geluidsniveau / Geluidsklasse:	**29 dB(A) / A, UltraSilent**
Klimaatklasse:	**SN-T (van +10 °C tot +43 °C)**
Nisafmetingen in cm (h/b/d):	**87,4 - 89 / 56 - 57 / min. 55,0**

Easy Fresh | Super Cool | Soft System | Touch & Swipe-Display | Smart Device ready

Bedieningspaneel
· 2,4" TFT, Touch & Swipe kleurenscherm
· Digitale temperatuuraanduiding
· Geschikt voor SmartHome met optionele SmartDeviceBox
· Alarm bij storing: optisch en akoestisch
· Deuralarm: optisch en akoestisch
· Kinderbeveiliging

Koelgedeelte
· Deurvakken edelstaal & glas met flessenhouder, VarioBoxen uittrekbaar, variabel eierrekje, botervloot
· 4 GlassLine draagplateaus, waarvan 1 deelbaar
· VarioSafe
· Flessenplateau voor 3 flessen
· LED plafondverlichting
· 1 EasyFresh-Safe

Uitrustingsvoordelen
· In de hoogte verstelbare pootjes voorzijde
· Verwisselbare deurscharniering
· Verwisselbaar deurrubber

[1] Conform de verordening EU 2019/2016 geven wij het totaal volume als geheel getal (afgerond) weer en het volume van de vries- en versvoedselcompartimenten met één cijfer na de komma.

88

IRd 3921
Plus

Deur op deur / integreerbaar apparaat	
Energie-efficiëntieklasse:	D
Energieverbruik per jaar / 24 h:	**118 / 0,323 kWh**
Totaal volume [1]:	**117 l**
Volume:	**Koeldeel: 101,6 l / Diepvriesgedeelte: 16 l**
Geluidsniveau / Geluidsklasse:	**37 dB(A) / C**
Klimaatklasse:	**SN-ST (van +10 °C tot +38 °C)**
Nisafmetingen in cm (h/b/d):	**87,4 - 89 / 56 - 57 / min. 55,0**

Easy Fresh | Super Cool | Soft System | Touch-Display | Smart Device ready

Bedieningspaneel
· LC-Display met tiptoetsbediening
· Digitale temperatuuraanduiding voor koeldeel
· Geschikt voor SmartHome met optionele SmartDeviceBox
· Alarm bij storing: optisch en akoestisch
· Deuralarm: optisch en akoestisch

Koelgedeelte
· Kunststof deurvakken met edelstaal look afwerking en flessenhouder
· 3 GlassLine draagplateaus, waarvan 1 deelbaar
· Flessenplateau voor 3 flessen
· LED-zijverlichting eenzijdig
· 1 EasyFresh-Safe
· Uittrekplateau gedeeltelijk uittrekbaar op telescooprails

Vriesgedeelte ✱✱✱
· 4-sterren-vriesvak, verwisselbare deurscharniering
· IJsblokjeshouder
· Bewaartijd bij storing: 9 uur
· Invriescapaciteit in 24 uur: 2 kg

Uitrustingsvoordelen
· In de hoogte verstelbare pootjes voorzijde
· Verwisselbare deurscharniering
· Verwisselbaar deurrubber

88

IRd 3920
Plus

Deur op deur / integreerbaar apparaat	
Energie-efficiëntieklasse:	D
Energieverbruik per jaar / 24 h:	**75 / 0,205 kWh**
Totaal volume [1]:	**136 l**
Geluidsniveau / Geluidsklasse:	**29 dB(A) / A, UltraSilent**
Klimaatklasse:	**SN-T (van +10 °C tot +43 °C)**
Nisafmetingen in cm (h/b/d):	**87,4 - 89 / 56 - 57 / min. 55,0**

Easy Fresh | Super Cool | Soft System | Touch-Display | Smart Device ready

Bedieningspaneel
· LC-Display met tiptoetsbediening
· Digitale temperatuuraanduiding
· Geschikt voor SmartHome met optionele SmartDeviceBox
· Alarm bij storing: optisch en akoestisch
· Deuralarm: optisch en akoestisch

Koelgedeelte
· Kunststof deurvakken met edelstaal look afwerking en flessenhouder
· 4 GlassLine draagplateaus, waarvan 1 deelbaar
· VarioSafe
· Flessenplateau voor 3 flessen
· LED plafondverlichting
· 1 EasyFresh-Safe
· Uittrekplateau gedeeltelijk uittrekbaar op telescooprails

Uitrustingsvoordelen
· In de hoogte verstelbare pootjes voorzijde
· Verwisselbare deurscharniering
· Verwisselbaar deurrubber

Een voorbeeld van het energielabel staat op pagina 11. Volgens (EU) 2017/1369 6a.

88

IRd 3901
Pure

Deur op deur / integreerbaar apparaat

Energie-efficiëntieklasse:	D
Energieverbruik per jaar / 24 h:	**118 / 0,323 kWh**
Totaal volume [1]:	**117 l**
Volume:	**Koeldeel: 101,6 l / Diepvriesgedeelte: 16 l**
Geluidsniveau / Geluidsklasse:	**37 dB(A) / C**
Klimaatklasse:	**SN-ST (van +10 °C tot +38 °C)**
Nisafmetingen in cm (h/b/d):	**87,4 - 89 / 56 - 57 / min. 55,0**

Easy Fresh | Super Cool | Touch-Display | Smart Device ready

Bedieningspaneel
· LC-Display met tiptoetsbediening
· Digitale temperatuuraanduiding voor koeldeel
· Geschikt voor SmartHome met optionele SmartDeviceBox
· Alarm bij storing: optisch en akoestisch
· Deuralarm: optisch en akoestisch

Koelgedeelte
· Kunststof deurvakken met edelstaal look afwerking en flessenhouder
· 3 GlassLine draagplateaus
· LED-zijverlichting eenzijdig
· 1 EasyFresh-Safe
· Uittrekplateau gedeeltelijk uittrekbaar op telescooprails

Vriesgedeelte ✱✱✱✱
· 4-sterren-vriesvak, verwisselbare deurscharniering
· Bewaartijd bij storing: 9 uur
· Invriescapaciteit in 24 uur: 2 kg

Uitrustingsvoordelen
· In de hoogte verstelbare pootjes voorzijde
· Verwisselbare deurscharniering
· Verwisselbaar deurrubber

88

IRSe 3901
Pure

Sleepdeur / integreerbaar apparaat

Energie-efficiëntieklasse:	E
Energieverbruik per jaar / 24 h:	**147 / 0,402 kWh**
Totaal volume [1]:	**117 l**
Volume:	**Koeldeel: 101,6 l / Diepvriesgedeelte: 16 l**
Geluidsniveau / Geluidsklasse:	**37 dB(A) / C**
Klimaatklasse:	**SN-ST (van +10 °C tot +38 °C)**
Nisafmetingen in cm (h/b/d):	**87,4 - 89 / 56 - 57 / min. 55,0**

Easy Fresh | Super Cool | Touch-Display | Smart Device ready

Bedieningspaneel
· LC-Display met tiptoetsbediening
· Digitale temperatuuraanduiding voor koeldeel
· Geschikt voor SmartHome met optionele SmartDeviceBox
· Alarm bij storing: optisch en akoestisch
· Deuralarm: optisch en akoestisch

Koelgedeelte
· Kunststof deurvakken met edelstaal look afwerking en flessenhouder
· 3 GlassLine draagplateaus
· LED-zijverlichting eenzijdig
· 1 EasyFresh-Safe

Vriesgedeelte ✱✱✱✱
· 4-sterren-vriesvak, verwisselbare deurscharniering
· Bewaartijd bij storing: 9 uur
· Invriescapaciteit in 24 uur: 2 kg

Uitrustingsvoordelen
· In de hoogte verstelbare pootjes voorzijde
· Verwisselbare deurscharniering
· Verwisselbaar deurrubber

[1] Conform de verordening EU 2019/2016 geven wij het totaal volume als geheel getal (afgerond) weer en het volume van de vries- en versvoedselcompartimenten met één cijfer na de komma.

88

IRd 3900
Pure

Deur op deur / integreerbaar apparaat

Energie-efficiëntieklasse:	D
Energieverbruik per jaar / 24 h:	**75 / 0,205 kWh**
Totaal volume [1]:	**136 l**
Geluidsniveau / Geluidsklasse:	**29 dB(A) / A, UltraSilent**
Klimaatklasse:	**SN-T (van +10 °C tot +43 °C)**
Nisafmetingen in cm (h/b/d):	**87,4 - 89 / 56 - 57 / min. 55,0**

Easy Fresh | Super Cool | Touch-Display | Smart Device ready

Bedieningspaneel
· LC-Display met tiptoetsbediening
· Digitale temperatuuraanduiding
· Geschikt voor SmartHome met optionele SmartDeviceBox
· Alarm bij storing: optisch en akoestisch
· Deuralarm: optisch en akoestisch

Koelgedeelte
· Kunststof deurvakken met edelstaal look afwerking en flessenhouder
· 4 GlassLine draagplateaus
· LED plafondverlichting
· 1 EasyFresh-Safe
· Uittrekplateau gedeeltelijk uittrekbaar op telescooprails

Uitrustingsvoordelen
· In de hoogte verstelbare pootjes voorzijde
· Verwisselbare deurscharniering
· Verwisselbaar deurrubber

88

IRe 3900
Pure

Deur op deur / integreerbaar apparaat

Energie-efficiëntieklasse:	E
Energieverbruik per jaar / 24 h:	**93 / 0,254 kWh**
Totaal volume [1]::	**136 l**
Geluidsniveau / Geluidsklasse:	**35 dB(A) / B, SuperSilent**
Klimaatklasse:	**SN-T (van +10 °C tot +43 °C)**
Nisafmetingen in cm (h/b/d):	**87,4 - 89 / 56 - 57 / min. 55,0**

Easy Fresh | Super Cool | Touch-Display | Smart Device ready

Bedieningspaneel
· LC-Display met tiptoetsbediening
· Digitale temperatuuraanduiding
· Geschikt voor SmartHome met optionele SmartDeviceBox
· Alarm bij storing: optisch en akoestisch
· Deuralarm: optisch en akoestisch

Koelgedeelte
· Kunststof deurvakken met edelstaal look afwerking en flessenhouder
· 4 GlassLine draagplateaus
· LED plafondverlichting
· 1 EasyFresh-Safe

Uitrustingsvoordelen
· In de hoogte verstelbare pootjes voorzijde
· Verwisselbare deurscharniering
· Verwisselbaar deurrubber

88

IRSe 3900
Pure

Sleepdeur / integreerbaar apparaat

Energie-efficiëntieklasse:	E
Energieverbruik per jaar / 24 h:	**93 / 0,254 kWh**
Totaal volume [1]:	**136 l**
Geluidsniveau / Geluidsklasse:	**35 dB(A) / B, SuperSilent**
Klimaatklasse:	**SN-ST (van +10 °C tot +38 °C)**
Nisafmetingen in cm (h/b/d):	**87,4 - 89 / 56 - 57 / min. 55,0**

Easy Fresh | Super Cool | Touch-Display | Smart Device ready

Bedieningspaneel
· LC-Display met tiptoetsbediening
· Digitale temperatuuraanduiding
· Geschikt voor SmartHome met optionele SmartDeviceBox
· Alarm bij storing: optisch en akoestisch
· Deuralarm: optisch en akoestisch

Koelgedeelte
· Kunststof deurvakken met edelstaal look afwerking en flessenhouder
· 4 GlassLine draagplateaus
· LED plafondverlichting
· 1 EasyFresh-Safe

Uitrustingsvoordelen
· In de hoogte verstelbare pootjes voorzijde
· Verwisselbare deurscharniering
· Verwisselbaar deurrubber

Een voorbeeld van het energielabel staat op pagina 11. Volgens (EU) 2017/1369 6a.

Koelkasten met decorlijst

DRe 4101 ○ Pure-Serie

122

DRe 4101
Pure

Decorframe / inbouwapparaat	
Energie-efficiëntieklasse:	E (A–G)
Energieverbruik per jaar / 24 h:	**149 / 0,408 kWh**
Totaal volume [1]:	**182 l**
Volume:	**Koeldeel: 166,5 l / Diepvriesgedeelte: 16 l**
Geluidsniveau / Geluidsklasse:	**35 dB(A) / B, SuperSilent**
Klimaatklasse:	**SN-ST (van +10 °C tot +38 °C)**
Nisafmetingen in cm (h/b/d):	**122 - 122,6 / 56 - 57 / min. 55,0**

Easy Fresh | Super Cool | Touch-Display | Smart Device ready

Bedieningspaneel
· LC-Display met tiptoetsbediening
· Digitale temperatuuraanduiding voor koeldeel
· Geschikt voor SmartHome met optionele SmartDeviceBox
· Alarm bij storing: optisch en akoestisch
· Deuralarm: optisch en akoestisch

Koelgedeelte
· Kunststof deurvakken met edelstaal look afwerking en flessenhouder
· 4 GlassLine draagplateaus
· LED verlichting aan beide zijden
· 1 EasyFresh-safe op geïntegreerde rails

Vriesgedeelte ✱✱✱
· 4-sterren-vriesvak, verwisselbare deurscharniering
· Bewaartijd bij storing: 9 uur
· Invriescapaciteit in 24 uur: 2 kg

Uitrustingsvoordelen
· In de hoogte verstelbare pootjes voorzijde
· Verwisselbare deurscharniering
· Verwisselbaar deurrubber

88

DRe 3901
Pure

Decorframe / inbouwapparaat	
Energie-efficiëntieklasse:	E (A–G)
Energieverbruik per jaar / 24 h:	**147 / 0,402 kWh**
Totaal volume [1]:	**117 l**
Volume:	**Koeldeel: 101,6 l / Diepvriesgedeelte: 16 l**
Geluidsniveau / Geluidsklasse:	**37 dB(A) / C**
Klimaatklasse:	**SN-ST (van +10 °C tot +38 °C)**
Nisafmetingen in cm (h/b/d):	**87,4 - 88 / 56 - 57 / min. 55,0**

Easy Fresh | Super Cool | Touch-Display | Smart Device ready

Bedieningspaneel
· LC-Display met tiptoetsbediening
· Digitale temperatuuraanduiding voor koeldeel
· Geschikt voor SmartHome met optionele SmartDeviceBox
· Alarm bij storing: optisch en akoestisch
· Deuralarm: optisch en akoestisch

Koelgedeelte
· Kunststof deurvakken met edelstaal look afwerking en flessenhouder
· 3 GlassLine draagplateaus
· LED-zijverlichting eenzijdig
· 1 EasyFresh-Safe

Vriesgedeelte ✱✱✱
· 4-sterren-vriesvak, verwisselbare deurscharniering
· Bewaartijd bij storing: 9 uur
· Invriescapaciteit in 24 uur: 2 kg

Uitrustingsvoordelen
· In de hoogte verstelbare pootjes voorzijde
· Verwisselbare deurscharniering
· Verwisselbaar deurrubber

88

DRe 3900
Pure

Decorframe / inbouwapparaat	
Energie-efficiëntieklasse:	E (A–G)
Energieverbruik per jaar / 24 h:	**93 / 0,254 kWh**
Totaal volume [1]:	**136 l**
Geluidsniveau / Geluidsklasse:	**35 dB(A) / B, SuperSilent**
Klimaatklasse:	**SN-T (van +10 °C tot +43 °C)**
Nisafmetingen in cm (h/b/d):	**87,4 - 88 / 56 - 57 / min. 55,0**

Easy Fresh | Super Cool | Touch-Display | Smart Device ready

Bedieningspaneel
· LC-Display met tiptoetsbediening
· Digitale temperatuuraanduiding
· Geschikt voor SmartHome met optionele SmartDeviceBox
· Alarm bij storing: optisch en akoestisch
· Deuralarm: optisch en akoestisch

Koelgedeelte
· Kunststof deurvakken met edelstaal look afwerking en flessenhouder
· 4 GlassLine draagplateaus
· LED plafondverlichting
· 1 EasyFresh-Safe

Uitrustingsvoordelen
· In de hoogte verstelbare pootjes voorzijde
· Verwisselbare deurscharniering
· Verwisselbaar deurrubber

[1] Conform de verordening EU 2019/2016 geven wij het totaal volume als geheel getal (afgerond) weer en het volume van de vries- en versvoedselcompartimenten met één cijfer na de komma.

Decoratief frame met greep

Bij inbouwapparaten met decorlijsten wordt op de apparaatdeur een bij uw keukenfront passende decorplaat met een dikte van 4 mm in de decorlijst geschoven. Standaard is de decorlijst aluminium-kleurig.

EasyFresh

Onze EasyFresh-safe staat garant voor marktversheid. Onverpakt fruit, groenten of vruchten: hier wordt alles optimaal bewaard. De levensmiddelen verhogen de luchtvochtigheid in de safe door de dichte afsluiting. Uw levensmiddelen blijven langer vers.

Een voorbeeld van het energielabel staat op pagina 11. Volgens (EU) 2017/1369 6a.

Onderbouw

UIKo 1560 Premium

Side by Side

82-88

SUIB 1550
Premium

Deur op deur / integreerbaar onderbouw apparaat	
Energie-efficiëntieklasse:	C
Energieverbruik per jaar / 24 h:	**96 / 0,263 kWh**
Totaal volume [1]:	**79 l**
Geluidsniveau / Geluidsklasse:	**35 dB(A) / B, SuperSilent**
Klimaatklasse:	**SN-T (van +10 °C tot +43 °C)**
Nisafmetingen in cm (h/b/d):	**82 - 88 / 60 / min. 55,0**

Bio Fresh | Soft System

Bedieningspaneel
· LC-Display met druktoets
· Digitale temperatuuraanduiding
· Deuralarm: optisch en akoestisch

BioFresh-gedeelte
· 2 GlassLine draagplateaus
· 3 BioFresh-Safes, 1 FlexSystem
· Het volledige interieur is instelbaar als HydroSafe of DrySafe
· Uitneembare schaal in de bodem, 4 liter inhoud

Uitrustingsvoordelen
· Warme wanden tweezijdig, geschikt voor combinatie met andere koel-, vries en/of wijnkasten
· In de hoogte verstelbare pootjes voor en achter
· Verwisselbare deurscharniering

82-88

UIKo 1560
Premium

Deur op deur / integreerbaar onderbouw apparaat	
Energie-efficiëntieklasse:	F
Energieverbruik per jaar / 24 h:	**114 / 0,309 kWh**
Totaal volume [1]:	**132 l**
Geluidsniveau / Geluidsklasse:	**35 dB(A) / B, SuperSilent**
Klimaatklasse:	**SN-ST (van +10 °C tot +38 °C)**
Nisafmetingen in cm (h/b/d):	**82 - 88 / 60 / min. 55,0**

Super Cool | Soft System | Soft-Telescopic Rails | LiftUp Box

Bedieningspaneel
· LC-Display met druktoets
· Digitale temperatuuraanduiding
· Deuralarm: optisch en akoestisch

Koelgedeelte
· Botervloot
· 2 Premium GlassLine draagplateaus, uittrekbaar,
· Aparte flessenruimte onderin de uittrekdeur
· LED plafondverlichting
· 1 groente- en fruitlade
· LiftUp-Box

Uitrustingsvoordelen
· In de hoogte verstelbare pootjes voor en achter
· Front volledig uittrekbaar met SoftTelescopic sluiting

[1] Conform de verordening EU 2019/2016 geven wij het totaal volume als geheel getal (afgerond) weer en het volume van de vries- en versvoedselcompartimenten met één cijfer na de komma.

82-88

UIKo 1550
Premium

Deur op deur / integreerbaar onderbouw apparaat	
Energie-efficiëntieklasse:	F
Energieverbruik per jaar / 24 h:	**114 / 0,309 kWh**
Totaal volume [1]:	**132 l**
Geluidsniveau / Geluidsklasse:	**35 dB(A) / B, SuperSilent**
Klimaatklasse:	**SN-ST (van +10 °C tot +38 °C)**
Nisafmetingen in cm (h/b/d):	**82 - 88 / 60 / min. 55,0**

Super Cool | Soft System | Soft-Telescopic Rails

Bedieningspaneel
· LC-Display met druktoets
· Digitale temperatuuraanduiding
· Deuralarm: optisch en akoestisch

Koelgedeelte
· Botervloot
· 2 Premium GlassLine draagplateaus, uittrekbaar,
· Aparte flessenruimte onderin de uittrekdeur
· LED plafondverlichting
· 1 groente- en fruitlade

Uitrustingsvoordelen
· In de hoogte verstelbare pootjes voor en achter
· Front volledig uittrekbaar met SoftTelescopic sluiting

Een voorbeeld van het energielabel staat op pagina 11. Volgens (EU) 2017/1369 6a.

LiftUp-Box

Met de LiftUp-Box wordt de ruimte onder de uittrekbare koellade optimaal benut. De box kan eenvoudig uitgenomen worden en biedt 8 liter bruikbare inhoud. Bij het uittrekken van de koellade komt de LiftUp-box uit de bodem omhoog voor een goed overzicht en eenvoudige toegang tot de levensmiddelen.

Uittrekbare glasplateaus

Op de volledig uittrekbare glasplateaus kunnen levensmiddelen veilig en snel bereikbaar worden bewaard. De railverdelers kunnen worden gebruikt om de glasplateaus, afhankelijk van de verpakkingsgrootte, in te delen.

82-88

UIKP 1554
Premium

Deur op deur / integreerbaar onderbouw apparaat	
Energie-efficiëntieklasse:	E
Energieverbruik per jaar / 24 h:	**141 / 0,386 kWh**
Totaal volume [1]:	**119 l**
Volume:	**Koeldeel: 104,8 l / Diepvriesgedeelte: 15 l**
Geluidsniveau / Geluidsklasse:	**33 dB(A) / B, SuperSilent**
Klimaatklasse:	**SN-ST (van +10 °C tot +38 °C)**
Nisafmetingen in cm (h/b/d):	**82 - 88 / 60 / min. 55,0**

Super Cool | Soft System

Bedieningspaneel
· LC-Display met druktoets
· Digitale temperatuuraanduiding voor koeldeel
· Deuralarm: optisch en akoestisch

Koelgedeelte
· Premium GlassLine deurvakken, extra diep, met flessenhouder, VarioBoxen uittrekbaar, variabel eierrekje, botervloot
· 2 GlassLine draagplateaus
· LED verlichting
· 1 groente- en fruitlade
· Opberglade

Vriesgedeelte ✱✱✱✱
· 4-sterren vriesvak met neerklapbare deur
· IJsblokjeshouder
· Bewaartijd bij storing: 7 uur
· Invriescapaciteit in 24 uur: 3 kg

Uitrustingsvoordelen
· In de hoogte verstelbare pootjes voor en achter
· Verwisselbare deurscharniering

82-88

UIK 1514
Comfort

Deur op deur / integreerbaar onderbouw apparaat	
Energie-efficiëntieklasse:	F
Energieverbruik per jaar / 24 h:	**177 / 0,482 kWh**
Totaal volume [1]:	**119 l**
Volume:	**Koeldeel: 104,8 l / Diepvriesgedeelte: 15 l**
Geluidsniveau / Geluidsklasse:	**35 dB(A) / B, SuperSilent**
Klimaatklasse:	**SN-ST (van +10 °C tot +38 °C)**
Nisafmetingen in cm (h/b/d):	**82 - 88 / 60 / min. 55,0**

Super Cool

Bedieningspaneel
· LC-Display met druktoets
· Digitale temperatuuraanduiding voor koeldeel
· Deuralarm: optisch en akoestisch

Koelgedeelte
· Comfort GlassLine deurvakken met flessenhouder, variabel eierrekje
· 3 GlassLine draagplateaus
· LED verlichting
· 1 groente- en fruitlade

Vriesgedeelte ✱✱✱✱
· 4-sterren vriesvak met neerklapbare deur
· Bewaartijd bij storing: 10 uur
· Invriescapaciteit in 24 uur: 4 kg

Uitrustingsvoordelen
· In de hoogte verstelbare pootjes voor en achter
· Verwisselbare deurscharniering

[1] Conform de verordening EU 2019/2016 geven wij het totaal volume als geheel getal (afgerond) weer en het volume van de vries- en versvoedselcompartimenten met één cijfer na de komma.

82-88

UIKP 1550
Premium

Deur op deur / integreerbaar onderbouw apparaat	
Energie-efficiëntieklasse:	E
Energieverbruik per jaar / 24 h:	**92 / 0,249 kWh**
Totaal volume [1]:	**136 l**
Geluidsniveau / Geluidsklasse:	**34 dB(A) / B, SuperSilent**
Klimaatklasse:	**SN-ST (van +10 °C tot +38 °C)**
Nisafmetingen in cm (h/b/d):	**82 - 88 / 60 / min. 55,0**

Super Cool | Soft System

Bedieningspaneel
· LC-Display met druktoets
· Digitale temperatuuraanduiding
· Deuralarm: optisch en akoestisch

Koelgedeelte
· Premium GlassLine deurvakken, extra diep, met flessenhouder, VarioBox uittrekbaar, variabel eierrekje, botervloot
· 3 GlassLine draagplateaus
· LED plafondverlichting
· 1 groente- en fruitlade
· Opberglade

Uitrustingsvoordelen
· In de hoogte verstelbare pootjes voor en achter
· Verwisselbare deurscharniering

82-88

UIK 1510
Comfort

Deur op deur / integreerbaar onderbouw apparaat	
Energie-efficiëntieklasse:	F
Energieverbruik per jaar / 24 h:	**115 / 0,312 kWh**
Totaal volume [1]:	**136 l**
Geluidsniveau / Geluidsklasse:	**35 dB(A) / B, SuperSilent**
Klimaatklasse:	**SN-ST (van +10 °C tot +38 °C)**
Nisafmetingen in cm (h/b/d):	**82 - 88 / 60 / min. 55,0**

Super Cool

Bedieningspaneel
· LC-Display met druktoets
· Digitale temperatuuraanduiding
· Deuralarm: optisch en akoestisch

Koelgedeelte
· Comfort GlassLine deurvakken met flessenhouder, variabel eierrekje
· 4 GlassLine draagplateaus
· LED plafondverlichting
· 1 groente- en fruitlade

Uitrustingsvoordelen
· In de hoogte verstelbare pootjes voor en achter
· Verwisselbare deurscharniering

Een voorbeeld van het energielabel staat op pagina 11. Volgens (EU) 2017/1369 6a.

82

UK 1524
Comfort

Decorframe / onderbouw apparaat	
Energie-efficiëntieklasse:	F (A–G)
Energieverbruik per jaar / 24 h:	**179 / 0,490 kWh**
Totaal volume [1]:	**132 l**
Volume:	**Koeldeel: 116,3 l / Diepvriesgedeelte: 16 l**
Geluidsniveau / Geluidsklasse:	**36 dB(A) / C**
Klimaatklasse:	**N (van +16 °C tot +32 °C)**
Nisafmetingen in cm (h/b/d):	**82 / 60 / min. 57,0**

Bedieningspaneel
· Elektronische regeling, Daaiknop

Koelgedeelte
· Comfort GlassLine deurvakken met flessenhouder, eierrekje
· 3 GlassLine draagplateaus, waarvan 1 deelbaar
· LED verlichting
· 2 groente- en fruitladen

Vriesgedeelte ✱✱✱✱
· IJsblokjeshouder
· Bewaartijd bij storing: 8 uur
· Invriescapaciteit in 24 uur: 3 kg

Uitrustingsvoordelen
· In de hoogte verstelbare pootjes voorzijde
· Verwisselbare deurscharniering

82

UK 1720
Comfort

Decorframe / onderbouw apparaat	
Energie-efficiëntieklasse:	F (A–G)
Energieverbruik per jaar / 24 h:	**117 / 0,317 kWh**
Totaal volume [1]:	**150 l**
Geluidsniveau / Geluidsklasse:	**32 dB(A) / B, SuperSilent**
Klimaatklasse:	**SN (van +10 °C tot +32 °C)**
Nisafmetingen in cm (h/b/d):	**82 / 60 / min. 57,0**

Bedieningspaneel
· Elektronische regeling, Daaiknop

Koelgedeelte
· Comfort GlassLine deurvakken met flessenhouder, eierrekje
· 4 GlassLine draagplateaus, waarvan 1 deelbaar
· LED verlichting
· 2 groente- en fruitladen

Uitrustingsvoordelen
· In de hoogte verstelbare pootjes voorzijde
· Verwisselbare deurscharniering

[1] Conform de verordening EU 2019/2016 geven wij het totaal volume als geheel getal (afgerond) weer en het volume van de vries- en versvoedselcompartimenten met één cijfer na de komma.

Comfort GlassLine draagplateaus

De luxe draagplateaus van veiligheidsglas zijn dankzij de ingenieuze constructie van het interieur op vele hoogtes verstelbaar. De glasplateaus zijn tot 30 kg belastbaar en eenvoudig te reinigen.

SuperSilent

Wat wilt u graag horen in uw keuken? Pruttelende soepjes, lachen, muziek? Een ding zeker niet: uw koelkast. Zo stil dat je hem bijna niet hoort.
Het geheim is zijn moderne binnenkant. Alle componenten zijn technisch en mechanisch perfect op elkaar afgestemd. Klinkt goed, toch?

Comfort deurvakken

De binnendeur biedt ook plaats aan extra grote 2 liter verpakkingen.

Ruimte voor hoge karaffen

Dankzij een deel- en onderschuifbaar draagplateau kan ruimte worden gecreëerd voor hoge karaffen of andere verpakkingen. Niet nodig? Dan maakt u van 2 halve glasplateaus weer een hele.

De hier genoemde kenmerken kunnen per model variëren. Details vindt u in de modelbeschrijving.

Diepvrieskasten

SIFNe 5178 △ Peak-Serie

IRBd 5150 ⬡ Prime-Serie

Side by Side

Alle Liebherr vriezers met nishoogtes van 88, 122, 140 en 178 cm kunnen perfect worden gecombineerd met koelkasten en wijnkasten van verschillende nismaten. Ga naar liebherr-home.nl/configurator en creëer uw ideale koelwand.

Diepvrieskasten

○ Pure-Serie ◇ Plus-Serie ⬡ Prime-Serie △ Peak-Serie

	○ Pure-Serie	◇ Plus-Serie	⬡ Prime-Serie	△ Peak-Serie
Bewaartechnologie	SmartFrost			
	NoFrost	NoFrost	NoFrost	NoFrost
Comfort & flexibiliteit		SoftSystem-sluitdemping	SoftSystem-sluitdemping	SoftSystem-sluitdemping
	Ladegeleiding op glasplaat (nis: 72, 88)	Ladegeleiding op glasplaat (nis: 72, 88)	Ladegeleiding op glasplaat (nis: 88)	
	Geïntegreerde ladegeleiding (nis: 178)	Geïntegreerde ladegeleiding (nis: 178)	Geïntegreerde ladegeleiding (nis: 122, 140)	
				Telescopische ladegeleiding
		IJsblokjeshouder	IJsblokjeshouder met deksel	IJsblokjeshouder met deksel
		Invriesplateaus	Invriesplateaus	Invriesplateaus
			2 koude accu's	2 koude accu's
	VarioSpace	VarioSpace	VarioSpace	VarioSpace
				AutoDoor
Design			Verlichting	Verlichting
				Verlichting IceMaker
	Touch-display	Touch-display	Touch & Swipe-display	Touch & Swipe-display
Connectiviteit (SmartDeviceBox)	Achteraf te installeren	Achteraf te installeren	Achteraf te installeren	Achteraf te installeren of geïntegreerd ('i'-modellen)
IJs				IceTower

Diepvrieskasten

	178	140	122	88	72
Deur op deur					
NoFrost/IceTower	SIFNAe 5188				
	SIFNei 5188				
NoFrost	SIFNe 5178				
		SIFNd 4556	SIFNd 4155	SIFNd 3954	IFNc 3553
	SIFNf 5128			IFNe 3924	
	SIFNf 5108				IFNe 3503
SmartFrost				IFe 3904	
Sleepdeur					
NoFrost	SIFNSf 5128				
SmartFrost				IFSe 3904	

De bovengenoemde serie-uitvoeringen kunnen per model variëren. Details vindt u in de modelbeschrijving.

Uitrustingsvoordelen

IceTower

Dankzij een ijsblokjesvoorraad van 5,7 kg zorgt de IceTower ervoor dat op uw feestje de koele drankjes nooit opraken. De ijsblokjesschep en het uittrekbord op telescooprails maken een comfortabele toegang tot de ijsblokjes mogelijk. Door een extra inlegschaal kunt u ook kleinere ijshoeveelheden bewaren en eronder ruimte maken voor diepvrieszproducten. De lade ernaast biedt opbergruimte voor diepvriesartikelen.

IJsblokjesschep

De Liebherr ijsschep maakt portioneren en transporteren heel eenvoudig. Dankzij het schuine uiteinde en het ergonomische handvat komen blokjes snel en gemakkelijk van de IceTower in uw drankjes. De robuuste ijsschep van sterk kunststof ziet er met zijn gesatineerde oppervlak in transparant gletsjergroen ook nog eens heel goed uit.

NoFrost

Wanneer u uw vriesgedeelte opent, wilt u diepgevroren levensmiddelen zien – geen ijs of rijp. NoFrost beschermt het vriesgedeelte tegen ongewenste ijsvorming. NoFrost betekent: nooit meer ontdooien en meer tijd overhouden voor andere dingen.

IJsblokjeshouder met deksel

Hebt u wel eens water gemorst toen u een met water gevulde ijsblokjeshouder naar de koelkast wilde brengen? Dankzij de ijsblokjeshouder met deksel zal dit zeker niet meer gebeuren: giet eenvoudig water in de opening. Een markering geeft de optimale vulhoeveelheid aan. Zo maakt u tot wel 32 ijsblokjes.

LED-verlichting

Energiezuinig met een lage warmteafgifte: duurzame LED's zorgen voor een perfecte verlichting van het interieur. De LED verlichting is plaatsbesparend geïntegreerd voor een maximaal gebruik van de binnenruimte - zonder in te boeten op inhoud.

Kantelbare diepvrieslade

De bovenste lade in het vriesgedeelte was voorheen - vanwege de slechte zichtbaarbaarheid - een mysterieuze plek. Dankzij een lichte neerwaartse kanteling is de lade nu bij het openen handiger in het gebruik: zo heeft u altijd een perfect overzicht. Het is eenvoudiger diepvriesproducten te plaatsen en uit te nemen. En dankzij de uittrekstop kan de lade er niet uitvallen.

De hier genoemde kenmerken kunnen per model variëren. Details vindt u in de modelbeschrijving.

VarioSpace

U wilt een ijstaart met meerdere lagen perfect bewaren tot het zomerfeest ? Geen probleem voor uw Liebherr diepvrieskast: die weet heel goed dat er soms net even meer plaats nodig is. Dankzij VarioSpace kunt u de afzonderlijke vriesladen en eronder liggende glazen draagplateaus uitnemen – en voilà: hier is uw extra hoge opbergruimte!

Side-by-Side concept

Met het Side-by-Side concept kunnen koelkasten, vrieskasten en wijnkasten geheel naar eigen wens worden gecombineerd. Warme wandtechnologie voorkomt condensvorming tussen apparaten met een groot temperatuurverschil en maakt talrijke combinaties mogelijk.
Meer informatie op pagina 34-37.

Touch & Swipe

Een Liebherr volgt uw vingers: dankzij het Touch & Swipe-display bedient u uw koelkast intuïtief en uiterst eenvoudig. Selecteer door tikken en vegen op het kleurendisplay heel eenvoudig functies als "SuperCool". En net zo gemakkelijk regelt u de temperatuur. En als u het display niet bedient? Dan wordt de actuele temperatuur weergegeven.

AutoDoor

Met uw Liebherr heeft u uw handen vrij: dankzij AutoDoor opent u de koelkast met uw stem of door te kloppen. Dit is 's werelds eerste koelapparaat dat volledig automatisch kan worden geopend en gesloten – perfectie voor een greeploze keuken. Snelheid en openingshoek alsook de duur tot sluiten kunt u zelf instellen. En indien nodig opent en sluit u hem ook gewoon met de hand of met uw smartphone.

SoftSystem

Van ontbijt tot middernachtsnack – er zijn vele aanleidingen om de vrieskast te openen en weer te sluiten. En met uw Liebherr is dat leuk: dankzij SoftSystem sluit de deur van de vrieskast zacht gedempt en veilig, maar ook aangenaam licht en stil.

Telescooprails

De vriesladen op telescooprails kunnen moeiteloos worden geopend, zelfs bij zware belading. De laden garanderen een optimaal overzicht, bieden uitstekende bewaarmogelijkheden en zijn gemakkelijk uitneembaar.

AutoDoor

Met uw Liebherr heeft u uw handen vrij: dankzij AutoDoor opent u de koelkast met uw stem of door te kloppen. Dit is 's werelds eerste koelapparaat dat volledig automatisch kan worden geopend en gesloten – perfectie voor een greeploze keuken. Snelheid en openingshoek alsook de duur tot sluiten kunt u zelf instellen. En indien nodig opent en sluit u hem ook gewoon met de hand of met uw smartphone.

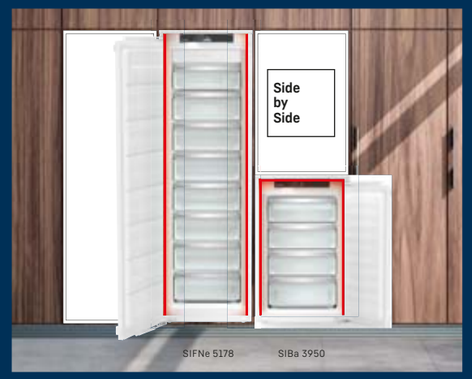

Side-by-Side concept

Met het Side-by-Side concept kunnen koelkasten, vrieskasten en wijnkasten geheel naar eigen wens worden gecombineerd. Warme wandtechnologie voorkomt condensvorming tussen apparaten met een groot temperatuurverschil en maakt talrijke combinaties mogelijk.
Meer informatie op pagina 34-37.

SIFNAe 5188

Peak

Deur op deur / integreerbaar apparaat	
Energie-efficiëntieklasse:	E
Energieverbruik per jaar / 24 h:	**237 / 0,649 kWh**
Totaal volume [1]:	**213 l**
Geluidsniveau / Geluidsklasse:	**35 dB(A) / B, SuperSilent**
Klimaatklasse:	**SN-T (van +10 °C tot +43 °C)**
Nisafmetingen in cm (h/b/d):	**177,2 - 178,8 / 56 - 57 / min. 55,0**

No Frost · Super Frost · Soft System · Telescopic Rails · Touch & Swipe-Display · Vario Space · LED · Ice Tower · Ice Maker · Auto Door · Smart Device

Bedieningspaneel
- Automatische deuropening en sluiting
- 2,4" TFT, Touch & Swipe kleurenscherm
- Automatische deuropening en sluiting
- Digitale temperatuuraanduiding
- SmartDeviceBox inbegrepen
- Alarm bij storing: optisch en akoestisch
- Deuralarm: optisch en akoestisch

Vriesgedeelte ✱✱✱✱
- 8 diepvriesladen, waarvan 5 op uittrekbare telescooprails, VarioSpace
- IceTower
- IceMaker met vaste wateraansluiting 3/4"
- IJsblokjesvoorraad: 5,7 kg
- LED verlichting
- Bewaartijd bij storing: 9 uur
- Invriescapaciteit in 24 uur: 10 kg
- 2 koude accu's
- Draagplateaus van veiligheidsglas

Uitrustingsvoordelen
- Warme wanden tweezijdig, geschikt voor combinatie met andere koel-, vries en/of wijnkasten
- In de hoogte verstelbare pootjes voorzijde
- Verwisselbare deurscharniering
- Verwisselbaar deurrubber

SIFNAe 5188 001 met rechtsdraaiende deur
SIFNAe 5188 617 met linksdraaiende deur

[1] Conform de verordening EU 2019/2016 geven wij het totaal volume als geheel getal (afgerond) weer en het volume van de vries- en versvoedselcompartimenten met één cijfer na de komma.

SIFNei 5188

Peak

Deur op deur / integreerbaar apparaat	
Energie-efficiëntieklasse:	E
Energieverbruik per jaar / 24 h:	**237 / 0,649 kWh**
Totaal volume [1]:	**213 l**
Geluidsniveau / Geluidsklasse:	**35 dB(A) / B, SuperSilent**
Klimaatklasse:	**SN-T (van +10 °C tot +43 °C)**
Nisafmetingen in cm (h/b/d):	**177,2 - 178,8 / 56 - 57 / min. 55,0**

No Frost · Super Frost · Soft System · Telescopic Rails · Touch & Swipe-Display · Vario Space · LED · Ice Tower · Ice Maker · Smart Device

Bedieningspaneel
- 2,4" TFT, Touch & Swipe kleurenscherm
- Digitale temperatuuraanduiding
- SmartDeviceBox inbegrepen
- Alarm bij storing: optisch en akoestisch
- Deuralarm: optisch en akoestisch

Vriesgedeelte ✱✱✱✱
- 8 diepvriesladen, waarvan 5 op uittrekbare telescooprails, VarioSpace
- IceTower
- IceMaker met vaste wateraansluiting 3/4"
- IJsblokjesvoorraad: 5,7 kg
- LED verlichting
- Bewaartijd bij storing: 9 uur
- Invriescapaciteit in 24 uur: 10 kg
- 2 koude accu's
- Draagplateaus van veiligheidsglas

Uitrustingsvoordelen
- Warme wanden tweezijdig, geschikt voor combinatie met andere koel-, vries en/of wijnkasten
- In de hoogte verstelbare pootjes voorzijde
- Verwisselbare deurscharniering
- Verwisselbaar deurrubber

SIFNe 5178

Peak

Deur op deur / integreerbaar apparaat	
Energie-efficiëntieklasse:	E
Energieverbruik per jaar / 24 h:	**237 / 0,649 kWh**
Totaal volume [1]:	**213 l**
Geluidsniveau / Geluidsklasse:	**35 dB(A) / B, SuperSilent**
Klimaatklasse:	**SN-T (van +10 °C tot +43 °C)**
Nisafmetingen in cm (h/b/d):	**177,2 - 178,8 / 56 - 57 / min. 55,0**

No Frost · Super Frost · Soft System · Telescopic Rails · Touch & Swipe-Display · Vario Space · LED · Smart Device ready

Bedieningspaneel
- 2,4" TFT, Touch & Swipe kleurenscherm
- Digitale temperatuuraanduiding
- Geschikt voor SmartHome met optionele SmartDeviceBox
- Alarm bij storing: optisch en akoestisch
- Deuralarm: optisch en akoestisch

Vriesgedeelte ✱✱✱✱
- 8 diepvriesladen, waarvan 6 op uittrekbare telescooprails, VarioSpace
- IJsblokjeshouder met deksel
- LED verlichting
- Bewaartijd bij storing: 9 uur
- Invriescapaciteit in 24 uur: 10 kg
- 2 koude accu's
- Draagplateaus van veiligheidsglas

Uitrustingsvoordelen
- Warme wanden tweezijdig, geschikt voor combinatie met andere koel-, vries en/of wijnkasten
- In de hoogte verstelbare pootjes voorzijde
- Verwisselbare deurscharniering
- Verwisselbaar deurrubber

Een voorbeeld van het energielabel staat op pagina 11. Volgens (EU) 2017/1369 6a.

VarioSpace

U wilt een ijstaart met meerdere lagen perfect bewaren tot het zomerfeest ? Geen probleem voor uw Liebherr diepvrieskast: die weet heel goed dat er soms net even meer plaats nodig is. Dankzij VarioSpace kunt u de afzonderlijke vriesladen en eronder liggende glazen draagplateaus uitnemen – en voilà: hier is uw extra hoge opbergruimte!

SoftSystem

Van ontbijt tot middernachtsnack – er zijn vele aanleidingen om de vrieskast te openen en weer te sluiten. En met uw Liebherr is dat leuk: dankzij SoftSystem sluit de deur van de vrieskast zacht gedempt en veilig, maar ook aangenaam licht en stil.

Side by Side

178

SIFNf 5128

Plus

Deur op deur / integreerbaar apparaat	
Energie-efficiëntieklasse:	F (A–G)
Energieverbruik per jaar / 24 h:	**296 / 0,811 kWh**
Totaal volume [1]:	**213 l**
Geluidsniveau / Geluidsklasse:	**35 dB(A) / B, SuperSilent**
Klimaatklasse:	**SN-T (van +10 °C tot +43 °C)**
Nisafmetingen in cm (h/b/d):	**177,2 - 178,8 / 56 - 57 / min. 55,0**

No Frost | Super Frost | Soft System | Touch-Display | Vario Space | Smart Device ready

Bedieningspaneel
- LC-Display met tiptoetsbediening
- Digitale temperatuuraanduiding
- Geschikt voor SmartHome met optionele SmartDeviceBox
- Alarm bij storing: optisch en akoestisch
- Deuralarm: optisch en akoestisch

Vriesgedeelte ✱✱✱✱
- 8 diepvriesladen, VarioSpace
- IJsblokjeshouder
- Bewaartijd bij storing: 9 uur
- Invriescapaciteit in 24 uur: 10 kg

Uitrustingsvoordelen
- Warme wanden tweezijdig, geschikt voor combinatie met andere koel-, vries en/of wijnkasten
- In de hoogte verstelbare pootjes voorzijde
- Verwisselbare deurscharniering
- Verwisselbaar deurrubber

[1] Conform de verordening EU 2019/2016 geven wij het totaal volume als geheel getal (afgerond) weer en het volume van de vries- en versvoedselcompartimenten met één cijfer na de komma.

Side by Side

178

SIFNSf 5128

Plus

Sleepdeur / integreerbaar apparaat	
Energie-efficiëntieklasse:	F (A–G)
Energieverbruik per jaar / 24 h:	**296 / 0,811 kWh**
Totaal volume [1]:	**213 l**
Geluidsniveau / Geluidsklasse:	**35 dB(A) / B, SuperSilent**
Klimaatklasse:	**SN-T (van +10 °C tot +43 °C)**
Nisafmetingen in cm (h/b/d):	**177,2 - 178,8 / 56 - 57 / min. 55,0**

No Frost | Super Frost | Touch-Display | Vario Space | Smart Device ready

Bedieningspaneel
- LC-Display met tiptoetsbediening
- Digitale temperatuuraanduiding
- Geschikt voor SmartHome met optionele SmartDeviceBox
- Alarm bij storing: optisch en akoestisch
- Deuralarm: optisch en akoestisch

Vriesgedeelte ✱✱✱✱
- 8 diepvriesladen, VarioSpace
- IJsblokjeshouder
- Bewaartijd bij storing: 9 uur
- Invriescapaciteit in 24 uur: 10 kg

Uitrustingsvoordelen
- Warme wanden tweezijdig, geschikt voor combinatie met andere koel-, vries en/of wijnkasten
- In de hoogte verstelbare pootjes voorzijde
- Verwisselbare deurscharniering
- Verwisselbaar deurrubber

Side by Side

178

SIFNf 5108

Pure

Deur op deur / integreerbaar apparaat	
Energie-efficiëntieklasse:	F (A–G)
Energieverbruik per jaar / 24 h:	**296 / 0,811 kWh**
Totaal volume [1]:	**213 l**
Geluidsniveau / Geluidsklasse:	**35 dB(A) / B, SuperSilent**
Klimaatklasse:	**SN-T (van +10 °C tot +43 °C)**
Nisafmetingen in cm (h/b/d):	**177,2 - 178,8 / 56 - 57 / min. 55,0**

No Frost | Super Frost | Touch-Display | Vario Space | Smart Device ready

Bedieningspaneel
- LC-Display met tiptoetsbediening
- Digitale temperatuuraanduiding
- Geschikt voor SmartHome met optionele SmartDeviceBox
- Alarm bij storing: optisch en akoestisch
- Deuralarm: optisch en akoestisch

Vriesgedeelte ✱✱✱✱
- 8 diepvriesladen, VarioSpace
- Bewaartijd bij storing: 9 uur
- Invriescapaciteit in 24 uur: 10 kg
- Draagplateaus van veiligheidsglas

Uitrustingsvoordelen
- Warme wanden tweezijdig, geschikt voor combinatie met andere koel-, vries en/of wijnkasten
- In de hoogte verstelbare pootjes voorzijde
- Verwisselbare deurscharniering
- Verwisselbaar deurrubber

Een voorbeeld van het energielabel staat op pagina 11. Volgens (EU) 2017/1369 6a.

Side by Side

140

SIFNd 4556
Prime

Deur op deur / integreerbaar apparaat	
Energie-efficiëntieklasse:	D
Energieverbruik per jaar / 24 h:	**173 / 0,474 kWh**
Totaal volume [1]:	**156 l**
Geluidsniveau / Geluidsklasse:	**35 dB(A) / B, SuperSilent**
Klimaatklasse:	**SN-T (van +10 °C tot +43 °C)**
Nisafmetingen in cm (h/b/d):	**139,7 - 141,3 / 56 - 57 / min. 55,0**

No Frost | Super Frost | Soft System | Touch & Swipe-Display | Vario Space | LED | Smart Device ready

Bedieningspaneel
· 2,4" TFT, Touch & Swipe kleurenscherm
· Digitale temperatuuraanduiding
· Geschikt voor SmartHome met optionele SmartDeviceBox
· Alarm bij storing: optisch en akoestisch
· Deuralarm: optisch en akoestisch

Vriesgedeelte ✱✱✱
· 6 diepvriesladen, VarioSpace
· IJsblokjeshouder met deksel
· LED verlichting
· Bewaartijd bij storing: 10 uur
· Invriescapaciteit in 24 uur: 10 kg
· 2 koude accu's
· Draagplateaus van veiligheidsglas

Uitrustingsvoordelen
· Warme wanden tweezijdig, geschikt voor combinatie met andere koel-, vries en/of wijnkasten
· In de hoogte verstelbare pootjes voorzijde
· Verwisselbare deurscharniering
· Verwisselbaar deurrubber

Side by Side

122

SIFNd 4155
Prime

Deur op deur / integreerbaar apparaat	
Energie-efficiëntieklasse:	D
Energieverbruik per jaar / 24 h:	**166 / 0,454 kWh**
Totaal volume [1]:	**129 l**
Geluidsniveau / Geluidsklasse:	**34 dB(A) / B, SuperSilent**
Klimaatklasse:	**SN-T (van +10 °C tot +43 °C)**
Nisafmetingen in cm (h/b/d):	**121,6 - 122,6 / 56 - 57 / min. 55,0**

No Frost | Super Frost | Soft System | Touch & Swipe-Display | Vario Space | LED | Smart Device ready

Bedieningspaneel
· 2,4" TFT, Touch & Swipe kleurenscherm
· Digitale temperatuuraanduiding
· Geschikt voor SmartHome met optionele SmartDeviceBox
· Alarm bij storing: optisch en akoestisch
· Deuralarm: optisch en akoestisch

Vriesgedeelte ✱✱✱
· 5 diepvriesladen, VarioSpace
· IJsblokjeshouder met deksel
· LED verlichting
· Bewaartijd bij storing: 9 uur
· Invriescapaciteit in 24 uur: 8 kg
· 2 koude accu's
· Draagplateaus van veiligheidsglas

Uitrustingsvoordelen
· Verwarmde bovenzijde en zijwanden, geschikt voor combinatie met andere koel-, vries- en/of wijnkasten
· In de hoogte verstelbare pootjes voorzijde
· Verwisselbare deurscharniering
· Verwisselbaar deurrubber

*Conform de verordening EU 2019/2016 geven wij het totaal volume als geheel getal (afgerond) weer en het volume van de vries- en versvoedselcompartimenten met één cijfer na de komma.

Integreerbare diepvrieskasten met NoFrost

Side by Side

88

SIFNd 3954
Prime

- / integrierbares Einbaugerät	
Energie-efficiëntieklasse:	D
Energieverbruik per jaar / 24 h:	**153 / 0,419 kWh**
Totaal volume [1]:	**87 l**
Geluidsniveau / Geluidsklasse:	**34 dB(A) / B, SuperSilent**
Klimaatklasse:	**SN-T (van +10 °C tot +43 °C)**
Nisafmetingen in cm (h/b/d):	**87,4 - 89 / 56 - 57 / min. 55,0**

No Frost | Super Frost | Soft System | Touch & Swipe-Display | Vario Space | LED | Smart Device ready

Bedieningspaneel
· 2,4" TFT, Touch & Swipe kleurenscherm
· Digitale temperatuuraanduiding
· Geschikt voor SmartHome met optionele SmartDeviceBox
· Alarm bij storing: optisch en akoestisch
· Deuralarm: optisch en akoestisch

Vriesgedeelte ✱✱✱
· 4 diepvriesladen, VarioSpace
· IJsblokjeshouder met deksel
· LED verlichting
· Bewaartijd bij storing: 10 uur
· Invriescapaciteit in 24 uur: 10 kg
· 2 koude accu's
· Draagplateaus van veiligheidsglas

Uitrustingsvoordelen
· Verwarmde bovenzijde en zijwanden, geschikt voor combinatie met andere koel-, vries- en/of wijnkasten
· In de hoogte verstelbare pootjes voorzijde
· Verwisselbare deurscharniering
· Verwisselbaar deurrubber

Side by Side

88

IFNe 3924
Plus

Deur op deur / integreerbaar apparaat	
Energie-efficiëntieklasse:	E
Energieverbruik per jaar / 24 h:	**191 / 0,523 kWh**
Totaal volume [1]:	**87 l**
Geluidsniveau / Geluidsklasse:	**35 dB(A) / B, SuperSilent**
Klimaatklasse:	**SN-T (van +10 °C tot +43 °C)**
Nisafmetingen in cm (h/b/d):	**87,4 - 89 / 56 - 57 / min. 55,0**

No Frost | Super Frost | Soft System | Touch-Display | Vario Space | Smart Device ready

Bedieningspaneel
· LC-Display met tiptoetsbediening
· Digitale temperatuuraanduiding
· Geschikt voor SmartHome met optionele SmartDeviceBox
· Alarm bij storing: optisch en akoestisch
· Deuralarm: optisch en akoestisch

Vriesgedeelte ✱✱✱
· 4 diepvriesladen, VarioSpace
· IJsblokjeshouder
· Bewaartijd bij storing: 10 uur
· Invriescapaciteit in 24 uur: 10 kg
· Draagplateaus van veiligheidsglas

Uitrustingsvoordelen
· Plafondverwarming voor Side-by-Side concept
· In de hoogte verstelbare pootjes voorzijde
· Verwisselbare deurscharniering
· Verwisselbaar deurrubber

Een voorbeeld van het energielabel staat op pagina 11. Volgens (EU) 2017/1369 6a.

Side by Side

88

IFe 3904
Pure

Deur op deur / integreerbaar apparaat	
Energie-efficiëntieklasse:	E
Energieverbruik per jaar / 24 h:	**179 / 0,490 kWh**
Totaal volume [1]:	**101 l**
Geluidsniveau / Geluidsklasse:	**34 dB(A) / B, SuperSilent**
Klimaatklasse:	**SN-ST (van +10 °C tot +38 °C)**
Nisafmetingen in cm (h/b/d):	**87,4 - 89 / 56 - 57 / min. 55,0**

Smart Frost · Super Frost · Touch-Display · Vario Space · Smart Device ready

Bedieningspaneel
· LC-Display met tiptoetsbediening
· Digitale temperatuuraanduiding
· Geschikt voor SmartHome met optionele SmartDeviceBox
· Alarm bij storing: optisch en akoestisch
· Deuralarm: optisch en akoestisch

Vriesgedeelte ✱✱✱
· 4 diepvriesladen, VarioSpace
· Bewaartijd bij storing: 10 uur
· Invriescapaciteit in 24 uur: 8 kg
· Draagplateaus van veiligheidsglas

Uitrustingsvoordelen
· Plafondverwarming voor Side-by-Side concept
· In de hoogte verstelbare pootjes voorzijde
· Verwisselbare deurscharniering
· Verwisselbaar deurrubber

Side by Side

88

IFSe 3904
Pure

Sleepdeur / integreerbaar apparaat	
Energie-efficiëntieklasse:	E
Energieverbruik per jaar / 24 h:	**179 / 0,490 kWh**
Totaal volume [1]:	**101 l**
Geluidsniveau / Geluidsklasse:	**33 dB(A) / B, SuperSilent**
Klimaatklasse:	**SN-ST (van +10 °C tot +38 °C)**
Nisafmetingen in cm (h/b/d):	**87,4 - 89 / 56 - 57 / min. 55,0**

Smart Frost · Super Frost · Touch-Display · Vario Space · Smart Device ready

Bedieningspaneel
· LC-Display met tiptoetsbediening
· Digitale temperatuuraanduiding
· Geschikt voor SmartHome met optionele SmartDeviceBox
· Alarm bij storing: optisch en akoestisch
· Deuralarm: optisch en akoestisch

Vriesgedeelte ✱✱✱
· 4 diepvriesladen, VarioSpace
· Bewaartijd bij storing: 10 uur
· Invriescapaciteit in 24 uur: 8 kg
· Draagplateaus van veiligheidsglas

Uitrustingsvoordelen
· Plafondverwarming voor Side-by-Side concept
· In de hoogte verstelbare pootjes voorzijde
· Verwisselbare deurscharniering
· Verwisselbaar deurrubber

[1] Conform de verordening EU 2019/2016 geven wij het totaal volume als geheel getal (afgerond) weer en het volume van de vries- en versvoedselcompartimenten met één cijfer na de komma.

Side by Side

72

IFNc 3553
Prime

Deur op deur / integreerbaar apparaat	
Energie-efficiëntieklasse:	C
Energieverbruik per jaar:	**118 kWh**
Totaal volume [1]:	**65 l**
Geluidsniveau / Geluidsklasse:	**33 dB(A) / B, SuperSilent**
Klimaatklasse:	**SN-T (van +10 °C tot +43 °C)**
Nisafmetingen in cm (h/b/d):	**71,4-73/56-57/min. 55,0**

No Frost · Super Frost · Soft System · Touch & Swipe-Display · Vario Space · LED · Smart Device ready

Bedieningspaneel
· 2,4" TFT, Touch & Swipe kleurenscherm
· Digitale temperatuuraanduiding
· Geschikt voor SmartHome met optionele SmartDeviceBox
· Alarm bij storing: optisch en akoestisch
· Deuralarm: optisch en akoestisch

Vriesgedeelte ✱✱✱
· 3 diepvriesladen, VarioSpace
· IJsblokjeshouder met deksel
· Bewaartijd bij storing: 10 uur
· Invriescapaciteit in 24 uur: 8 kg
· 2 koude accu's
· Draagplateaus van veiligheidsglas

Uitrustingsvoordelen
· Plafondverwarming voor Side-by-Side concept
· In de hoogte verstelbare pootjes voorzijde
· Verwisselbare deurscharniering
· Verwisselbaar deurrubber

Side by Side

72

IFNe 3503
Pure

Deur op deur / integreerbaar apparaat	
Energie-efficiëntieklasse:	E
Energieverbruik per jaar:	**185 kWh**
Totaal volume [1]:	**65 l**
Geluidsniveau / Geluidsklasse:	**34 dB(A) / B, SuperSilent**
Klimaatklasse:	**SN-T (van +10 °C tot +43 °C)**
Nisafmetingen in cm (h/b/d):	**71,4-73/56-57/min. 55,0**

No Frost · Super Frost · Touch-Display · Vario Space · Smart Device ready

Bedieningspaneel
· LC-Display met tiptoetsbediening
· Digitale temperatuuraanduiding
· Geschikt voor SmartHome met optionele SmartDeviceBox
· Alarm bij storing: optisch en akoestisch
· Deuralarm: optisch en akoestisch

Vriesgedeelte ✱✱✱
· 3 diepvriesladen, VarioSpace
· Bewaartijd bij storing: 10 uur
· Invriescapaciteit in 24 uur: 8 kg
· Draagplateaus van veiligheidsglas

Uitrustingsvoordelen
· Plafondverwarming voor Side-by-Side concept
· In de hoogte verstelbare pootjes voorzijde
· Verwisselbare deurscharniering
· Verwisselbaar deurrubber

Een voorbeeld van het energielabel staat op pagina 11. Volgens (EU) 2017/1369 6a.

SUIG 1514 Comfort

SuperSilent

Psssst – heel goed luisteren: Uw Liebherr is zo stil dat u uw oren moet spitsen om hem te kunnen horen. Hoe kan dat? Alle koelcomponenten zoals compressoren, kleppen, ventilatoren en verdampers zijn geoptimaliseerd en perfect op elkaar afgestemd. Zodat u in uw keuken alleen datgene hoort wat u zelf wilt.

VarioSpace

U wilt een ijstaart met meerdere lagen perfect bewaren tot het zomerfeest ? Geen probleem voor uw Liebherr diepvrieskast: die weet heel goed dat er soms net even meer plaats nodig is. Dankzij VarioSpace kunt u de afzonderlijke vriesladen en eronder liggende glazen draagplateaus uitnemen – en voilà: hier is uw extra hoge opbergruimte!

Side by Side

82-88

SUIG 1514

Comfort

Deur op deur / integreerbaar onderbouw apparaat	
Energie-efficiëntieklasse:	E
Energieverbruik per jaar / 24 h:	**168 / 0,457 kWh**
Totaal volume [1]:	**95 l**
Geluidsniveau / Geluidsklasse:	**35 dB(A) / B, SuperSilent**
Klimaatklasse:	**SN-T (van +10 °C tot +43 °C)**
Nisafmetingen in cm (h/b/d):	**82 - 88 / 60 / min. 55,0**

Smart Frost | Super Frost | Vario Space

Bedieningspaneel
- LC-Display met druktoets
- Digitale temperatuuraanduiding
- Alarm bij storing: optisch en akoestisch
- Deuralarm: optisch en akoestisch

Vriesgedeelte ✱✱✱✱
- 3 diepvriesladen, VarioSpace
- Bewaartijd bij storing: 10 uur
- Invriescapaciteit in 24 uur: 6 kg
- Draagplateaus van veiligheidsglas

Uitrustingsvoordelen
- Warme wanden tweezijdig, geschikt voor combinatie met andere koel-, vries en/of wijnkasten
- In de hoogte verstelbare pootjes voor en achter
- Verwisselbare deurscharniering

Side by Side

82-88

SUIGN 1554

Premium

Deur op deur / integreerbaar onderbouw apparaat	
Energie-efficiëntieklasse:	E
Energieverbruik per jaar / 24 h:	**181 / 0,495 kWh**
Totaal volume [1]:	**79 l**
Geluidsniveau / Geluidsklasse:	**35 dB(A) / B, SuperSilent**
Klimaatklasse:	**SN-T (van +10 °C tot +43 °C)**
Nisafmetingen in cm (h/b/d):	**82 - 88 / 60 / min. 55,0**

No Frost | Super Frost | Soft System | Vario Space

Bedieningspaneel
- LC-Display met druktoets
- Digitale temperatuuraanduiding
- FrostControl
- Alarm bij storing: optisch en akoestisch
- Deuralarm: optisch en akoestisch

Vriesgedeelte ✱✱✱✱
- 3 diepvriesladen, waarvan 2 op rolwieltjes, VarioSpace
- IJsblokjeshouder met deksel
- Bewaartijd bij storing: 9 uur
- Invriescapaciteit in 24 uur: 8 kg
- 2 koude accu's
- Draagplateaus van veiligheidsglas
- Uitneembare schaal in de bodem, 4 liter inhoud

Uitrustingsvoordelen
- Warme wanden tweezijdig, geschikt voor combinatie met andere koel-, vries en/of wijnkasten
- In de hoogte verstelbare pootjes voor en achter
- Verwisselbare deurscharniering

[1] Conform de verordening EU 2019/2016 geven wij het totaal volume als geheel getal (afgerond) weer en het volume van de vries- en versvoedselcompartimenten met één cijfer na de komma.
Een voorbeeld van het energielabel staat op pagina 11. Volgens (EU) 2017/1369 6a.

Wijnkasten

SIFNei 5188 △ Prime-Serie

EWTdf 3553 Vinidor

IRBPdi 5170 △ Peak-Serie

Side by Side

Alle Liebherr wijnkasten met nishoogtes van 88, 122 en 178 cm kunnen perfect gecombineerd worden met koelkasten en vriezers in verschillende nismaten. Ga naar liebherr-home.nl/configurator en creëer uw ideale koelwand.

2 temperatuurzones

+5 °C tot +20 °C

+5 °C tot +20 °C

De **Vinidor** wijnklimaatkasten bieden twee wijnsafes waarin de temperatuur onafhankelijk kan worden ingesteld. Zo kunnen bijvoorbeeld rode en witte wijn in één apparaat ieder op hun eigen optimale serveertemperatuur worden bewaard. Maar ook voor langdurig bewaren bieden deze apparaten de ideale condities.

1 temperatuurzone

+20 °C

+5 °C

De **GrandCru** wijnbewaarkasten zijn ontworpen voor het langdurig bewaren van wijn, maar zijn ook zeer geschikt voor het bewaren op drinktemperatuur. De temperatuur kan worden ingesteld van +5 °C tot +20 °C en in de wijnbewaarkasten wordt de temperatuur voor de gehele binnenruimte gelijkmatig en constant gehouden.

Assortimentsoverzicht gesorteerd op nishoogte en serie

Vinidor	2 temperatuurzones
GrandCru	1 temperatuurzone

Hoogte in cm	178	122	88	82 – 87	45
Integreerbare wijnkasten	EWTgb 3583 pag. 134	EWTgb 2383 pag. 136	EWTgb 1683 pag. 138		WKEgw 582 pag. 142
	EWTgw 3583 pag. 134	EWTgw 2383 pag. 136	EWTgw 1683 pag. 138		WKEgb 582 pag. 142
	EWTdf 3553 pag. 135	EWTdf 2353 pag. 137	EWTdf 1653 pag. 139		WKEes 553 pag. 143
Integreerbare onderbouw wijnkasten				UWTgb 1682 pag. 140	
				UWTes 1672 pag. 140	
				UWKes 1752 pag. 141	

Uitrustingsvoordelen

Roestvrijstalen deurframe

Met het hoogwaardige roestvrijstalen deurframe kunnen alle EWTdf modellen stijlvol in iedere keuken geïntegreerd worden. De deur kan met de edelstalen greep eenvoudig worden geopend.
Als accessoire verkrijgbaar.

SuperSilent

Psssst – heel goed luisteren: Uw Liebherr is zo stil dat u uw oren moet spitsen om hem te kunnen horen. Hoe kan dat? Alle koelcomponenten zoals compressoren, kleppen, ventilatoren en verdampers zijn geoptimaliseerd en perfect op elkaar afgestemd. Zodat u in uw keuken alleen datgene hoort wat u zelf wilt.

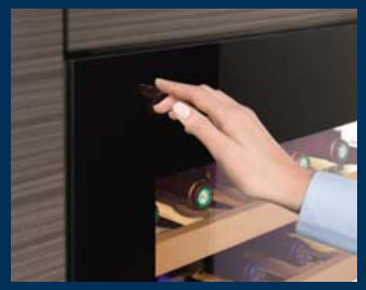

TipOpen

De TipOpen techniek van Liebherr is perfect voor plaatsing in greeploze keukens. Een lichte aanraking van de glasdeur geeft een deuropening van 7 cm en maakt daarna het verder openen gemakkelijk. Indien de deur na enkele seconden niet verder wordt geopend, dan sluit deze weer automatisch dankzij het SoftSystem.

Greeploze isolatieglasdeur

De wijnkasten met greeploze isolatieglasdeur en TipOpen techniek van Liebherr zijn perfect voor plaatsing in greeploze keukens. Het isolatieglas biedt bescherming tegen UV-straling die invloed kan hebben op de kwaliteit van de wijn.

LED verlichting

Iedere wijnsafe is voorzien van vlak weggewerkte LED verlichting waarmee het complete interieur gelijkmatig wordt verlicht. Dankzij de minimale LED warmteafgifte kunnen wijnen ook voor langere tijd verlicht worden gepresenteerd; de lichtsterkte kan naar wens worden gedimd.

SoftSystem

Het SoftSystem dempt de beweging bij deursluiting. Het systeem garandeert bijzonder zacht sluiten en voorkomt trillingen die invloed kunnen hebben op de kwaliteit van de wijn. Bij een opening van ca. 30° wordt de deur automatisch gesloten.

De hier genoemde kenmerken kunnen per model variëren. Details vindt u in de modelbeschrijving.

Presentatieplateau

De voorzijde van het presentatieplateau kan schuin worden geplaatst, ideaal om maximaal 5 wijnflessen te presenteren. Dit klapplateau is ook bijzonder handig om geopende flessen geconditioneerd te bewaren.

FreshAir koolfilter

Het geïntegreerde FreshAir koolfilter zuivert de circulerende lucht en verwijdert onaangename geuren. Het filter is eenvoudig te vervangen.

Elektronische besturing

Het innovatieve elektronisch gestuurde temperatuurdisplay garandeert een nauwkeurige handhaving van de gekozen temperatuur in de afzonderlijke wijnsafes. Alle functies kunnen eenvoudig worden gekozen door het zacht aanraken van het Touch bedieningspaneel. De in cijfers weergegeven temperaturen zijn van het LC-Display af te lezen.

Houten plateaus op telescooprails

Stabiele houten plateaus op telescooprails bieden een goed overzicht en een snelle toegang tot de voorraad.
De uitvoering van de handgemaakte plateaus is volledig aangepast voor het stabiel bewaren van flessen met Bordeauxformaat. Als de flessen tegen elkaar worden geplaatst kan de maximale capaciteit van de wijnkast worden benut.

Plateauclips

De plateauclips bieden u de mogelijkheid om een nog beter overzicht over uw voorraad van verschillende wijnsoorten aan te brengen. Deze clips zijn naar wens te verschuiven over het front van de houten plateaus. Extra clips zijn als accessoire te bestellen.

Opberglade

De uittrekbare opberglade voor wijnbestek (inclusief 2-delige set voor 6 wijnglazen en sommelieraccessoires) kan direct onder de WKEgb 582 en WKEgw 582 wijnbewaarkasten worden geplaatst. Samen met de 45 cm hoge wijnbewaarkast komt de totale nishoogte op 60 cm.
Leverbaar met wit glasfront (9901 086), of zwart glasfront (9901 085).

178

EWTgw 3583
Vinidor

Isolatieglasdeur / integreerbaar apparaat	
Energie-efficiëntieklasse:	G
Energieverbruik per jaar / 24 h:	**178 / 0,487 kWh**
Max. DIN Norm Bordeauxflessen 0.75 l:	**83**
Totaal volume [1]:	**271 l**
Geluidsniveau / Geluidsklasse:	**32 dB(A) / B, SuperSilent**
Klimaatklasse:	**SN (van +10 °C tot +32 °C)**
Deur: Isolatieglasdeur met witglas frame, greeploos	
Nisafmetingen in cm (h/b/d):	**177,2-178/56-57/min. 55,0**

2 Zones | Humidity Select | Fresh Air | Soft System | Telescopic Rails | Tip Open | Presentation Board | LED

Bedieningspaneel
- LC-Display met tiptoetsbediening
- Digitale temperatuuraanduiding voor beide wijnzones
- Alarm bij storing: optisch en akoestisch
- Deuralarm: akoestisch
- Kinderbeveiliging

Wijngedeelte
- 2 temperatuurzones, regelbaar van +5 °C tot +20 °C
- 2 regelbare koelcircuits
- Circulatiekoeling, luchttoevoer via FreshAir-koolfilter
- Luchtvochtigheidsregeling via inschakelbare ventilatie
- LED verlichting permanent in te schakelen, stapsgewijs dimbaar
- Plateaus van beukenhout
- 10 draagplateaus, waarvan 8 uittrekbaar middels telescooprails, waarvan 1 presentatieplateau

Uitrustingsvoordelen
- TipOpen greeploze deur
- In de hoogte verstelbare pootjes voorzijde
- Verwisselbare deurscharniering
- Verwisselbaar deurrubber
- Niet zichtbaar deurscharnier met openingsbegrenzing

178

EWTgb 3583
Vinidor

Isolatieglasdeur / integreerbaar apparaat	
Energie-efficiëntieklasse:	G
Energieverbruik per jaar / 24 h:	**178 / 0,487 kWh**
Max. DIN Norm Bordeauxflessen 0.75 l:	**83**
Totaal volume [1]:	**271 l**
Geluidsniveau / Geluidsklasse:	**32 dB(A) / B, SuperSilent**
Klimaatklasse:	**SN (van +10 °C tot +32 °C)**
Deur: Isolatieglasdeur met zwartglas frame, greeploos	
Nisafmetingen in cm (h/b/d):	**177,2-178/56-57/min. 55,0**

2 Zones | Humidity Select | Fresh Air | Soft System | Telescopic Rails | Tip Open | Presentation Board | LED

Bedieningspaneel
- LC-Display met tiptoetsbediening
- Digitale temperatuuraanduiding voor beide wijnzones
- Alarm bij storing: optisch en akoestisch
- Deuralarm: akoestisch
- Kinderbeveiliging

Wijngedeelte
- 2 temperatuurzones, regelbaar van +5 °C tot +20 °C
- 2 regelbare koelcircuits
- Circulatiekoeling, luchttoevoer via FreshAir-koolfilter
- Luchtvochtigheidsregeling via inschakelbare ventilatie
- LED verlichting permanent in te schakelen, stapsgewijs dimbaar
- Plateaus van beukenhout
- 10 draagplateaus, waarvan 8 uittrekbaar middels telescooprails, waarvan 1 presentatieplateau

Uitrustingsvoordelen
- TipOpen greeploze deur
- In de hoogte verstelbare pootjes voorzijde
- Verwisselbare deurscharniering
- Verwisselbaar deurrubber
- Niet zichtbaar deurscharnier met openingsbegrenzing

178

EWTdf 3553
Vinidor

Deur op deur / inbouwapparaat met decorplaat	
Energie-efficiëntieklasse:	G
Energieverbruik per jaar / 24 h:	**176 / 0,482 kWh**
Max. DIN Norm Bordeauxflessen 0.75 l:	**80**
Totaal volume [1]:	**254 l**
Geluidsniveau / Geluidsklasse:	**32 dB(A) / B, SuperSilent**
Klimaatklasse:	**SN-ST (van +10 °C tot +38 °C)**
Deur: Isolatieglasdeur, geschikt voor montage deurkader	
Nisafmetingen in cm (h/b/d):	**177,2-178/56-57/min. 55,0**

2 Zones | Humidity Select | Fresh Air | Soft System | Telescopic Rails | Presentation Board | LED

Bedieningspaneel
- LC-Display met tiptoetsbediening
- Digitale temperatuuraanduiding voor beide wijnzones
- Alarm bij storing: optisch en akoestisch
- Deuralarm: akoestisch
- Kinderbeveiliging

Wijngedeelte
- 2 temperatuurzones, regelbaar van +5 °C tot +20 °C
- 2 regelbare koelcircuits
- Circulatiekoeling, luchttoevoer via FreshAir-koolfilter
- Luchtvochtigheidsregeling via inschakelbare ventilatie
- LED verlichting permanent in te schakelen, stapsgewijs dimbaar
- Plateaus van beukenhout
- 10 draagplateaus, waarvan 8 uittrekbaar middels telescooprails, waarvan 1 presentatieplateau

Uitrustingsvoordelen
- In de hoogte verstelbare pootjes voorzijde
- Verwisselbare deurscharniering
- Verwisselbaar deurrubber
- Niet zichtbaar deurscharnier met openingsbegrenzing

[1] Conform de verordening EU 2019/2016 geven wij het totaal volume als geheel getal (afgerond) weer. Een voorbeeld van het energielabel staat op pagina 11. Volgens (EU) 2017/1369 6a.

SuperSilent

Psssst – heel goed luisteren: Uw Liebherr is zo stil dat u uw oren moet spitsen om hem te kunnen horen. Hoe kan dat? Alle koelcomponenten zoals compressoren, kleppen, ventilatoren en verdampers zijn geoptimaliseerd en perfect op elkaar afgestemd. Zodat u in uw keuken alleen datgene hoort wat u zelf wilt.

FreshAir koolfilter

Het geïntegreerde FreshAir koolfilter zuivert de circulerende lucht en verwijdert onaangename geuren. Het filter is eenvoudig te vervangen.

122

EWTgw 2383
Vinidor

Isolatieglasdeur / integreerbaar apparaat	
Energie-efficiëntieklasse:	G
Energieverbruik per jaar / 24 h:	**160 / 0,438 kWh**
Max. DIN Norm Bordeauxflessen 0.75 l:	**51**
Totaal volume [1]:	**169 l**
Geluidsniveau / Geluidsklasse:	**32 dB(A) / B, SuperSilent**
Klimaatklasse:	**SN (van +10 °C tot +32 °C)**
Deur: Isolatieglasdeur met witglas frame, greeploos	
Nisafmetingen in cm (h/b/d):	**122-123,6/56-57/min. 55,0**

2 Zones | Humidity Select | Fresh Air | Soft System | Telescopic Rails | Tip Open | Presentation Board | LED

Bedieningspaneel
- LC-Display met tiptoetsbediening
- Digitale temperatuuraanduiding voor beide wijnzones
- Alarm bij storing: optisch en akoestisch
- Deuralarm: akoestisch
- Kinderbeveiliging

Wijngedeelte
- 2 temperatuurzones, regelbaar van +5 °C tot +20 °C
- 2 regelbare koelcircuits
- Circulatiekoeling, luchttoevoer via FreshAir-koolfilter
- Luchtvochtigheidsregeling via inschakelbare ventilatie
- LED verlichting permanent in te schakelen, stapsgewijs dimbaar
- Plateaus van beukenhout
- 6 draagplateaus, waarvan 4 uittrekbaar middels telescooprails, waarvan 1 presentatieplateau

Uitrustingsvoordelen
- TipOpen greeploze deur
- In de hoogte verstelbare pootjes voorzijde
- Verwisselbare deurscharniering
- Verwisselbaar deurrubber
- Niet zichtbaar deurscharnier met openingsbegrenzing

122

EWTgb 2383
Vinidor

Isolatieglasdeur / integreerbaar apparaat	
Energie-efficiëntieklasse:	G
Energieverbruik per jaar / 24 h:	**160 / 0,438 kWh**
Max. DIN Norm Bordeauxflessen 0.75 l:	**51**
Totaal volume [1]:	**169 l**
Geluidsniveau / Geluidsklasse:	**31 dB(A) / B, SuperSilent**
Klimaatklasse:	**SN (van +10 °C tot +32 °C)**
Deur: Isolatieglasdeur met zwartglas frame, greeploos	
Nisafmetingen in cm (h/b/d):	**122-123,6/56-57/min. 55,0**

2 Zones | Humidity Select | Fresh Air | Soft System | Telescopic Rails | Tip Open | Presentation Board | LED

Bedieningspaneel
- LC-Display met tiptoetsbediening
- Digitale temperatuuraanduiding voor beide wijnzones
- Alarm bij storing: optisch en akoestisch
- Deuralarm: akoestisch
- Kinderbeveiliging

Wijngedeelte
- 2 temperatuurzones, regelbaar van +5 °C tot +20 °C
- 2 regelbare koelcircuits
- Circulatiekoeling, luchttoevoer via FreshAir-koolfilter
- Luchtvochtigheidsregeling via inschakelbare ventilatie
- LED verlichting permanent in te schakelen, stapsgewijs dimbaar
- Plateaus van beukenhout
- 6 draagplateaus, waarvan 4 uittrekbaar middels telescooprails, waarvan 1 presentatieplateau

Uitrustingsvoordelen
- TipOpen greeploze deur
- In de hoogte verstelbare pootjes voorzijde
- Verwisselbare deurscharniering
- Verwisselbaar deurrubber
- Niet zichtbaar deurscharnier met openingsbegrenzing

122

EWTdf 2353
Vinidor

Deur op deur / inbouwapparaat met decorplaat	
Energie-efficiëntieklasse:	G
Energieverbruik per jaar / 24 h:	**158 / 0,432 kWh**
Max. DIN Norm Bordeauxflessen 0.75 l:	**48**
Totaal volume [1]:	**158 l**
Geluidsniveau / Geluidsklasse:	**32 dB(A) / B, SuperSilent**
Klimaatklasse:	**SN-ST (van +10 °C tot +38 °C)**
Deur: Isolatieglasdeur, geschikt voor montage deurkader	
Nisafmetingen in cm (h/b/d):	**122-123,6/56-57/min. 55,0**

2 Zones | Humidity Select | Fresh Air | Soft System | Telescopic Rails | Presentation Board | LED

Bedieningspaneel
- LC-Display met tiptoetsbediening
- Digitale temperatuuraanduiding voor beide wijnzones
- Alarm bij storing: optisch en akoestisch
- Deuralarm: akoestisch
- Kinderbeveiliging

Wijngedeelte
- 2 temperatuurzones, regelbaar van +5 °C tot +20 °C
- 2 regelbare koelcircuits
- Circulatiekoeling, luchttoevoer via FreshAir-koolfilter
- Luchtvochtigheidsregeling via inschakelbare ventilatie
- LED verlichting permanent in te schakelen, stapsgewijs dimbaar
- Plateaus van beukenhout
- 6 draagplateaus, waarvan 4 uittrekbaar middels telescooprails, waarvan 1 presentatieplateau

Uitrustingsvoordelen
- In de hoogte verstelbare pootjes voorzijde
- Verwisselbare deurscharniering
- Verwisselbaar deurrubber
- Niet zichtbaar deurscharnier met openingsbegrenzing

[1] Conform de verordening EU 2019/2016 geven wij het totaal volume als geheel getal (afgerond) weer. Een voorbeeld van het energielabel staat op pagina 11. Volgens (EU) 2017/1369 6a.

Presentatieplateau

Het presentatieplateau is ideaal om maximaal 5 wijnflessen te presenteren. Dit klapplateau is ook bijzonder handig om geopende flessen geconditioneerd te bewaren.

Roestvrijstalen deurframe

Met het hoogwaardige roestvrijstalen deurframe kunnen alle EWTdf modellen stijlvol in iedere keuken geïntegreerd worden. De deur kan met de edelstalen greep eenvoudig worden geopend. Als accessoire verkrijgbaar.

88

EWTgw 1683
Vinidor

Isolatieglasdeur / integreerbaar apparaat	
Energie-efficiëntieklasse:	G (A–G)
Energieverbruik per jaar / 24 h:	**151 / 0,413 kWh**
Max. DIN Norm Bordeauxflessen 0.75 l:	**33**
Totaal volume [1]:	**104 l**
Geluidsniveau / Geluidsklasse:	**32 dB(A) / B, SuperSilent**
Klimaatklasse:	**SN (van +10 °C tot +32 °C)**
Deur: Isolatieglasdeur met witglas frame, greeploos	
Nisafmetingen in cm (h/b/d):	**87,4-89/56-57/min. 55,0**

2 Zones · Humidity Select · Fresh Air · Soft System · Telescopic Rails · Tip Open · Presentation Board · LED

Bedieningspaneel
- LC-Display met tiptoetsbediening
- Digitale temperatuuraanduiding voor beide wijnzones
- Alarm bij storing: optisch en akoestisch
- Deuralarm: akoestisch
- Kinderbeveiliging

Wijngedeelte
- 2 temperatuurzones, regelbaar van +5 °C tot +20 °C
- 2 regelbare koelcircuits
- Circulatiekoeling, luchttoevoer via FreshAir-koolfilter
- Luchtvochtigheidsregeling via inschakelbare ventilatie
- LED verlichting permanent in te schakelen, stapsgewijs dimbaar
- Plateaus van beukenhout
- 4 draagplateaus, waarvan 2 uittrekbaar middels telescooprails, waarvan 1 presentatieplateau

Uitrustingsvoordelen
- TipOpen greeploze deur
- In de hoogte verstelbare pootjes voorzijde
- Verwisselbare deurscharniering
- Niet zichtbaar deurscharnier met openingsbegrenzing

88

EWTgb 1683
Vinidor

Isolatieglasdeur / integreerbaar apparaat	
Energie-efficiëntieklasse:	G (A–G)
Energieverbruik per jaar / 24 h:	**151 / 0,413 kWh**
Max. DIN Norm Bordeauxflessen 0.75 l:	**33**
Totaal volume [1]:	**104 l**
Geluidsniveau / Geluidsklasse:	**32 dB(A) / B, SuperSilent**
Klimaatklasse:	**SN (van +10 °C tot +32 °C)**
Deur: Isolatieglasdeur met zwartglas frame, greeploos	
Nisafmetingen in cm (h/b/d):	**87,4-89/56-57/min. 55,0**

2 Zones · Humidity Select · Fresh Air · Soft System · Telescopic Rails · Tip Open · Presentation Board · LED

Bedieningspaneel
- LC-Display met tiptoetsbediening
- Digitale temperatuuraanduiding voor beide wijnzones
- Alarm bij storing: optisch en akoestisch
- Deuralarm: akoestisch
- Kinderbeveiliging

Wijngedeelte
- 2 temperatuurzones, regelbaar van +5 °C tot +20 °C
- 2 regelbare koelcircuits
- Circulatiekoeling, luchttoevoer via FreshAir-koolfilter
- Luchtvochtigheidsregeling via inschakelbare ventilatie
- LED verlichting permanent in te schakelen, stapsgewijs dimbaar
- Plateaus van beukenhout
- 4 draagplateaus, waarvan 2 uittrekbaar middels telescooprails, waarvan 1 presentatieplateau

Uitrustingsvoordelen
- TipOpen greeploze deur
- In de hoogte verstelbare pootjes voorzijde
- Verwisselbare deurscharniering
- Niet zichtbaar deurscharnier met openingsbegrenzing

88

EWTdf 1653
Vinidor

Deur op deur / inbouwapparaat met decorplaat	
Energie-efficiëntieklasse:	G (A–G)
Energieverbruik per jaar / 24 h:	**150 / 0,411 kWh**
Max. DIN Norm Bordeauxflessen 0.75 l:	**30**
Totaal volume [1]:	**97 l**
Geluidsniveau / Geluidsklasse:	**32 dB(A) / B, SuperSilent**
Klimaatklasse:	**SN-ST (van +10 °C tot +38 °C)**
Deur: Isolatieglasdeur, geschikt voor montage deurkader	
Nisafmetingen in cm (h/b/d):	**87,4-89/56-57/min. 55,0**

2 Zones · Humidity Select · Fresh Air · Soft System · Telescopic Rails · Presentation Board · LED

Bedieningspaneel
- LC-Display met tiptoetsbediening
- Digitale temperatuuraanduiding voor beide wijnzones
- Alarm bij storing: optisch en akoestisch
- Deuralarm: akoestisch
- Kinderbeveiliging

Wijngedeelte
- 2 temperatuurzones, regelbaar van +5 °C tot +20 °C
- 2 regelbare koelcircuits
- Circulatiekoeling, luchttoevoer via FreshAir-koolfilter
- Luchtvochtigheidsregeling via inschakelbare ventilatie
- LED verlichting permanent in te schakelen, stapsgewijs dimbaar
- Plateaus van beukenhout
- 4 draagplateaus, waarvan 2 uittrekbaar middels telescooprails, waarvan 1 presentatieplateau

Uitrustingsvoordelen
- In de hoogte verstelbare pootjes voorzijde
- Verwisselbare deurscharniering
- Niet zichtbaar deurscharnier met openingsbegrenzing

[1] Conform de verordening EU 2019/2016 geven wij het totaal volume als geheel getal (afgerond) weer. Een voorbeeld van het energielabel staat op pagina 11. Volgens (EU) 2017/1369 6a.

SoftSystem

Het SoftSystem dempt de beweging bij deursluiting. Het systeem garandeert bijzonder zacht sluiten en voorkomt trillingen die invloed kunnen hebben op de kwaliteit van de wijn. Bij een opening van ca. 30° wordt de deur automatisch gesloten.

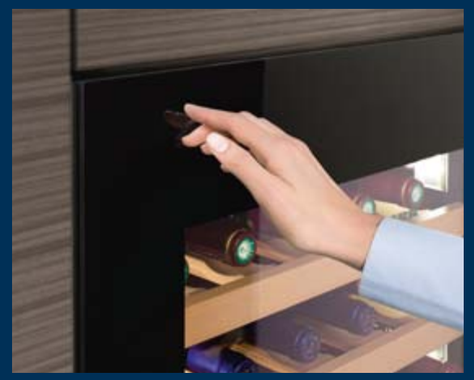

TipOpen

De TipOpen techniek van Liebherr is perfect voor plaatsing in greeploze keukens. Een lichte aanraking van de glasdeur geeft een deuropening van 7 cm en maakt daarna het verder openen gemakkelijk. Indien de deur na enkele seconden niet verder wordt geopend, dan sluit deze weer automatisch dankzij het SoftSystem.

82-87

UWTgb 1682
Vinidor

Isolatieglasdeur / onderbouw apparaat

Energie-efficiëntieklasse:	G
Energieverbruik per jaar / 24 h:	**146 / 0,400 kWh**
Max. DIN Norm Bordeauxflessen 0.75 l:	**34**
Totaal volume [1]:	**94 l**
Geluidsniveau / Geluidsklasse:	**35 dB(A) / B, SuperSilent**
Klimaatklasse:	**SN-ST (van +10 °C tot +38 °C)**
Deur: Isolatieglasdeur met zwartglas frame, greeploos	
Nisafmetingen in cm (h/b/d):	**82-87 / 60 / min. 58,0**

2 Zones | Humidity Select | Fresh Air | Soft System | Telescopic Rails | Tip Open | LED

Bedieningspaneel
· LC-Display met tiptoetsbediening
· Digitale temperatuuraanduiding voor beide wijnzones
· Alarm bij storing: optisch en akoestisch
· Deuralarm: akoestisch
· Kinderbeveiliging

Wijngedeelte
· 2 temperatuurzones, regelbaar van +5 °C tot +20 °C
· 2 regelbare koelcircuits
· Circulatiekoeling, luchttoevoer via FreshAir-koolfilter
· Luchtvochtigheidsregeling via inschakelbare ventilatie
· LED verlichting permanent in te schakelen, stapsgewijs dimbaar
· Plateaus van beukenhout
· 5 draagplateaus, waarvan 3 uittrekbaar middels telescooprails

Uitrustingsvoordelen
· TipOpen greeploze deur
· In de hoogte verstelbare pootjes voor en achter
· Verwisselbare deurscharniering
· Niet zichtbaar deurscharnier met openingsbegrenzing

82-87

UWTes 1672
Vinidor

Isolatieglasdeur / onderbouw apparaat

Energie-efficiëntieklasse:	G
Energieverbruik per jaar / 24 h:	**142 / 0,389 kWh**
Max. DIN Norm Bordeauxflessen 0.75 l:	**34**
Totaal volume [1]:	**94 l**
Geluidsniveau / Geluidsklasse:	**38 dB(A) / C**
Klimaatklasse:	**SN-ST (van +10 °C tot +38 °C)**
Deur: Isolatieglasdeur met edelstalen frame / Edelstaal	
Nisafmetingen in cm (h/b/d):	**82-87 / 60 / min. 58,0**

2 Zones | Humidity Select | Fresh Air | Telescopic Rails | LED

Bedieningspaneel
· LC-Display met druktoets
· Digitale temperatuuraanduiding voor beide wijnzones
· Alarm bij storing: optisch en akoestisch
· Deuralarm: akoestisch
· Kinderbeveiliging

Wijngedeelte
· 2 temperatuurzones, regelbaar van +5 °C tot +20 °C
· 2 regelbare koelcircuits
· Circulatiekoeling, luchttoevoer via FreshAir-koolfilter
· Luchtvochtigheidsregeling via inschakelbare ventilatie
· LED verlichting permanent in te schakelen, stapsgewijs dimbaar
· Plateaus van beukenhout
· 5 draagplateaus, waarvan 3 uittrekbaar middels telescooprails

Uitrustingsvoordelen
· Aluminium greep
· In de hoogte verstelbare pootjes voor en achter
· Verwisselbare deurscharniering

82-87

UWKes 1752
GrandCru

Isolatieglasdeur / onderbouw apparaat

Energie-efficiëntieklasse:	G
Energieverbruik per jaar / 24 h:	**139 / 0,380 kWh**
Max. DIN Norm Bordeauxflessen 0.75 l:	**46**
Totaal volume [1]:	**110 l**
Geluidsniveau / Geluidsklasse:	**38 dB(A) / C**
Klimaatklasse:	**SN-ST (van +10 °C tot +38 °C)**
Deur: Isolatieglasdeur met edelstalen frame / Edelstaal	
Nisafmetingen in cm (h/b/d):	**82-87/60-61/min. 58,0**

1 Zone | Humidity Select | Fresh Air | Telescopic Rails | LED

Bedieningspaneel
· LC-Display met druktoets
· Digitale temperatuuraanduiding
· Alarm bij storing: optisch en akoestisch
· Deuralarm: akoestisch
· Kinderbeveiliging

Wijngedeelte
· 1 temperatuurzone, regelbaar van +5 °C tot +20 °C
· 1 regelbaar koelcircuit
· Circulatiekoeling, luchttoevoer via FreshAir-koolfilter
· Luchtvochtigheidsregeling via inschakelbare ventilatie
· LED verlichting permanent in te schakelen
· Plateaus van beukenhout
· 4 draagplateaus, waarvan 3 uittrekbaar middels telescooprails

Uitrustingsvoordelen
· Aluminium greep
· In de hoogte verstelbare pootjes voor en achter
· Verwisselbare deurscharniering

[1] Conform de verordening EU 2019/2016 geven wij het totaal volume als geheel getal (afgerond) weer.
Een voorbeeld van het energielabel staat op pagina 11. Volgens (EU) 2017/1369 6a.

TipOpen-Technologie

De glasdeur opent bij het aanraken 7 cm. Wordt de deur na 3 seconden niet verder geopend, dan wordt deze automatisch door het SoftSystem gesloten.

TelescopicRails

Stabiele houten plateaus op telescooprails bieden een goed overzicht en een snelle toegang tot de voorraad. De uitvoering van de handgemaakte plateaus is volledig aangepast voor het stabiel bewaren van flessen met Bordeauxformaat.

WKEgw 582
GrandCru

Isolatieglasdeur / integreerbaar apparaat

Energie-efficiëntieklasse:	G
Energieverbruik per jaar / 24 h:	**116 / 0,317 kWh**
Max. DIN Norm Bordeauxflessen 0.75 l [2]:	**18**
Totaal volume [1]:	**47 l**
Geluidsniveau / Geluidsklasse:	**32 dB(A) / B, SuperSilent**
Klimaatklasse:	**SN-ST (van +10 °C tot +38 °C)**
Deur: Isolatieglasdeur met witglas frame, greeploos	
Nisafmetingen in cm (h/b/d):	**45-45,2/56-57/min. 55,0**

1 Zone | Humidity Select | Fresh Air | Soft System | Telescopic Rails | Tip Open | Light Column

Bedieningspaneel
· LC-Display met tiptoetsbediening
· Digitale temperatuuraanduiding
· Alarm bij storing: optisch en akoestisch
· Deuralarm: akoestisch
· Kinderbeveiliging

Wijngedeelte
· 1 temperatuurzone, regelbaar van +5 °C tot +20 °C
· 1 regelbaar koelcircuit
· Circulatiekoeling, luchttoevoer via FreshAir-koolfilter
· Luchtvochtigheidsregeling via inschakelbare ventilatie
· LED verlichting permanent in te schakelen, stapsgewijs dimbaar
· Plateaus van beukenhout
· 3 draagplateaus, waarvan 2 uittrekbaar middels telescooprails

Uitrustingsvoordelen
· Neerklapbare deur met TipOpen
· Niet zichtbaar deurscharnier met openingsbegrenzing

WKEgb 582
GrandCru

Isolatieglasdeur / integreerbaar apparaat

Energie-efficiëntieklasse:	G
Energieverbruik per jaar / 24 h:	**116 / 0,317 kWh**
Max. DIN Norm Bordeauxflessen 0.75 l [2]:	**18**
Totaal volume [1]:	**47 l**
Geluidsniveau / Geluidsklasse:	**32 dB(A) / B, SuperSilent**
Klimaatklasse:	**SN-ST (van +10 °C tot +38 °C)**
Deur: Isolatieglasdeur met zwartglas frame, greeploos	
Nisafmetingen in cm (h/b/d):	**45-45,2/56-57/min. 55,0**

1 Zone | Humidity Select | Fresh Air | Soft System | Telescopic Rails | Tip Open | Light Column

Bedieningspaneel
· LC-Display met tiptoetsbediening
· Digitale temperatuuraanduiding
· Alarm bij storing: optisch en akoestisch
· Deuralarm: akoestisch
· Kinderbeveiliging

Wijngedeelte
· 1 temperatuurzone, regelbaar van +5 °C tot +20 °C
· 1 regelbaar koelcircuit
· Circulatiekoeling, luchttoevoer via FreshAir-koolfilter
· Luchtvochtigheidsregeling via inschakelbare ventilatie
· LED verlichting permanent in te schakelen, stapsgewijs dimbaar
· Plateaus van beukenhout
· 3 draagplateaus, waarvan 2 uittrekbaar middels telescooprails

Uitrustingsvoordelen
· Neerklapbare deur met TipOpen
· Niet zichtbaar deurscharnier met openingsbegrenzing

WKEes 553
GrandCru

Isolatieglasdeur / itegreerbaar apparaat

Energie-efficiëntieklasse:	G
Energieverbruik per jaar / 24 h:	**140 / 0,383 kWh**
Max. DIN Norm Bordeauxflessen 0.75 l [2]:	**18**
Totaal volume [1]:	**51 l**
Geluidsniveau / Geluidsklasse:	**32 dB(A) / B, SuperSilent**
Klimaatklasse:	**SN (van +10 °C tot +32 °C)**
Deur: Isolatieglasdeur met edelstaal kader, greeploos	
Nisafmetingen in cm (h/b/d):	**45 / 56 / min. 55,0**

1 Zone | Humidity Select | Fresh Air | Telescopic Rails | LED

Bedieningspaneel
· LC-Display met tiptoetsbediening
· Digitale temperatuuraanduiding
· Alarm bij storing: optisch en akoestisch
· Deuralarm: akoestisch
· Kinderbeveiliging

Wijngedeelte
· 1 temperatuurzone, regelbaar van +5 °C tot +20 °C
· 1 regelbaar koelcircuit
· Circulatiekoeling, luchttoevoer via FreshAir-koolfilter
· Luchtvochtigheidsregeling via inschakelbare ventilatie
· LED verlichting permanent in te schakelen, stapsgewijs dimbaar
· Plateaus van beukenhout
· 3 draagplateaus, waarvan 2 uittrekbaar middels telescooprails

Uitrustingsvoordelen
· Verzonken greep
· Verwisselbare deurscharniering

[1] Conform de verordening EU 2019/2016 geven wij het totaal volume als geheel getal (afgerond) weer. Een voorbeeld van het energielabel staat op pagina 11. Volgens (EU) 2017/1369 6a.

[2] Max. 18 Bordeaux formaat flessen bij plaatsing in lengterichting. Langere flessen kunnen ook in de breedte worden geplaatst (max. 12 flessen).

Opberglade wijnbestek

De uittrekbare opberglade voor wijnbestek (inclusief 2-delige set voor 6 wijnglazen en sommelieraccessoires) kan direct onder de WKEgb 582 en WKEgw 582 wijnbewaarkasten worden geplaatst. Samen met de 45 cm hoge wijnbewaarkast komt de totale nishoogte op 60 cm.
Leverbaar met wit glasfront (9901 086), of zwart glasfront (9901 085).

Apart schakelbare verlichting

Iedere wijnsafe is voorzien van vlak weggewerkte LED verlichting waarmee het complete interieur gelijkmatig wordt verlicht. Dankzij de minimale warmteafgifte kunnen wijnen ook voor langere tijd verlicht worden gepresenteerd; de lichtsterkte kan naar wens worden gedimd.

Nismaten

De nismaten bij inbouwapparaten zijn uniform binnen de branche en gelden als industriestandaard. Daarbij zijn de breedte en diepte vastgelegd. De nismaat zelf geeft de hoogte van het apparaat aan. De exacte maten van ieder apparaat kunt u aflezen in de inbouwtekeningen op de volgende bladzijden.

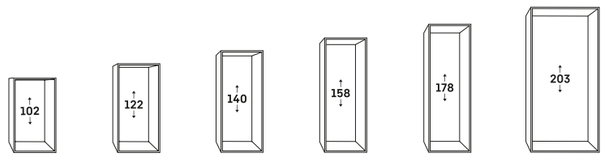

SN	van +10 °C tot +32 °C
ST	van +16 °C tot +38 °C
N	van +16 °C tot +32 °C
T	van +16 °C tot +43 °C

Klimaatklasse

De klimaatklasse geeft de omgevingstemperatuur aan waarbij de koelkasten/of diepvriezer optimaal functioneert. De volgende klimaatklassen zijn gedefinieerd (volgens DIN EN ISO 15502):

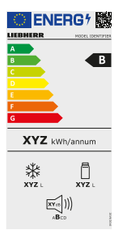

Superzuinig

Door het toepassen van de modernste elektronica gecombineerd met zeer efficiënte koelsystemen biedt Liebherr voor alle productgroepen het meest aantrekkelijke en energiezuinigste assortiment. Met apparaten in de beste energie-efficiëntieklasse A kunt u met Liebherr apparaten de grootste energiebesparingen realiseren.

4-puntsbevestiging

Voor een veilige, stabiele en foutloze inbouw van koelapparaten in het keukenmeubel levert Liebherr standaard de speciale 4-puntsbevestiging op alle apparaten met deur-op-deurmontage. De bevestigingshoeken zorgen er voor dat het apparaat boven en onder op de perfecte diepte wordt afgesteld en na montage kunnen de bevestigingspunten netjes worden afgedekt. De inschuifbegrenzing resulteert in een optimale uitlijning en plaatsing van het apparaat in het keukenmeubel.

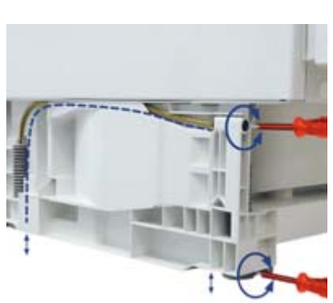

Varioplint

Met de Varioplint kunnen de hoogte en diepte van de onderbouwmodellen aan het keukenmeubel worden aangepast. Alle vier stelpootjes zijn vanaf de voorzijde tot 50 mm in hoogte verstelbaar. Bovendien kan de diepte van het ventilatierooster tot 55 mm worden aangepast.

Nivelleringsstrips

Inbouwapparaten vanaf nis 140 cm beschikken over twee nivelleringsstrips links en rechts aan de onderzijde. Daarnaast beschikken alle apparaten over twee in hoogte verstelbare pootjes aan de voorzijde. Hiermee kan het apparaat optimaal in het keukenmeubel worden gesteld, met als resultaat een perfecte uitlijning en sluiting van de deuren.

Montage decorlijst / opvulstroken

Bij inbouwapparaten met decorlijsten wordt op de apparaatdeur een bij het keukenfront passende decorplaat met een dikte van maximaal 4 mm in de decorlijst geschoven. Standaard is de decorlijst aluminiumkleurig; bruine of witte lijsten zijn als accessoire leverbaar. Past bij het vervangen van een apparaat de reeds aanwezige decorplaat niet in de hoogte, dan kan deze worden opgevuld met een opvulstrook in dezelfde kleur als de decorlijst. Afhankelijk van de op te vullen ruimte of om optische redenen kunnen 1 of 2 opvulstroken (boven en/of onder) worden gebruikt. De opvulstroken zijn leverbaar in drie hoogten (16, 41, 60 mm) en kleuren (bruin, wit, aluminium). Decorlijsten en opvulstroken zijn als accessoire verkrijgbaar.

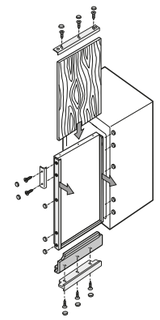

Beluchting en ontluchting

De beluchting en ontluchting voor de koeling van de compressor verloopt bij alle onderbouwapparaten via de voorzijde. Bij onderbouwmodellen loopt de beluchting afhankelijk van het model via de plint of via de bovenzijde van het apparaat. Voordeel: ventilatiesleuven in het meubel- of werkblad zijn niet meer nodig.

1 – Inbouwapparaten in niet plafondhoge meubelkasten. Beluchting aan voorzijde via plintrooster. Ontluchting via achterzijde keukenmeubel.
2 – Inbouwapparaten in plafondhoge meubelkasten. Beluchting aan voorzijde via plintrooster. Ontluchting via ventilatierooster boven.
3 – Voor inbouwapparaten die boven elkaar geplaatst worden (Side-by-Side concept, zie blz. 34-37) geldt hetzelfde als 1 en 2.
4 – Inbouwapparaten ECBN-serie. Beluchting en ontluchting via voorzijde.
5 – Onderbouwapparaten met plintbeluchting en ontluchting via bovenrooster voorzijde.
6 – Onderbouwapparaten met plint be- en ontluchting.

Let op: alle ventilatiesleuven moeten minimaal 200 cm² groot zijn.

Praktische accessoires voor elke behoefte

Ontdek de veelzijdigheid van originele Liebherr accessoires voor uw koelkast - en maak uw dagelijkse leven een beetje gemakkelijker.

Onze accessoires

Vind het model van uw keuze online in de Liebherr-shop voor huishoudelijke apparatuur. **www.liebherrwinkel.nl** of bij uw Liebherr-detailhandelaar.

Indelingssystemen

Richt uw koelkast geheel naar uw wensen in: Zo zijn er VarioSafes, VarioBoxes, variabele eierrekken en het FlexSystem, voor het overzichtelijk sorteren van uw levensmiddelen. Extra flessenrekken maken uw wijnvoorraad overzichtelijk.

VarioBoxen

FlexSystem

Flessenplateau

Allerlei nuttige hulpmiddelen

Van het botervlootje tot de gemakkelijk te vullen ijsblokjeshouder met deksel of het praktische diepvriesvak, het accessoireprogramma biedt vele slimme oplossingen om levensmiddelen vers te houden en op te dienen.

Botervlootje

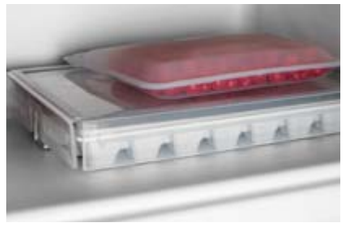

IJsblokjeshouder met deksel

Invriesplateau

FreshAir-filters met actieve kool

Reinigt de circulerende lucht en absorbeert snel onaangename geuren. Het filter is eenvoudig te vervangen en garandeert een optimale luchtkwaliteit.

SmartDeviceBox

U kunt uw Liebherr upgraden met een SmartDeviceBox en uw koelkast met het internet verbinden. De SmartDevice-Box kan in slechts enkele stappen worden geïnstalleerd en opent voor u vandaag al de digitale wereld van morgen.

203

[mm]

ECBN 6256 ✱✱✱✱

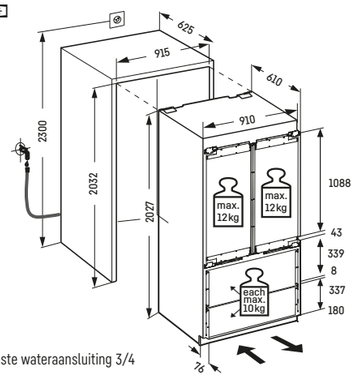

Inclusief 3m slang voor vaste wateraansluiting 3/4

Opgelet:
De meubeldeur wordt direct op de apparaatdeur gemonteerd (deur op deur bevestiging). Meubeldeurscharnieren niet nodig.

178

Vaste wateraansluiting

ECBN 6256 ✱✱✱✱

Vaste wateraansluiting

ECBN 6156 ✱✱✱✱
ECBN 5066 ✱✱✱✱

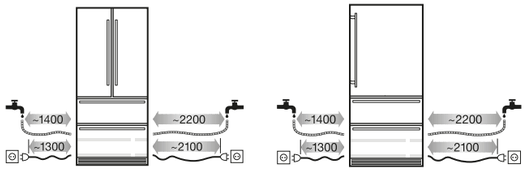

Vaste wateraansluiting voor automatische IceMaker noodzakelijk (3/4")!
Inclusief 3m slang voor vaste wateraansluiting 3/4"

203

[mm]

ECBN 6156 ✱✱✱✱

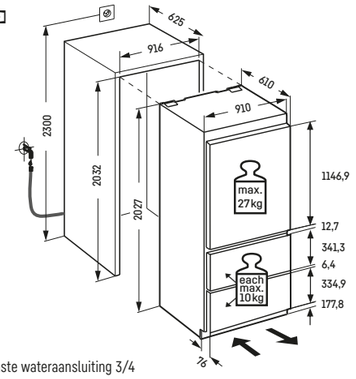

Inclusief 3m slang voor vaste wateraansluiting 3/4

Opgelet:
De meubeldeur wordt direct op de apparaatdeur gemonteerd (deur op deur bevestiging). Meubeldeurscharnieren niet nodig.

178

[mm]

ICBNdi 5183 ✱✱✱✱
ICBNd 5163 ✱✱✱✱
ICNdi 5173 ✱✱✱✱
ICBNd 5173 ✱✱✱✱

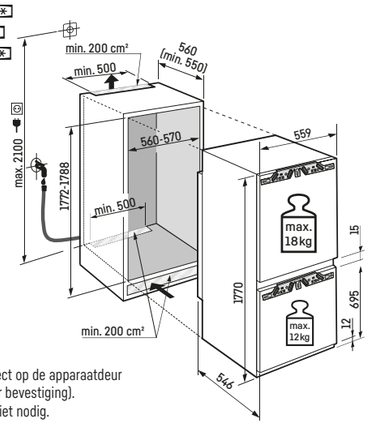

Opgelet:
De meubeldeur wordt direct op de apparaatdeur gemonteerd (deur op deur bevestiging).
Meubeldeurscharnieren niet nodig.

203

[mm]

ECBN 5066 ✱✱✱✱

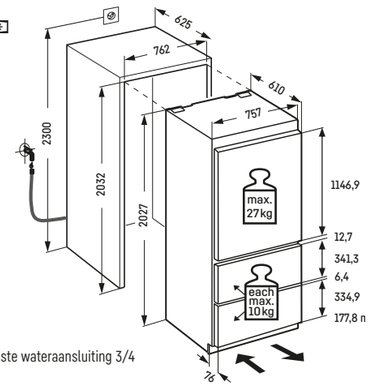

Inclusief 3m slang voor vaste wateraansluiting 3/4

Opgelet:
De meubeldeur wordt direct op de apparaatdeur gemonteerd (deur op deur bevestiging). Meubeldeurscharnieren niet nodig.

Vaste wateraansluiting

ICBNdi 5183 ✱✱✱✱
ICBNd 5163 ✱✱✱✱
ICNdi 5173 ✱✱✱✱
ICBNd 5173 ✱✱✱✱

Vaste wateraansluiting

ICBdi 5182 ✱✱✱✱
IRBdi 5180 ✱✱✱✱
SIFNAe 5188 ✱✱✱✱
SIFNei 5188 ✱✱✱✱

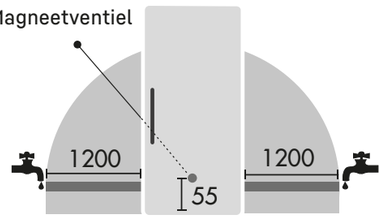

178

[mm]

SICNd 5153 ✱✱✱✱
ICBNd 5153 ✱✱✱✱
ICBNe 5123 ✱✱✱✱
ICNe 5133 ✱✱✱✱
ICd 5123 ✱✱✱✱
ICNe 5103 ✱✱✱✱
ICNc 5123 ✱✱✱✱
ICe 5103 ✱✱✱✱
ICNd 5123 ✱✱✱✱

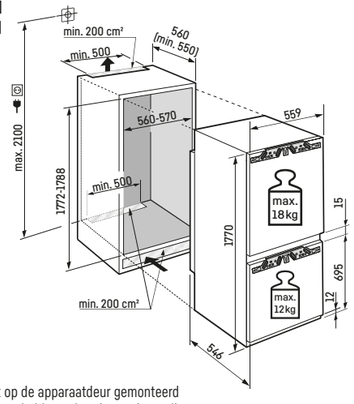

Opgelet:
De meubeldeur wordt direct op de apparaatdeur gemonteerd (deur op deur bevestiging). Meubeldeurscharnieren niet nodig.

178

[mm]

ICBdi 5182 ✱✱✱✱

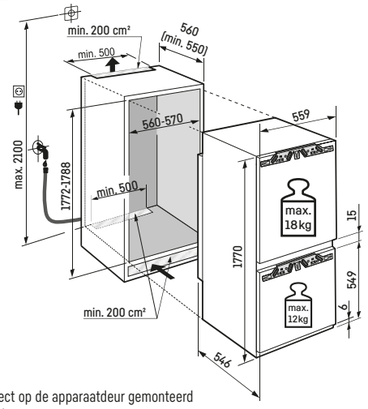

Opgelet:
De meubeldeur wordt direct op de apparaatdeur gemonteerd (deur op deur bevestiging). Meubeldeurscharnieren niet nodig.

178

[mm]

ICBNSe 5123 ✱✱✱✱
ICNSe 5103 ✱✱✱✱
ICSe 5103 ✱✱✱✱

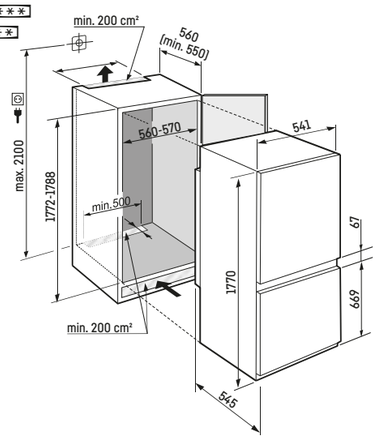

178

[mm]

ICSe 5122 ✱✱✱✱
ICBSd 5122 ✱✱✱✱

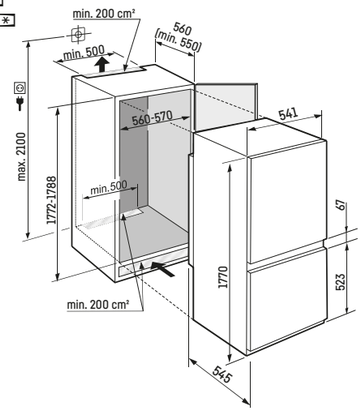

178

[mm]

ICBc 5182 ✱✱✱✱
ICBb 5152 ✱✱✱✱

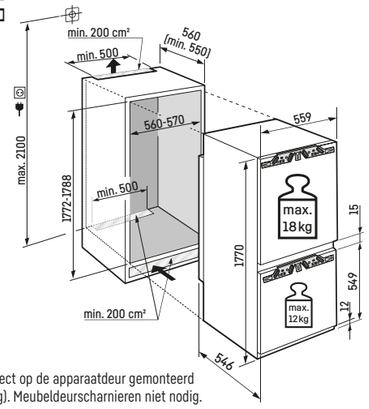

Opgelet:
De meubeldeur wordt direct op de apparaatdeur gemonteerd (deur op deur bevestiging). Meubeldeurscharnieren niet nodig.

178

[mm]

IRBAd 5190 ✱✱✱✱
SIFNAe 5188 ✱✱✱✱

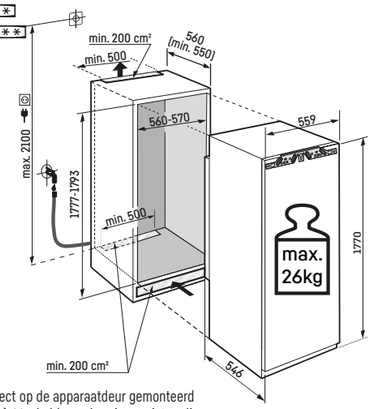

Opgelet:
De meubeldeur wordt direct op de apparaatdeur gemonteerd (deur op deur bevestiging). Meubeldeurscharnieren niet nodig.

De aanbevolen dikte voor het meubelpaneel is 16mm - 19mm. Dikkere meubelpanelen kunnen gemonteerd worden mits deze het maximale gewicht niet overschrijden. Raadpleeg voor het monteren van dikkere meubelpanelen eerst de montagehandleiding.

178

[mm]

IRBAd 5171 ✱✱✱✱

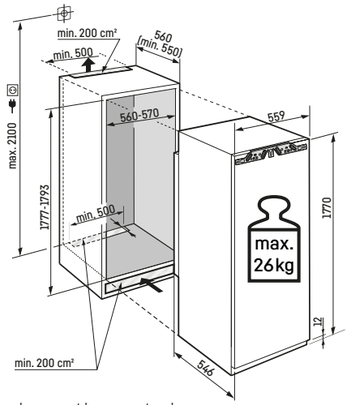

Opgelet:
De meubeldeur wordt direct op de apparaatdeur gemonteerd (deur op deur bevestiging). Meubeldeurscharnieren niet nodig.

178

[mm]

IRBdi 5180
SIFNei 5188 ✱✱✱✱

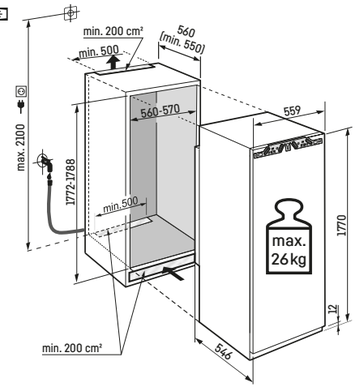

Opgelet:
De meubeldeur wordt direct op de apparaatdeur gemonteerd (deur op deur bevestiging). Meubeldeurscharnieren niet nodig.

178

[mm]

IRBe 4851 ✱✱✱✱

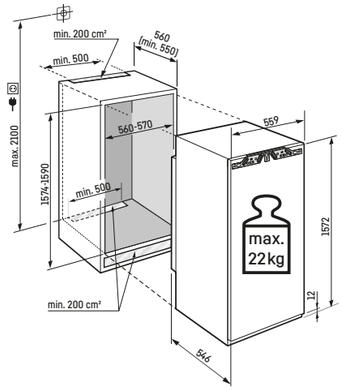

Opgelet:
De meubeldeur wordt direct op de apparaatdeur gemonteerd (deur op deur bevestiging). Meubeldeurscharnieren niet nodig.

122

[mm]

IRBd 4171 ✱✱✱✱
IRBb 4170
IRBd 4151 ✱✱✱✱
IRBd 4121 ✱✱✱✱
IRBd 4120
IRd 4151 ✱✱✱✱
IRd 4150
IRBd 4150
IRd 4121 ✱✱✱✱
IRd 4120
IRe 4101 ✱✱✱✱
IRe 4100
SIFNd 4155 ✱✱✱✱

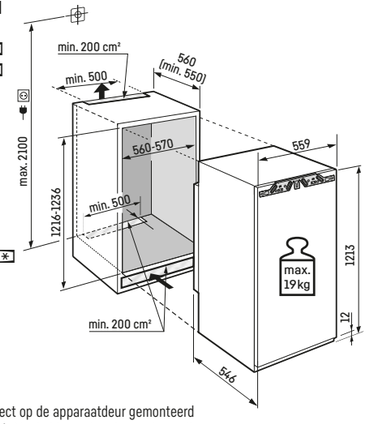

Opgelet:
De meubeldeur wordt direct op de apparaatdeur gemonteerd (deur op deur bevestiging). Meubeldeurscharnieren niet nodig.

178

[mm]

IRBd 5181
IRBdi 5171
IRBci 5170
IRBPdi 5170
IRBe 5121 ✱✱✱✱
IRBe 5120
IRDe 5120
IRDe 5121 ✱✱✱✱
IRe 5101 ✱✱✱✱
IRe 5100
SIFNf 5108 ✱✱✱✱
IRBd 5170
IRBd 5151 ✱✱✱✱
IRBd 5150
SIFNf 5128 ✱✱✱✱
SIFNe 5178 ✱✱✱✱

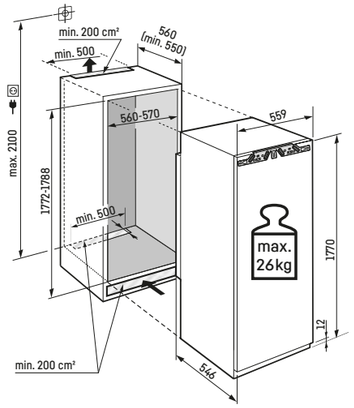

Opgelet:
De meubeldeur wordt direct op de apparaatdeur gemonteerd (deur op deur bevestiging). Meubeldeurscharnieren niet nodig.

178

[mm]

IRCBf 5121 ✱✱✱✱
IRCf 5121 ✱✱✱✱

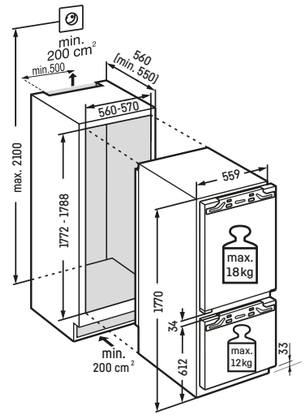

Opgelet:
De meubeldeur wordt direct op de apparaatdeur gemonteerd (deur op deur bevestiging). Meubeldeurscharnieren niet nodig.

140

[mm]

IRBd 4571 ✱✱✱✱
IRBd 4551 ✱✱✱✱
IRBd 4550
IRBd 4521 ✱✱✱✱
IRBd 4520
IRe 4521 ✱✱✱✱
IRBd 4570
IRe 4520
SIFNd 4556

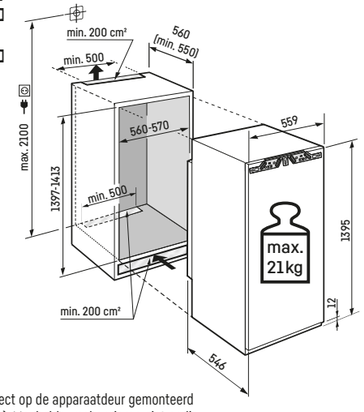

Opgelet:
De meubeldeur wordt direct op de apparaatdeur gemonteerd (deur op deur bevestiging). Meubeldeurscharnieren niet nodig.

122

[mm]

IRBAd 4170

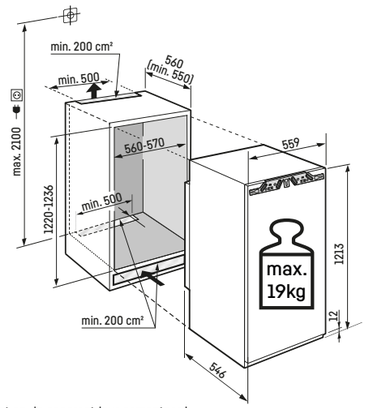

Opgelet:
De meubeldeur wordt direct op de apparaatdeur gemonteerd (deur op deur bevestiging). Meubeldeurscharnieren niet nodig.

178

[mm]

IRBSe 5121 ✱✱✱✱
IRBSe 5120
SIFNSf 5128 ✱✱✱✱

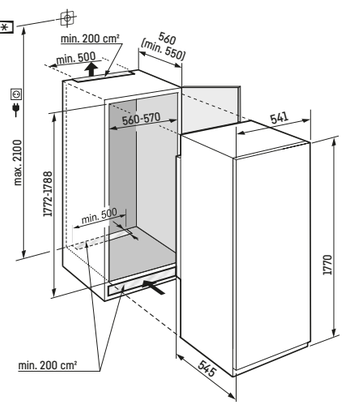

122

[mm]

ICTS 2231 ✱✱✱✱

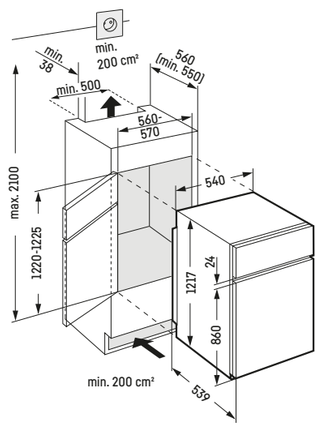

122

[mm]

IRBSe 4121 ✱✱✱✱
IRBSe 4120
IRSe 4101 ✱✱✱✱
IRSe 4100

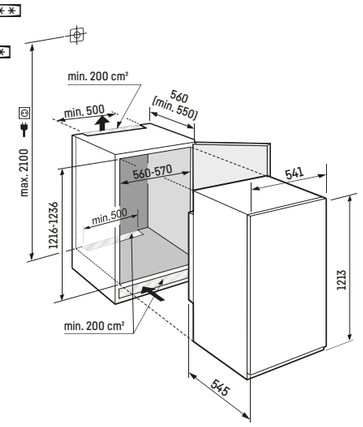

88

[mm]

DRe 4101 ✱✱✱✱

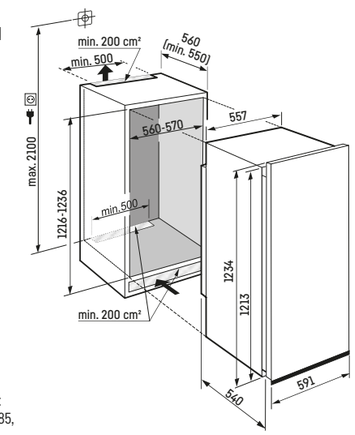

Decorplaatmaten in mm:
Hoogte/breedte 1206/585,
Max. dikte 4 mm.

De aanbevolen dikte voor het meubelpaneel is 16mm - 19mm. Dikkere meubelpanelen kunnen gemonteerd worden mits deze het maximale gewicht niet overschrijden. Raadpleeg voor het monteren van dikkere meubelpanelen eerst de montagehandleiding.

102

[mm]

IRBd 4050
IRBd 4020
IRe 4021 ✱✱✱
IRe 4020

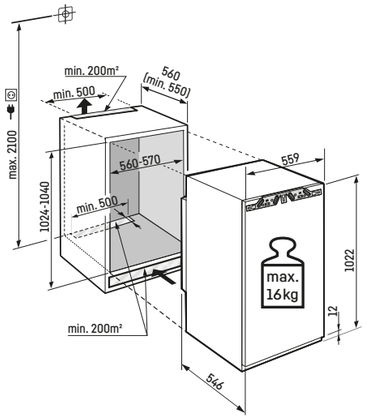

Opgelet:
De meubeldeur wordt direct op de apparaatdeur gemonteerd (deur op deur bevestiging). Meubeldeurscharnieren niet nodig.

88

[mm]

DRe 3901 ✱✱✱
DRe 3900

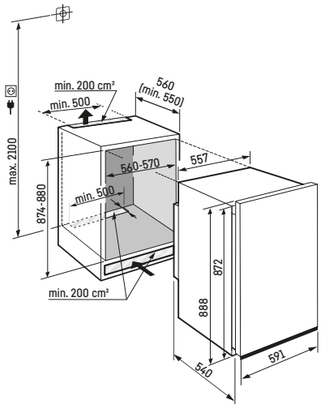

Decorplaatmaten in mm:
Hoogte/breedte 860/585,
Max. dikte 4 mm.

82-88

[mm]

UIKo 1560
UIKo 1550

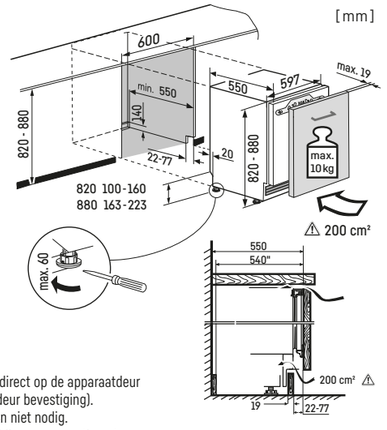

Opgelet:
De meubeldeur wordt direct op de apparaatdeur gemonteerd (deur op deur bevestiging).
Meubeldeurscharnieren niet nodig.
Variabele plinthoogte bij een apparaathoogte van 820 mm (werkbladhoogte 850 mm) 100-160 mm.
Bij apparaathoogte van 880 mm (werkbladhoogte 900 mm) 163-163-223 mm. Plintdiepte instelbaar: 22 tot 77 mm.

72

[mm]

IFNc 3553 ✱✱✱
IFNe 3503 ✱✱✱

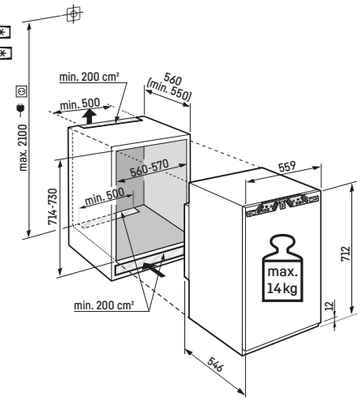

Opgelet:
De meubeldeur wordt direct op de apparaatdeur gemonteerd (deur op deur bevestiging). Meubeldeurscharnieren niet nodig.

88

[mm]

IRc 3951 ✱✱✱
IRc 3950
SIBa 3950
IRd 3921 ✱✱✱
IRd 3920
IRd 3901 ✱✱✱
IRe 3900
IFNe 3924 ✱✱✱
IFe 3904 ✱✱✱
IRd 3900
SIFNd 3954 ✱✱✱

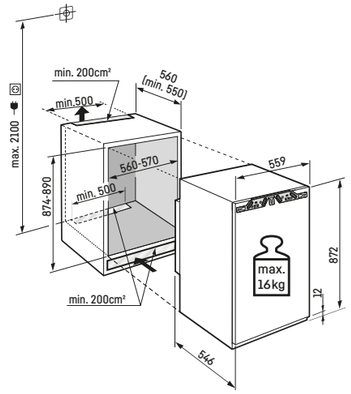

Opgelet:
De meubeldeur wordt direct op de apparaatdeur gemonteerd (deur op deur bevestiging). Meubeldeurscharnieren niet nodig.

88

[mm]

IFSe 3904 ✱✱✱
IRSe 3901 ✱✱✱
IRSe 3900

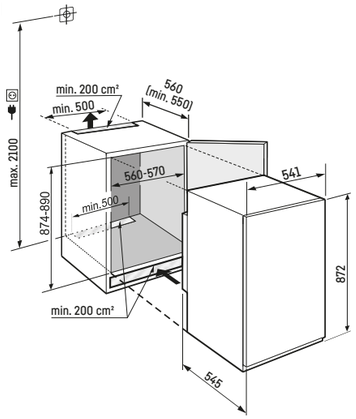

178

[mm]

EWTgb 3583
EWTgw 3583

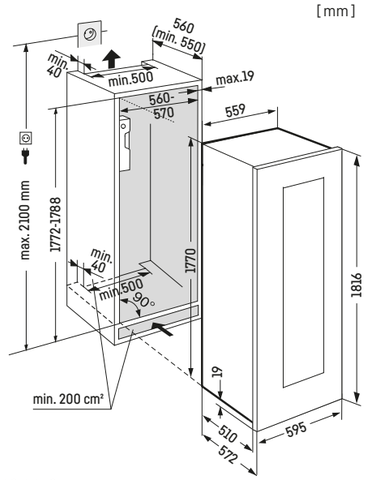

Deurmaten: (B/H/D) 595/1816/552 mm.

Beladingsschema's:
EWTgb 3583
EWTgw 3583

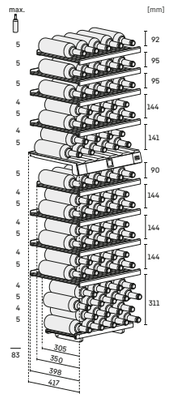

EWTdf 3553

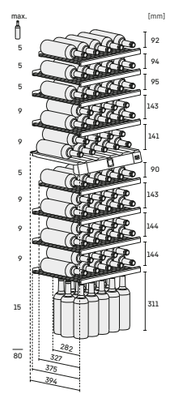

82-88

[mm]

SUIGN 1554 ✱✱✱
SUIG 1514 ✱✱✱
UIK 1514 ✱✱✱
UIK 1510
UIKP 1554
UIKP 1550
SUIB 1550

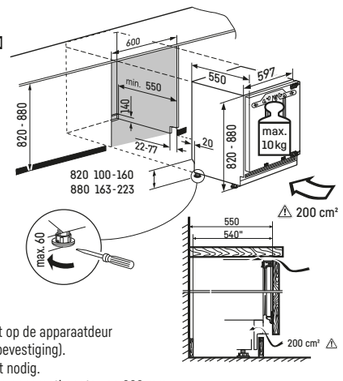

Opgelet:
De meubeldeur wordt direct op de apparaatdeur gemonteerd (deur op deur bevestiging).
Meubeldeurscharnieren niet nodig.
Variabele plinthoogte bij een apparaathoogte van 820 mm (werkbladhoogte 850 mm) 100-160 mm. Bij apparaathoogte van 880 mm (werkbladhoogte 900 mm) 163-223 mm.
Plintdiepte instelbaar: 22 tot 77 mm.

82

[mm]

UK 1524 ✱✱✱
UK 1720

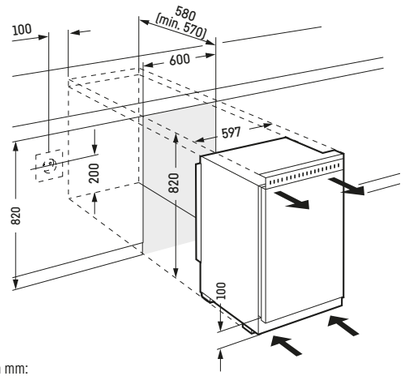

Decorplaatmaten in mm:
Hoogte/breedte 678/585, Max. dikte 4 mm.

178

[mm]

EWTdf 3553

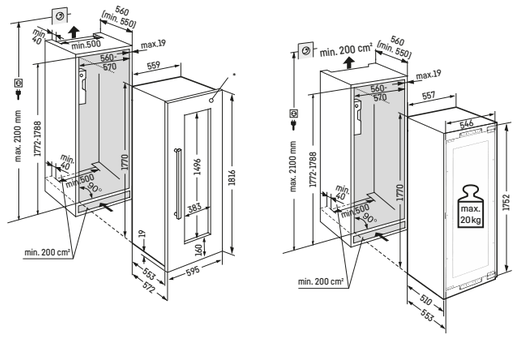

* Afbeelding met gemonteerd edelstalen frame (accessoire),
Deurmaten: (B/H/D) 595/1816/552 mm.

Beladingsschema's:

EWTgb 2383
EWTgw 2383

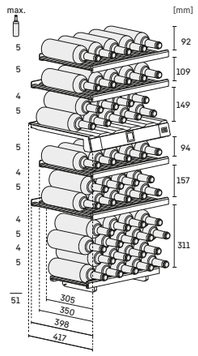

EWTdf 2353

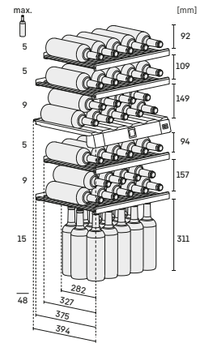

De aanbevolen dikte voor het meubelpaneel is 16mm - 19mm. Dikkere meubelpanelen kunnen gemonteerd worden mits deze het maximale gewicht niet overschrijden. Raadpleeg voor het monteren van dikkere meubelpanelen eerst de montagehandleiding.

122

[mm]

EWTgb 2383
EWTgw 2383

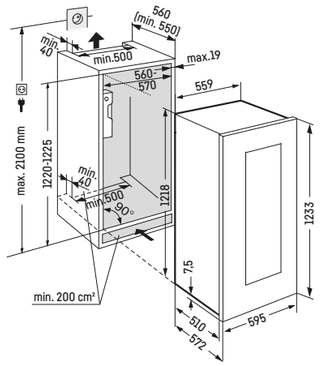

Deurmaten: (B/H/D) 595/1233/552 mm.

122

[mm]

EWTdf 2353

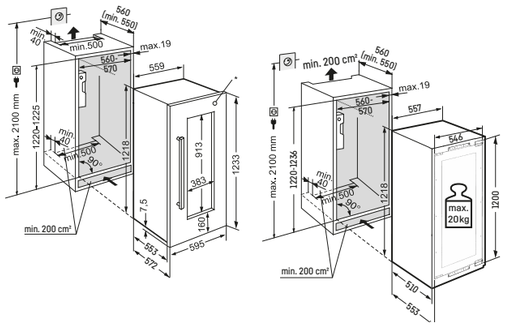

* Afbeelding met gemonteerd edelstalen frame (accessoire),
Deurmaten: (B/H/D) 595/1233/552 mm.

88

[mm]

EWTgb 1683
EWTgw 1683

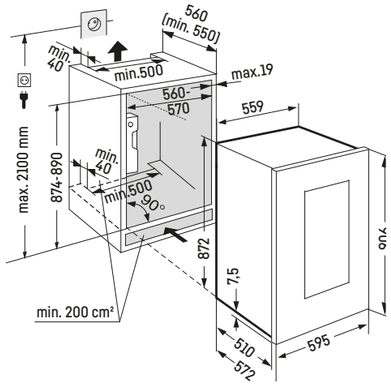

Deurmaten: (B/H/D) 595/906/552 mm.

Beladingsschema's:

EWTgb 1683
EWTgw 1683

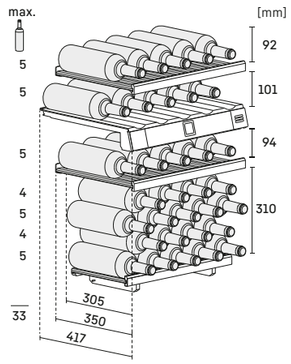

88

[mm]

EWTdf 1653

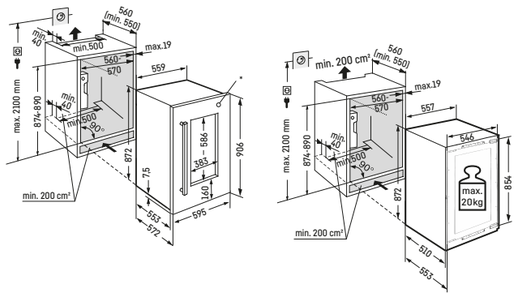

* Afbeelding met gemonteerd edelstalen frame (accessoire),
Deurmaten: (B/H/D) 595/906/552 mm.

Beladingsschema's:

EWTdf 1653

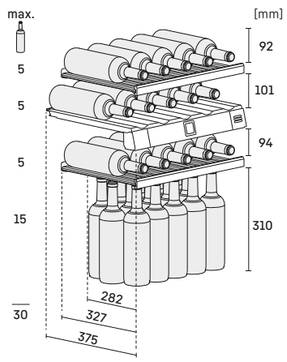

45

[mm]

WKEgb 582
WKEgw 582

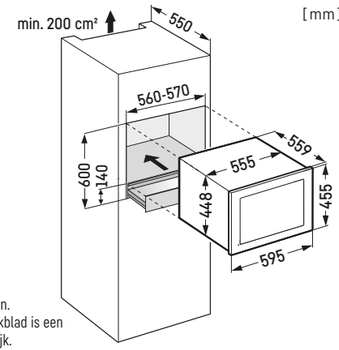

Opgelet:
Ontluchting altijd naar boven.
Bij plaatsing onder een werkblad is een ventilatierooster noodzakelijk.
Glasdeur met zwartglas (gb) of witglas (gw) frame, greeploos.
Deurmaten: (B/H/D) 595/450/16 mm.

Beladingsschema's:

WKEgb 582
WKEgw 582

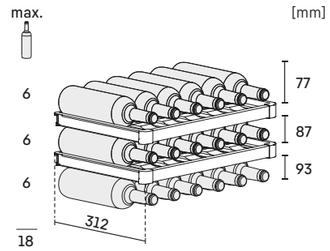

45

[mm]

WKEes 553

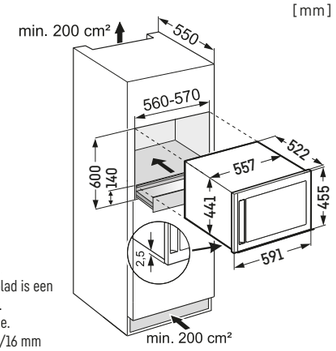

Opgelet:
Ontluchting altijd naar boven.
Bij plaatsing onder een werkblad is een ventilatierooster noodzakelijk.
Glasdeur met edelstalen frame.
Deurmaten: (B/H/D) 591/455/16 mm

Beladingsschema's:

WKEes 553

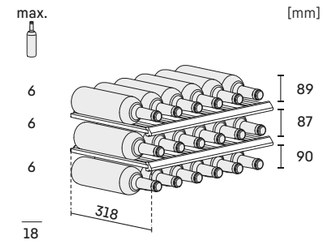

82-87

[mm]

UWTgb 1682

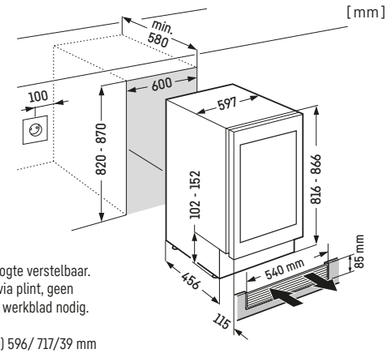

Onderbouw:
sokkel 50 mm in hoogte verstelbaar.
Be- en ontluchting via plint, geen ventilatiesleuven in werkblad nodig.
Greeploze glasdeur.
Deurmaten: (B/H/D) 596/ 717/39 mm

Beladingsschema's:

UWTgb 1682
UWTes 1672

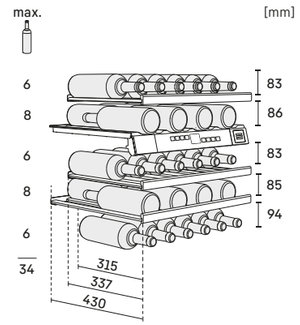

82-87

[mm]

UWTes 1672
UWKes 1752

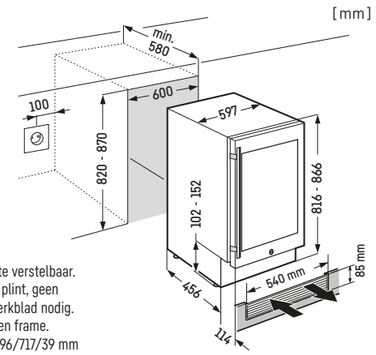

Onderbouw:
sokkel 50 mm in hoogte verstelbaar.
Be- en ontluchting via plint, geen ventilatiesleuven in werkblad nodig.
Glasdeur met edelstalen frame.
Deurmaten: (B/H/D) 596/717/39 mm

Beladingsschema's:

UWKes 1752

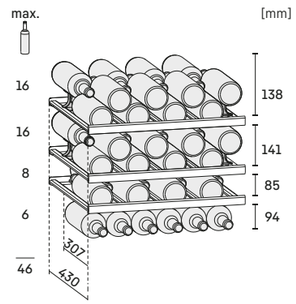

De aanbevolen dikte voor het meubelpaneel is 16mm - 19mm. Dikkere meubelpanelen kunnen gemonteerd worden mits deze het maximale gewicht niet overschrijden. Raadpleeg voor het monteren van dikkere meubelpanelen eerst de montagehandleiding.

De belangrijkste voordelen kort uitgelegd:

Bewaartechnologieën

Bio Fresh Professional — Koelen als een echte professional inclusief de gloednieuwe functie HydroBreeze.

Hydro Breeze — Koude nevel in combinatie met een temperatuur rond de 0 °C geeft groente en fruit een extra boost voor een langere bewaartijd en optisch wow-effect.

Fish & Seafood — Met een constante temperatuur van -2 °C in de Fish & Seafood-safe dezelfde bewaaromstandigheden als bij de visboer. Dus langer vers.

Bio Fresh — Bij een temperatuur van net boven 0°C en een ideale luchtvochtigheid behouden groente en fruit, vlees, vis en melkproducten hun gezonde vitaminen en smaak aanzienlijk langer dan in het normale koeldeel.

Bio Fresh Plus — Alle voordelen van BioFresh met nog een extra instelling van -2°C voor Fish & Seafood.

Bio Cool — De regelbare luchtvochtigheid zorgt voor een langere versheid van groente en fruit

Easy Fresh — De instelbare luchtvochtigheid verlengt de houdbaarheid van groenten en fruit.

Duo Cooling — Twee volledig gescheiden koelsystemen waarbij de temperatuur in het koel- en vriesdeel apart kan worden ingesteld. Voorkomt geuroverdracht en uitdroging van levensmiddelen.

No Frost — Nooit meer ontdooien. Producten vriezen niet aan elkaar en verpakkingen blijven leesbaar.

Smart Frost — Sneller ontdooien en eenvoudig reinigen.

Super Cool — SuperCool verhoogt het koelvermogen tot de nieuw ingelegde levensmiddelen dezelfde temperatuur hebben als de rest van de koelkast.

Super Frost — SuperFrost verhoogt tijdelijk het koudevermogen. Zo worden producten snel en met behoud van vitaminen ingevroren.

Wijn

1 Zone — Een constante binnentemperatuur, instelbaar tussen de +5 °C en +20 °C.

2 Zones — Twee temperatuurzones, onafhankelijk en nauwkeurig instelbaar tussen de +5 °C en +20 °C.

Humidity Select — De luchtvochtigheid kan actief worden geregeld in stappen van 5% tussen de 50% en 80%

Fresh Air — Een actief koolfilter filtert alle geurtjes om de wijnen in alle rust te laten rijpen en ontwikkelen.

Comfort en flexibiliteit

Soft System — Ook bij volle belading sluit de deur bijzonder zacht, zelfsluitend bij een openingshoek van ca. 30°.

Soft-Telescopic Rails — De volledig uittrekbare laden trekken zich de laatste centimeters zachtjes dicht.

Telescopic Rails — Laden op soepel lopende telescopische rails voor gemakkelijk inleggen en uitnemen.

Touch & Swipe-Display — Intuïtieve en eenvoudige bediening via kleurendisplay door zachte aanraking en vegen.

Touch-Display — Op het overzichtelijke touch-display is een Liebherr heel eenvoudig met een zachte aanraking te bedienen.

LiftUp Box — Met de LiftUp-Box wordt de ruimte onder de uittrekbare koellade optimaal benut. Bij het uittrekken van de koellade komt de LiftUp-box uit de bodem omhoog en biedt goed overzicht en eenvoudig toegang tot de levensmiddelen.

Vario Space — Alle vriesladen en de daaronder geplaatste glasplateaus (indien aanwezig) kunnen eenvoudig worden verwijderd. Zo ontstaat een extra hoge opbergruimte.

De belangrijkste voordelen kort uitgelegd:

Comfort en flexibiliteit

Tip Open — Een lichte aanraking van de glasdeur is voldoende om de deur te openen. De deur opent ca. 7 cm en is daarna gemakkelijk verder te openen.

Self Closing Door — De deur van de wijnkast sluit vanzelf als de deur minder dan 90° is geopend.

Easy Fill — Laadhulp voor het eenvoudig bevoorraden van de wijnkast. Bij een opening van meer dan 90° blijft de deur open staan.

Presentation Board — Presenteert uw exclusieve of reeds geopende wijnen.

Easy Serve Basket — De flessenmand waar geopende flessen kunnen staan voor snelle bereikbaarheid achter de bar.

Side by Side — Met het Side-by-Side concept kunnen koelkasten, vrieskasten en wijnkasten geheel naar eigen wens worden gecombineerd.

Design

Open Stage — De transparante OpenStage presenteren de volledige koelkastinhoud overzichtelijk en ergonomisch bereikbaar.

Glass & Steel Interior — In het interieur overtuigen stijlvolle componenten van glas en edelstaal.

Light Tower — De LightTower verlicht het interieur gelijkmatig op ieder niveau en biedt dankzij de verzonken plaatsing ook meer ruimte voor levensmiddelen.

Light Column — LED lichtzuil van boven naar beneden voor een gelijkmatige verlichting van het interieur. Aan één zijde of aan beide zijden, afhankelijk van de serie.

Presentation Light — Uw mooiste wijnen worden optimaal gepresenteerd, zelfs met de deur dicht. De helderheid kan ingesteld worden via het display.*

LED — Energiebesparende en onderhoudsvrije verlichting met een lange levensduur.

Steel Interior — Niet alleen een aantrekkelijk designelement, de SmartSteel roestvrijstalen achter wand zorgt voor gelijkmatige luchtcirculatie.

Water & ijs

Infinity Spring — Met de InfinitySpring brengen we een kristalheldere, koude waterbron in uw keuken.

Ice Tower — Perfect voor feestjes: een ijsblokjesvoorraad van 5,7 kg met comfortabele toegang dankzij de uitschuifbare lade op telescooprails.

Ice Maker — Automatische IceMaker met vaste wateraansluiting.

Ice Maker Water tank — Automatische IceMaker met een watertank in het koelgedeelte.

Connectiviteit

Auto Door — Wereldwijd uniek: AutoDoor maakt comfortabel openen en sluiten van de deur met een gesproken commando, klopsignaal en smartphone mogelijk – of gewoon met de hand.

Smart Device ready — Is voorbereid om met het WIFI-thuisnetwerk te worden verbonden.

Smart Device — De geïntegreerde SmartDeviceBox biedt toegang tot alle Smart Home-voordelen.

*SmartDevice/Smart app can also be used.

Onze brochures

Een overzicht van het complete Liebherr assortiment vindt u in onze brochures voor vrijstaande- of inbouwapparaten.

Verkrijgbaar via uw dealer of via **www.liebherr-home.nl.**

Alle inbouwapparaten van Liebherr komen in aanmerking voor 7 jaar extra zekerheid. Dit betekent dat u, bovenop de fabrieksgarantie, van het derde tot en met het zevende jaar na aankoopdatum garantie ontvangt op alle onderdelen en arbeidsloon.
Het enige wat u hiervoor moet doen is het apparaat binnen 6 maanden na aanschaf kosteloos registreren via **www.liebherr-home.nl.**

SmartDevice-app: uw slimme begeleider voor uw Liebherr. Bedien uw apparaten comfortabel via de app, ontvang belangrijke statusmeldingen en profiteer van vele andere services rondom uw apparaat.

Hier kunt u onze apps downloaden.

BURAM ELECTRO B.V.
Handelsweg 30 – 1422 DW Uithoorn
Tel. (0297) 23 99 99 – info@buram.nl
www.liebherr-home.nl

home.liebherr.com

Wijzigingen voorbehouden.
Voor actuele productinformatie zie www.liebherr-home.nl.
Printed in Germany by ADV SCHODER

FSC
www.fsc.org
MIX
Papier van verantwoorde herkomst
FSC® C005099